5/6.13.1 НАСЛОВНА СТРАНА

	5/6.13 ДОЈАВА ПОЖАРА И СИСТЕМИ ТЕХНИЧКЕ ЗАШТИТЕ - ЛОКАЦИЈА СУБОТИЦА
Инвеститор:	„Инфраструктура Железнице Србије“ а.д. Немањина 6/4, Београд
Наручилац:	Конзорцијум фирми: China Railway International Corporation Ltd. (CRIC) China Communication Construction Company Ltd. (CCCC)
Објекат:	Пруга Београд - Суботица државна граница (Келебија), **ДЕОНИЦА ПРУГЕ НОВИ САД - СУБОТИЦА - ДРЖАВНА ГРАНИЦА (КЕЛЕБИЈА),** у Новом Саду, Кисачу, Степановићеву, Змајеву, Врбасу, Ловћенцу, Малом Иђошу, Бачкој Тополи, Жеднику, Наумовићеву и Суботици, К.О. Нови Сад I, К.О. Нови Сад IV, К.О. Кисач, К.О. Руменка, К.О. Степановићево, К.О. Ченеј, К.О. Бачко Добро Поље, К.О. Врбас, К.О. Врбас - град, К.О. Змајево, К.О. Куцура, К.О. Ловћенац, К.О. Мали Иђош, К.О. Фекетић, К.О. Бачка Топола, К.О. Бачка Топола - Град, К.О. Мали Београд, К.О. Биково, К.О. Доњи Град, К.О. Жедник, К.О. Нови Град, К.О. Палић, К.О. Стари Град, на катастарским парцелама према списку приложеном у Главној свесци
Врста техничке документације:	**ПЗИ-** Пројекат за извођење - Верзија 2
Назив и ознака дела пројекта:	**5/6.13 Дојава пожара и системи техничке заштите - локација Суботица**
За грађење / извођење радова:	Нова градња
Пројектант:	Саобраћајни институт ЦИП, д.о.о. Немањина 6/ IV, Београд 351-02-03602/2020-09
Одговорно лице пројектанта:	Генерални директор: Милутин Игњатовић, дипл. инж.
Потпис:	
Одговорни пројектант:	Периша Прокопијевић, дипл.инж.ел. Лиценца број: 353 4455 03, 07-152-212/12
Потпис:	Periša Prokopijević — Digitally signed by Periša Prokopijević Date: 2022.09.09 10:56:40 +02'00'
Број дела пројекта:	2020-250-ЕЛЕ-5/6.13
Место и датум:	Београд, новембар 2021.год.

5/6.13 – Дојава пожара и систем техничке заштите – локација Суботица

ПЗИ - Пројекат за извођење – **Верзија 2**

ОПИС ИЗМЕНА

- Измењен је погрешно састављен пдф документ верзије 1

5/6.13 – Дојава пожара и систем техничке заштите – локација Суботица

ПЗИ - Пројекат за извођење – **Верзија 1**

ОПИС ИЗМЕНА

Текстуални део:

- Потребно је усагласити податке наведене у изјави пројектанта о локацијским условима јер ПГД наводи локацијске услове као и ПЗИ што није случај као у свим осталим пројектима 5.6.3 – 5.6.12 где је наведено ROP-MSGI-28188-LOCAH-6/2021, Регистарски број: 350-02-01883 / 2021-07 од 30.09.2021. год.
  У реду, ускладићемо по примедбама
- У изјави пројектанта недостаје грађевинска дозвола
  У реду, додаћемо
- Висина СОС дугмета за ВЦ шољу није наведена
  У реду, биће наведено у књизи 5/6.1 Општа свеска, и у том случају ћемо укључити све локације са СОС системом
- СОС систем потпада под ТСИ (ПРМ матрица), а у документу треба навести да овај систем мора бити направљен у складу са ТСИ.
  У реду, биће наведено у књизи 5/6.1 Општа свеска, и у том случају ћемо укључити све локације са СОС системом

Графички део:

- У графичкој документацији блок дијаграм мрежне опреме треба да садржи одређене тачке повезивања опреме на мрежу, а не само да има приказ облака.
  У реду, захтеваћемо од ЦРДЦ-а да нам да последње изгледе ИТ мреже и тада ћемо имати нову верзију мрежног блок дијаграма

5/6.13.2. САДРЖАЈ

5/6.13 ДОЈАВА ПОЖАРА И СИСТЕМИ ТЕХНИЧКЕ ЗАШТИТЕ - ЛОКАЦИЈА СУБОТИЦА

5/6.13.1.	Насловна страна
5/6.13.2.	Садржај
5/6.613.3.	Решење о одређивању одговорног пројектанта
5/6.13.4.	Изјава одговорног пројектанта
5/6.13.5.	Текстуална документација
	Технички опис
5/6.13.6.	Нумеричка документација
	Прорачун
	Предмер и предрачун
5/6.13.7.	Графичка документација

5/6.13.3 РЕШЕЊЕ О ОДРЕЂИВАЊУ ОДГОВОРНОГ ПРОЈЕКТАНТА

На основу Члана 128, Закона о планирању и изградњи ("Службени гласник РС", бр. 72/09, 81/09-исправка, 64/10- одлука УС, 24/11, 121/12, 42/13-одлука УС, 50/13-одлука УС, 98/13-одлука УС, 132/14, 145/14, 83/2018, 31/2019, 37/2019 - др.закон и 9/2020) и одредби Правилника о садржини, начину и поступку израде и начину вршења контроле техничке документације према класи и намени објеката ("Службени гласник РС", бр. 73/2019) као:

О Д Г О В О Р Н И   П Р О Ј Е К Т А Н Т

за израду **5/6.13 Дојава пожара и системи техничке заштите - локација Суботица**, који је део ПЗИ - Пројекта за извођење за изградњу пруге Београд - Суботица државна граница (Келебија), **ДЕОНИЦА ПРУГЕ НОВИ САД - СУБОТИЦА - ДРЖАВНА ГРАНИЦА (КЕЛЕБИЈА)**, у Новом Саду, Кисачу, Степановићеву, Змајеву, Врбасу, Ловћенцу, Малом Иђошу, Бачкој Тополи, Жеднику, Наумовићеву и Суботици, К.О. Нови Сад I, К.О. Нови Сад IV, К.О. Кисач, К.О. Руменка, К.О. Степановићево, К.О. Ченеј, К.О. Бачко Добро Поље, К.О. Врбас, К.О. Врбас - град, К.О. Змајево, К.О. Куцура, К.О. Ловћенац, К.О. Мали Иђош, К.О. Фекетић, К.О. Бачка Топола, К.О. Бачка Топола - Град, К.О. Мали Београд, К.О. Биково, К.О. Доњи Град, К.О. Жедник, К.О. Нови Град, К.О. Палић, К.О. Стари Град, на катастарским парцелама према списку приложеном у Главној свесци, одређује се:

Периша Прокопијевић, дипл.инж.ел. ____________________ 353 4455 03, 07-152-212/12

Пројектант:	САОБРАЋАЈНИ ИНСТИТУТ ЦИП д.о.о., Београд Немањина 6/IV
Одговорно лице/заступник:	Генерални директор: Милутин Игњатовић, дипл. инж.
	Потпис:
Број техничке документације:	2020-250-ЕЛЕ-5/6.13
Место и датум:	Београд, новембар 2021.год.

5/6.13.4 ИЗЈАВА ОДГОВОРНОГ ПРОЈЕКТАНТА

Одговорни пројектант **5/6.13 Дојава пожара и системи техничке заштите - локација Суботица**, који је део ПЗИ - Пројекта за извођење за изградњу пруге Београд - Суботица државна граница (Келебија), **ДЕОНИЦА ПРУГЕ НОВИ САД - СУБОТИЦА - ДРЖАВНА ГРАНИЦА (КЕЛЕБИЈА)**, у Новом Саду, Кисачу, Степановићеву, Змајеву, Врбасу, Ловћенцу, Малом Иђошу, Бачкој Тополи, Жеднику, Наумовићеву и Суботици, К.О. Нови Сад I, К.О. Нови Сад IV, К.О. Кисач, К.О. Руменка, К.О. Степановићево, К.О. Ченеј, К.О. Бачко Добро Поље, К.О. Врбас, К.О. Врбас - град, К.О. Змајево, К.О. Куцура, К.О. Ловћенац, К.О. Мали Иђош, К.О. Фекетић, К.О. Бачка Топола, К.О. Бачка Топола - Град, К.О. Мали Београд, К.О. Биково, К.О. Доњи Град, К.О. Жедник, К.О. Нови Град, К.О. Палић, К.О. Стари Град, на катастарским парцелама према списку приложеном у Главној свесци:

Периша Прокопијевић, дипл.инж.ел.

И З Ј А В Љ У Ј Е М

1. да је пројекат у свему у складу са издатим Локацијским условима:

-бр. ROP-MSGI-7141-LOC-1/2020, Заводни број: 350-02-00109/2020-14 од 08.05.2020,

-бр. ROP-MSGI-931-LOCA-3/2020, Заводни број: 350-02-00192/2020-14 од 29.05.2020;

-бр. ROP-MSGI-28188-LOCAH-6/2021, Заводни број: 350-02-01883/2021-07 од 30.09.2021. год.

2. да је пројекат у свему у складу са пројектом за грађевинску дозволу и издатом грађевинском дозволом:

-бр. ROP-MSGI-27315-CPI-2/2021, Заводни број: 351-02-03590/2021-07 од 26.10.2021.год.

3. да је пројекат израђен у складу са Законом о планирању и изградњи, прописима, стандардима и нормативима из области изградње објеката и правилима струке;

4. да је пројекат у свему у складу са начинима за обезбеђење испуњења основних захтева за објекат прописаних елаборатима и студијама.

Одговорни пројектант:	Периша Прокопијевић, дипл.инж.ел.
Број лиценце:	353 4455 03, 07-152-212/12
	Потпис:
Број техничке документације:	2020-250-ЕЛЕ-5/6.13
Место и датум:	Београд, новембар 2021.год.

5/6.13.5.
ТЕКСТУАЛНА ДОКУМЕНТАЦИЈА

ТЕХНИЧКИ ОПИС

ДОЈАВА ПОЖАРА И СИСТЕМИ ТЕХНИЧКЕ ЗАШТИТЕ - ЛОКАЦИЈА СУБОТИЦА

УВОД

Предмет ове техничке документације је опремање комплекса станице Суботица на деоници Нови Сад - Суботица - државна граница (Келебија) пруге Београд - Нови Сад - Суботица – државна граница (Келебија) информационо-комуникационим и детекторским системима и инсталацијама.

Овом пројектном документацијом станична зграда, потходник, перони са надстрешницама опремају се следећим информационо-комуникационим системима:

- систем видео обезбеђења - надзора;
- систем контроле приступа;
- систем сигнализације провале;
- стабилни систем за дојаву пожара (АДП);
- СОС систем;

Сваки систем ће бити у функцији када се сва његова опрема (у свим објектима и просторима) постави, повеже и подеси.

.Систем видео надзора

Улога система видео надзора у станици је заштита телекомуникационе опреме за информисање путника постављене унутар и ван објеката и праћење кретања путника дуж перона и у чекаоници.

DOME камере се распоређују у објектима и на фасадама објеката (Станична зграда, Зграда за СС и ТК, Теретна, ЕТП).

Спољашње DOME и бокс камере се распоређују по надстрешницама и стубовима осветљења, у складу са описом приложеним у Општој свесци.

На стуб GSM-R система се постављају две DOME panoramic камере.

По једно радно место у просторији за надзор опште безбедности на којем је стално присутно обучено особље које посматра тренутну ситуацију путем видео камера се предвиђа у свакој регионалној (Нови Сад, Суботица) и субрегионалној станици (Врбас, Бачка Топола). Опрема се са две радне станице: једна са два 32'' монитора, а друга са три 32'' монитора (PC-ВН 1 и PC-ВН 2). Једна радна станица са два 32'' монитора(PC-ВН 3) посматра тренутну ситуацију путем видео камера на самој станици Суботица.

Снимак са камера у комплексу се прослеђује до централне опреме у станици Суботица где се врши складиштење, контрола и управљање над камерама.

Инсталација и напајање елемената система видео надзора се изводи у складу са описом из Опште свеске.

Систем контроле приступа

Овим системом се контролише приступ у технолошким просторијама у објектима.

Све информације се прослеђују до Надлежног места у станици Суботица.

Просторије се опремају електромагнетиним држачима, читачима картица, тастерима за привремену деблокаду врата и *emergency* тастерима, у складу са описом система из Опште свеске.

Контролери се повезују са ЦЈ-ДП и у случају дојаве пожара долази до отпуштања електромагнета на свим вратима (тј. одбрављивања врата) у објекту која су под контролом овог система (и задржавања у том стању до ресетовања ЦЈ-ДП и система контроле приступа).

Инсталација и напајање елемената система контороле приступа се изводи у складу са описом из Опште свеске.

Систем сигнализације провале

Системом сигнализације провале се детектује неовлашћени приступ у технолошким просторијама у објектима и врши алармирање односно упозорење дежурним особама да је до неовлашћеног приступа дошло.

Централни уређај система је централна јединица система за сигнализацију провале ЦЈ-ПП. ЦЈ-ПП се поставља у штићени простор (у ТК просторију) и поред опреме у тој просторији, надгледа опрему и у осталим просторијама у Станичној згради.

Све информације се прослеђују до Надлежног места у станици Суботица.

Просторије се опремају детекторима покрета и лома стакла (просторије у приземљу) и шифраторима. Такође, распоређују се унутрашње и спољашње алармне сирене. Опремање је у складу са описом приложеним у Општој свесци.

Инсталација и напајање елемената система сигнализације провале се изводи у складу са описом из Опште свеске.

Стабилни систем за дојаву пожара (АДП)

Концепција система дојаве пожара

У Станичној згради, згради ЕТП, згради СС и ТК, Теретна планира се стабилни систем за дојаву пожара (АДП).

Пројектом су предвиђена два независна (међусобно повезана) адресабилна система дојаве пожара који се састоји од:

1. расклопних блокова за смештање дела елемената система за дојаву пожара,
2. централног уређаја за дојаву пожара (ЦЈ-ДП),
3. аутоматских јављача пожара,
4. ручних јављача пожара,
5. паралелних индикатора,
6. магнетних контаката за надзор стања отворености противпожарних врата,
7. уређаја за узбуњивање,
8. адресабилних улазних и излазних модула,
9. кабловске инсталације и
10. трасерске галантерије.

Централни уређај за дојаву пожара у станичној згради проглашава се за Главну централу и сместиће се у посебан део Сервер собе (ТК просторија) у приземљу у Станичној згради, где ће се налазити и расклопни блок (орман) дојаве пожара. У згради за ЕТП, згради СС и ТК, Теретна, је смештена ПП централа са свим припадајућим елементима, која је оптичким каблом повезана са Главном централом (у станичној згради). На Главну централу за дојаву пожара везују се петље аутоматских детектора и сигнална инсталација за везу са орманима, рековима и расклопним блоковима других техничких система (извршне функције дојаве пожара).

У расклопне блокове (РО-ДП, поред централа) се смештају командни модули преко којих се врши прикључење извршних елемената и прикупљање улазних информација.

Извршне функције ЦЈ-ДП

Систем за дојаву пожара извршним функцијама иницира одговарајуће радње које су превентива угрожавања људских живота. То подразумева извршне функције које се активирају директно са централе и индиректно преко ормана других система.

Директне извршне функције:

1. Укључивање алармних сирена. Упозорење запослених и посетилаца о настанку пожара у објекту вршиће се звучним сигналима преко алармних сирена.
2. Прослеђивање пуне информације до Надлежног места.
3. Одбрављивање врата под контролом приступа. Сигнал се прослеђује до контролера.
4. Искључивање централног уређаја за сиситем разгласа
5. Отварање аутоматских врата на улазима/излазима у објекту и задржавање у отвореном положају до престанка пожарне опасности.

Индиректне извршне функције омогућавају прослеђивањем сигнала до ормана аутоматике и електромоторног погона:

1. Искључивање климатизације и вентилације
2. Искључивање вентилације ваздушне завесе
3. Отварање прозора за одимљавање

Сигнал се прослеђује до одговарајућих енергетских ормана (приказано у графичкој документацији)

Управљање радом стабилне инсталације за гашење пожара

Пројектована је стабилна инсталација за гашење пожара у Сервер сали па се предвиђа управљање овим системом. Овај систем је повезан на стабилни систем дојаве пожара станичне зграде преко У/И модула на петљи и прослеђује најважније информације (квар, аларме, цурење и проток гаса)

СОС систем

У тоалету за особе са смањеном мобилношћу се предвиђа постављање СОС система.

Централни панел се поставља у у просторију за надзор опште безбедности.

Све информације се прослеђују до Надлежног места у станици Суботица.

Тоалет се опрема позивно-разрешном комбинацијом, притисним тастером и сигналном лампом у складу са описом из Опште свеске.

Инсталација у објекту се изводи у складу са описом из Опште свеске.

Напајање елемената система се изводи у складу са описом из Опште свеске.

Опрема субрегионалне станице

У орман РО-СЕР се постављају одговарајући број уређаја за складиштење видео снимака.

Радне станице система видео надзора, система интеграције безбедности са СОС системом, се предвиђају овим делом техничке документације и постављају се у просторији за ту намену (на Надлежном радном месту).

Одговорни пројектант

Периша Прокопијевић, дипл. инж. ел.
Број лиценце 353 4455 03,
07-152-212/12

5/6.13.6.
НУМЕРИЧКА ДОКУМЕНТАЦИЈА

ПРОРАЧУНИ

<u>Станична зграда Суботица</u>

<u>Прорачун стабилног система дојаве пожара (АДП)</u>

Напомена: Извођач је дужан да након избора централе и осталих елемената стабилног система за дојаву пожара обавезно поново уради прорачуне.

Провера изабраног пресека проводника за алармну линију

Провера изабраног пресека проводника за кабл алармне линије врши се према обрасцу:

$$S = \frac{2xqxlxI}{\Delta U(\%)xU} x100$$

где је:
q - специфична отпорност бакра (Ω*mm²/m)
l - дужина деонице (m)
I - струја потрошача (A)
u - дозвољени пад напона (10%)
U - радни напон (V)

За потребе прорачуна се узима:

Струја унтурашње сирене: I_{unut} = 33mA
Струја спољашње сирене: I_{sp} = 36mA

У критичнијој линији, имамо паралелно везане две алармне сирене за унутрашњу монтажу и 0 алармне сирене за спољашњу монтажу па је: I = 0,06600A

Највећи пад напона је на најудаљенијој сирени па је l = 200m.

Према обрасцу је: S = 0,19030mm²

Изабрани кабл NHXHX 3x1,5 FE180/E30 задовољава прорачунати потребни пресек кабла.

Прорачун капацитета акумулаторске батерије

Улазни подаци:
1. t_n - захтевано време аутономног рада (h)
2. I_n - мирна струја прикључених уређаја (A)
3. I_a - струја аларма прикључених уређаја (A)
4. I_{cn} - мирна струја централе (A)
5. I_{ca} - струја аларма централе (A)
6. t_a - захтевано време аутономног рада у аларму (h)
7. F (1.1 … 1.3) - фактор сигурност

Потребан капацитет акумулатора (B_k) се израчунава по стандарду N.S6.061 према обрасцу:
$B_k = F \times (t_n \times (I_n+I_{cn}) + t_a \times (I_a+I_{ca}))$

Табела 1: *stand-by* режим

Уређај	Потрошња (А)	Број уређаја	Укупна потрошња по уређају (А)
централа Avenar 2000 Premium	0,18500	1	0,18500
медија конвертор	0,20000	2	0,40000
модул са једном петљом LSN 300 A	0,03900	2	0,07800
модул за сирене NZM 0002 A	0,04000	1	0,04000
излазни модул са 8 излаза RML 0008 A	0,00400	2	0,00800
оптички детектор дима FAP-425-O-R	0,00055	230	0,12650
термички детектор FAH-425-T-R	0,00055	6	0,00330
унутрашњи ручни јављач FMC-210-DM-G-R	0,00040	55	0,02200
спољашњи ручни јављач FMC-210-DM-H-R	0,00040	2	0,00080
унутрашња алармна сирена FNM 320 RSD	0,00000	27	0,00000
спољашња алармна сирена FNM 320 LED RSD	0,00000	12	0,00000
паралелни светлосни индикатор FAA-420-RI	0,00000	34	0,00000
улазни модул са 2 улаза FLM-420-I2-W	0,01040	12	0,12480
паралелни панел FMR 5000	0,13000	1	0,13000
Укупна потрошња у *stand-by режиму* (А)			1,11840

Табела 2: алармни режим

Уређај	Потрошња (А)	Број уређаја	Укупна потрошња по уређају (А)
централа Avenar 2000 Premium	0,30500	1	0,30500
медија конвертор	0,20000	2	0,40000
модул са једном петљом LSN 300 A	0,03900	2	0,07800
модул за сирене NZM 0002 A	0,06500	1	0,06500
излазни модул са 8 излаза RML 0008 A	0,06800	2	0,13600
оптички детектор дима FAP-425-O-R	0,00055	230	0,12650
термички детектор FAH-425-T-R	0,00055	6	0,00330
унутрашњи ручни јављач FMC-210-DM-G-R	0,00040	55	0,02200
спољашњи ручни јављач FMC-210-DM-H-R	0,00040	2	0,00080
унутрашња алармна сирена FNM 320 RSD	0,03300	27	0,89100
спољашња алармна сирена FNM 320 LED RSD	0,03600	12	0,43200
паралелни светлосни индикатор FAA-420-RI	0,00500	34	0,17000
улазни модул са 2 улаза FLM-420-I2-W	0,01040	12	0,12480
паралелни панел FMR 5000	0,22500	1	0,22500
Укупна потрошња у алармном режиму (А)			2,97940

Табела 3: Потребна батерија

Режим рада	Потрошња (A)	Сати (h)	Капацитет батерије (Ah)
stand - by	1,11840	72	80,52480
алармни	2,97940	0,5	1,48970
Укупан потребан капацитет батерије (Ah)			82,01450
Фактор сигурности	1,2		98,41740

Предвиђена АКУ батерија капацитета 4x40Ah задовољава постављене захтеве.

Провера дужине петље

Према подацима произвођача опреме дозвољена дужина петље сигналне адресабилне линије износи 1500m. Најдужа пројектована петља је у оквиру препорука произвођача опреме.

Зграда ЕТП Суботица

Прорачун стабилног система дојаве пожара (АДП)

Напомена: Извођач је дужан да након избора централе и осталих елемената стабилног система за дојаву пожара обавезно поново уради прорачуне.

Провера изабраног пресека проводника за алармну линију

Провера изабраног пресека проводника за кабл алармне линије врши се према обрасцу:

$$S = \frac{2xqxlxI}{\Delta U(\%)xU}x100$$

где је:
q - специфична отпорност бакра (Ω*mm²/m)
l - дужина деонице (m)
I - струја потрошача (A)
u - дозвољени пад напона (10%)
U - радни напон (V)

За потребе прорачуна се узима:

Струја унтурашње сирене: I_{unut} = 33mA
Струја спољашње сирене: I_{sp} = 36mA

У критичнијој линији, имамо паралелно везане 1 алармне сирене за унутрашњу монтажу и 1 алармне сирене за спољашњу монтажу па је: I = 0,06900A

Највећи пад напона је на најудаљенијој сирени па је $l = 80$m.

Према обрасцу је: S = 0,07958mm²

Изабрани кабл NHXHX 3x1,5 FE180/E30 задовољава прорачунати потребни пресек кабла.

Прорачун капацитета акумулаторске батерије

Улазни подаци:
1. t_n - захтевано време аутономног рада (h)
2. I_n - мирна струја прикључених уређаја (A)
3. I_a - струја аларма прикључених уређаја (A)
4. I_{cn} - мирна струја централе (A)
5. I_{ca} - струја аларма централе (A)
6. t_a - захтевано време аутономног рада у аларму (h)
7. F (1.1 … 1.3) - фактор сигурност

Потребан капацитет акумулатора (B_k) се израчунава по стандарду N.S6.061 према обрасцу:
$B_k = F \times (t_n \times (I_n+I_{cn}) + t_a \times (I_a+I_{ca}))$

Табела 1: *stand-by* режим

Уређај	Потрошња (A)	Број уређаја	Укупна потрошња по уређају (A)
централа Avenar 2000 Premium	0,18500	1	0,18500
медија конвертор	0,20000	2	0,40000
модул са једном петљом LSN 300 A	0,03900	2	0,07800
модул за сирене NZM 0002 A	0,04000	1	0,04000
излазни модул са 8 излаза RML 0008 A	0,00400	2	0,00800
оптички детектор дима FAP-425-O-R	0,00055	42	0,02310
термички детектор FAH-425-T-R	0,00055	0	0,00000
унутрашњи ручни јављач FMC-210-DM-G-R	0,00040	9	0,00360
спољашњи ручни јављач FMC-210-DM-H-R	0,00040	2	0,00080
унутрашња алармна сирена FNM 320 RSD	0,00000	4	0,00000
спољашња алармна сирена FNM 320 LED RSD	0,00000	2	0,00000
паралелни светлосни индикатор FAA-420-RI	0,00000	0	0,00000
улазни модул са 2 улаза FLM-420-I2-W	0,01040	0	0,00000
паралелни панел FMR 5000	0,13000	0	0,00000
Укупна потрошња у *stand-by режиму* (A)			0,73850

Табела 2: алармни режим

Уређај	Потрошња (A)	Број уређаја	Укупна потрошња по уређају (A)
централа Avenar 2000 Premium	0,30500	1	0,30500
медија конвертор	0,20000	2	0,40000
модул са једном петљом LSN 300 A	0,03900	2	0,07800
модул за сирене NZM 0002 A	0,06500	1	0,06500
излазни модул са 8 излаза RML 0008 A	0,06800	2	0,13600
оптички детектор дима FAP-425-O-R	0,00055	42	0,02310
термички детектор FAH-425-T-R	0,00055	0	0,00000
унутрашњи ручни јављач FMC-210-DM-G-R	0,00040	9	0,00360
спољашњи ручни јављач FMC-210-DM-H-R	0,00040	2	0,00080
унутрашња алармна сирена FNM 320 RSD	0,03300	4	0,13200
спољашња алармна сирена FNM 320 LED RSD	0,03600	2	0,07200
паралелни светлосни индикатор FAA-420-RI	0,00500	0	0,00000
улазни модул са 2 улаза FLM-420-I2-W	0,01040	0	0,00000
паралелни панел FMR 5000	0,22500	0	0,00000
Укупна потрошња у алармном режиму (A)			1,21550

Табела 3: Потребна батерија

Режим рада	Потрошња (A)	Сати (h)	Капацитет батерије (Ah)
stand - by	0,73850	72	53,17200
алармни	1,21550	0,5	0,60775
Укупан потребан капацитет батерије (Ah)			53,77975
Фактор сигурности	1,2		64,53570

Предвиђена АКУ батерија капацитета 2x40Ah задовољава постављене захтеве.

Провера дужине петље

Према подацима произвођача опреме дозвољена дужина петље сигналне адресабилне линије износи 1500m. Најдужа пројектована петља је у оквиру препорука произвођача опреме.

Зграда Релејна Суботица

Прорачун стабилног система дојаве пожара (АДП)

Напомена: Извођач је дужан да након избора централе и осталих елемената стабилног система за дојаву пожара обавезно поново уради прорачуне.

Провера изабраног пресека проводника за алармну линију

Провера изабраног пресека проводника за кабл алармне линије врши се према обрасцу:

$$S = \frac{2xqxlxI}{\Delta U(\%)xU} x100$$

где је:
q - специфична отпорност бакра (Ω*mm²/m)
l - дужина деонице (m)
I - струја потрошача (A)
u - дозвољени пад напона (10%)
U - радни напон (V)

За потребе прорачуна се узима:

Струја унтурашње сирене: I_{unut} = 33mA
Струја спољашње сирене: I_{sp} = 36mA

У критичнијој линији, имамо паралелно везане 5 алармне сирене за унутрашњу монтажу и 0 алармне сирене за спољашњу монтажу па је: I = 0,16500A

Највећи пад напона је на најудаљенијој сирени па је $l = 30$m.

Према обрасцу је: S = 0,07136mm²

Изабрани кабл NHXHX 3x1,5 FE180/E30 задовољава прорачунати потребни пресек кабла.

Прорачун капацитета акумулаторске батерије

Улазни подаци:
1. t_n - захтевано време аутономног рада (h)
2. I_n - мирна струја прикључених уређаја (A)
3. I_a - струја аларма прикључених уређаја (A)
4. I_{cn} - мирна струја централе (A)
5. I_{ca} - струја аларма централе (A)
6. t_a - захтевано време аутономног рада у аларму (h)
7. F (1.1 … 1.3) - фактор сигурност

Потребан капацитет акумулатора (B_k) се израчунава по стандарду N.S6.061 према обрасцу:

$B_k = F \times (t_n \times (I_n + I_{cn}) + t_a \times (I_a + I_{ca}))$

Табела 1: *stand-by* режим

Уређај	Потрошња (А)	Број уређаја	Укупна потрошња по уређају (А)
централа Avenar 2000 Premium	0,18500	1	0,18500
медија конвертор	0,20000	2	0,40000
модул са једном петљом LSN 300 A	0,03900	2	0,07800
модул за сирене NZM 0002 A	0,04000	1	0,04000
излазни модул са 8 излаза RML 0008 A	0,00400	2	0,00800
оптички детектор дима FAP-425-O-R	0,00055	13	0,00715
термички детектор FAH-425-T-R	0,00055	0	0,00000
унутрашњи ручни јављач FMC-210-DM-G-R	0,00040	5	0,00200
спољашњи ручни јављач FMC-210-DM-H-R	0,00040	2	0,00080
унутрашња алармна сирена FNM 320 RSD	0,00000	7	0,00000
спољашња алармна сирена FNM 320 LED RSD	0,00000	2	0,00000
паралелни светлосни индикатор FAA-420-RI	0,00000	1	0,00000
улазни модул са 2 улаза FLM-420-I2-W	0,01040	2	0,02080
паралелни панел FMR 5000	0,13000	0	0,00000
Укупна потрошња у *stand-by режиму* (А)			0,74175

Табела 2: алармни режим

Уређај	Потрошња (А)	Број уређаја	Укупна потрошња по уређају (А)
централа Avenar 2000 Premium	0,30500	1	0,30500
медија конвертор	0,20000	2	0,40000
модул са једном петљом LSN 300 A	0,03900	2	0,07800
модул за сирене NZM 0002 A	0,06500	1	0,06500
излазни модул са 8 излаза RML 0008 A	0,06800	2	0,13600
оптички детектор дима FAP-425-O-R	0,00055	13	0,00715
термички детектор FAH-425-T-R	0,00055	0	0,00000
унутрашњи ручни јављач FMC-210-DM-G-R	0,00040	5	0,00200
спољашњи ручни јављач FMC-210-DM-H-R	0,00040	2	0,00080
унутрашња алармна сирена FNM 320 RSD	0,03300	7	0,23100
спољашња алармна сирена FNM 320 LED RSD	0,03600	2	0,07200
паралелни светлосни индикатор FAA-420-RI	0,00500	1	0,00500
улазни модул са 2 улаза FLM-420-I2-W	0,01040	2	0,02080
паралелни панел FMR 5000	0,22500	0	0,00000
Укупна потрошња у алармном режиму (А)			1,32275

Табела 3: Потребна батерија

Режим рада	Потрошња (A)	Сати (h)	Капацитет батерије (Ah)
stand - by	0,74175	72	53,40600
алармни	1,32275	0,5	0,66138
Укупан потребан капацитет батерије (Ah)			54,06738
Фактор сигурности	1,2		64,88085

Предвиђена АКУ батерија капацитета 2x40Ah задовољава постављене захтеве.

Провера дужине петље

Према подацима произвођача опреме дозвољена дужина петље сигналне адресабилне линије износи 1500m. Најдужа пројектована петља је у оквиру препорука произвођача опреме.

Зграда Теретна Суботица

Прорачун стабилног система дојаве пожара (АДП)

Напомена: Извођач је дужан да након избора централе и осталих елемената стабилног система за дојаву пожара обавезно поново уради прорачуне.

Провера изабраног пресека проводника за алармну линију

Провера изабраног пресека проводника за кабл алармне линије врши се према обрасцу:

$$S = \frac{2xqxlxI}{\Delta U(\%)xU}x100$$

где је:
q - специфична отпорност бакра (Ω*mm²/m)
l - дужина деонице (m)
I - струја потрошача (A)
u - дозвољени пад напона (10%)
U - радни напон (V)

За потребе прорачуна се узима:

Струја унтурашње сирене: I_{unut} = 33mA
Струја спољашње сирене: I_{sp} = 36mA

У критичнијој линији, имамо паралелно везане 2 алармне сирене за унутрашњу монтажу и 2 алармне сирене за спољашњу монтажу па је: I = 0,13800A

Највећи пад напона је на најудаљенијој сирени па је $l = 40$m.

Према обрасцу је: S = 0,07958mm²

Изабрани кабл NHXHX 3x1,5 FE180/E30 задовољава прорачунати потребни пресек кабла.

Прорачун капацитета акумулаторске батерије

Улазни подаци:
1. t_n - захтевано време аутономног рада (h)
2. I_n - мирна струја прикључених уређаја (A)
3. I_a - струја аларма прикључених уређаја (A)
4. I_{cn} - мирна струја централе (A)
5. I_{ca} - струја аларма централе (A)
6. t_a - захтевано време аутономног рада у аларму (h)
7. F (1.1 … 1.3) - фактор сигурност

Потребан капацитет акумулатора (B_k) се израчунава по стандарду N.S6.061 према обрасцу:
$B_k = F \times (t_n \times (I_n+I_{cn}) + t_a \times (I_a+I_{ca}))$

Табела 1: *stand-by* режим

Уређај	Потрошња (A)	Број уређаја	Укупна потрошња по уређају (A)
централа Avenar 2000 Premium	0,18500	1	0,18500
медија конвертор	0,20000	2	0,40000
модул са једном петљом LSN 300 A	0,03900	2	0,07800
модул за сирене NZM 0002 A	0,04000	1	0,04000
излазни модул са 8 излаза RML 0008 A	0,00400	2	0,00800
оптички детектор дима FAP-425-O-R	0,00055	25	0,01375
термички детектор FAH-425-T-R	0,00055	9	0,00495
унутрашњи ручни јављач FMC-210-DM-G-R	0,00040	9	0,00360
спољашњи ручни јављач FMC-210-DM-H-R	0,00040	2	0,00080
унутрашња алармна сирена FNM 320 RSD	0,00000	6	0,00000
спољашња алармна сирена FNM 320 LED RSD	0,00000	2	0,00000
паралелни светлосни индикатор FAA-420-RI	0,00000	3	0,00000
улазни модул са 2 улаза FLM-420-I2-W	0,01040	2	0,02080
паралелни панел FMR 5000	0,13000	0	0,00000
Укупна потрошња у *stand-by режиму* (A)			0,75490

Табела 2: алармни режим

Уређај	Потрошња (A)	Број уређаја	Укупна потрошња по уређају (A)
централа Avenar 2000 Premium	0,30500	1	0,30500
медија конвертор	0,20000	2	0,40000
модул са једном петљом LSN 300 A	0,03900	2	0,07800
модул за сирене NZM 0002 A	0,06500	1	0,06500
излазни модул са 8 излаза RML 0008 A	0,06800	2	0,13600
оптички детектор дима FAP-425-O-R	0,00055	25	0,01375
термички детектор FAH-425-T-R	0,00055	9	0,00495
унутрашњи ручни јављач FMC-210-DM-G-R	0,00040	9	0,00360
спољашњи ручни јављач FMC-210-DM-H-R	0,00040	2	0,00080
унутрашња алармна сирена FNM 320 RSD	0,03300	6	0,19800
спољашња алармна сирена FNM 320 LED RSD	0,03600	2	0,07200
паралелни светлосни индикатор FAA-420-RI	0,00500	3	0,01500
улазни модул са 2 улаза FLM-420-I2-W	0,01040	2	0,02080
паралелни панел FMR 5000	0,22500	0	0,00000
Укупна потрошња у алармном режиму (A)			1,31290

Табела 3: Потребна батерија

Режим рада	Потрошња (A)	Сати (h)	Капацитет батерије (Ah)
stand - by	0,75490	72	54,35280
алармни	1,31290	0,5	0,65645
Укупан потребан капацитет батерије (Ah)			55,00925
Фактор сигурности	1,2		66,01110

Предвиђена АКУ батерија капацитета 2x40Ah задовољава постављене захтеве.

Провера дужине петље

Према подацима произвођача опреме дозвољена дужина петље сигналне адресабилне линије износи 1500m. Најдужа пројектована петља је у оквиру препорука произвођача опреме.

Одговорни пројектант

Периша Прокопијевић, дипл. инж. ел.
Број лиценце 353 4455 03,
07-152-212/12

ПРЕДМЕР И ПРЕДРАЧУН

5/6.13. ДОЈАВА ПОЖАРА И СИСТЕМИ ТЕХНИЧКЕ ЗАШТИТЕ - ЛОКАЦИЈА СУБОТИЦА

Напомена: Све позиције које се односе на материјал обухватају и испоруку.

Број	Опис радова	Јед. мере	Колич.	Јединична цена (RSD)	Цена (RSD)
			A	B	AxB

НАПОМЕНА
1. Све позиције које се односе на материјал обухватају и испоруку.
2. Наведени типови и произвођачи појединих делова опреме или инсталационог материјала дати су као ближи податак и нису обавезујући. Извођач може уградити и другу опрему, односно материјал, али под условом да тај има еквивалентне електротехничке и конструктивне карактеристике као и наведени, што потврђује и оверава стручно лице инвеститора – надзорни орган.
3. Део опреме се монтира у близини проводника контактне мреже 25kV/50Hz.
4. Сви каблови и инсталационе ребрасте цеви и друга трасерска галантерија у објектима морају бити типа HF (не ослобађа отровне гасове).
5. Сви уређаји/опрема могу бити реализовани као компактан уређај или као комбинација уређаја еквивалентних карактеристика и функционалности.

1	**ГЛАВНЕ КАБЛОВКСЕ ТРАСЕ**				
	Материјал				
05.06.13.01.01	Цев PE Ø 50	m	50	48,00	2.400,00
05.06.13.01.02	Фазонски елементи за рачвање, скретање правца и редукцију пречника за PEØ 50 цеви.	ком	40	240,00	9.600,00
05.06.13.01.03	Перфорирани оклопљени кабловски регал од челичног лима. Комплет са монтажним прибором и елементима за хоризонтална и вертикална скретања и монтажу у спуштени плафон/плафон, пресека 200mm x 50mm.	m	500	3.000,00	1.500.000,00
05.06.13.01.04	Перфорирани кабловски регал од челичног лима. Комплет са монтажним прибором и елементима за хоризонтална и вертикална скретања и монтажу у дупли под, пресека 200mm x 50mm.	m	10	2.640,00	26.400,00
05.06.13.01.05	Самолепљиве пластичне каналице без халогнених елемената димензија:				
	- 16x16x1000mm	m	30	360,00	10.800,00
	- 16x40x1000mm	m	30	600,00	18.000,00
05.06.13.01.06	Halogen free инсталационо ребрасто црево са свим фазонским и спојним елементима и обујмицама (3ком/1м), (постављање у објекту),(Dietzel Univolt FX) или еквивалент. Унутрашњег пречника:				
	- Ø40	m	400	120,00	48.000,00
	- Ø36	m	500	96,00	48.000,00
	- Ø16	m	400	72,00	28.800,00
05.06.13.01.07	Инсталационо ребрасто црево са свим фазонским и спојним елементима и обујмицама (3ком/1м), (постављање ван објекта),(Dietzel Univolt FX) или еквивалент. Унутрашњег пречника:				
	- Ø40	m	500	120,00	60.000,00
	- Ø36	m	1000	72,00	72.000,00

05.06.13.01.08	Противпожарна смеса која са пожарном препреком чини компактну целину са аспекта тражене отпорности на пожар, са одговарајућим атестом, у складу са важећом законском регулативом	m²	10	32.400,00	324.000,00
05.06.13.01.09	Ситан инсталациони материјал (торбан вијци, лучне обујмице, типлови...)	компл	5	12.000,00	60.000,00
	Радови				
05.06.13.01.10	Полагање PE цеви у припремљене трасе са уградњом фазонских елемената	m	50	48,00	2.400,00
05.06.13.01.11	Постављање кабловских регала у спуштеном плафону / по зиду	m	500	240,00	120.000,00
05.06.13.01.12	Постављање кабловских регала у дуплом поду	m	10	120,00	1.200,00
05.06.13.01.13	Постављање самолепљивих пластичних каналица са свим потребним радовима.	m	60	240,00	14.400,00
05.06.13.01.14	Постављање инсталационих цеви у зид / плафон / спуштени плафон / дупли под, са штемовањем зидова, пробијањем отвора, уградњом разводних кутија.	m	1300	240,00	312.000,00
05.06.13.01.15	Постављање инсталационих цеви у стубове осветљења и у надстрешницу	m	1500	48,00	72.000,00
05.06.13.01.16	Сви радови на затварању продора инсталације противпожарном смесом (у складу са важећим прописима) и премазивање каблова, цеви, каналица и сл. у дужини од по једног метра са сваке стране продора.	m²	10	6.000,00	60.000,00

	УКУПНО ГЛАВНЕ КАБЛОВСКЕ ТРАСЕ:	**2.790.000,00**

2	**СИСТЕМ ВИДЕО ОБЕЗБЕЂЕЊА**				
	Напомена: Инсталација је обрађена у оквиру поглавља које се односи на заједничку рачунраску мрежу.				
	Материјал				
05.06.13.02.01	IP bulet ONVIF Day/Night full HD 1080p камера, сензор 1/2.8" CMOS HD 1937 x 1097 (2.12MP) са уграђеним сочивом 2.8-12мм са ауто фокусом и ирисом; висок динамички опсег (HDR) од 137dB са интелигентним динамичким потискивањем шума (iDNR), 60m домета IP LED, аутоматска електронска контрола брзине затварача (AES); осетљивост при мин. условима осветљења 0.0051 lux у ноћном режиму, 0.0225 lux у колор режиму (30 IRE), 0.0lux са укљученим LED; поседује механички филтар за прави дан/ноћ режим рада; 1080p HD при 60fps максимално, симултани троструки streaming (2 x H.265 Main Profile и 1 x M-JPEG), подршка за локално снимање на microSD меморијску картицу до 2TB; Камера садржи лиценцу софтвера за интелигентну видео анализу за IP камере са следећим функцијама: Софтвер поуздано открива, прати и анализира покретне објекте, а потискује нежељене аларме из лажних извора на слици. Доступни су напредни задаци попут вишеструког преласка линије, раздвајања, процене густине и бројања људи - потпуно конфигурабилно форензичко претраживање ; IP67, IK10 отпорност на вандале (BOSCH NBE-6502-AL или еквивалентно)	ком	46	97.920,00	4.504.320,00
05.06.13.02.02	Адапптер за носач за стуб (BOSCH LTC 9213/01 или еквивалентно)	ком	46	9.240,00	425.040,00

05.06.13.02.03	IP Куполна ONVIF Day/Night full HD камера, сензор 1/2.9" CMOS HD 3072 x 1728 (5MP) са уграђеним сочивом 3,2 до 10mm са ауто фокусом и ирисом; WDR од минимум 120dB са интелигентним динамичким потискивањем шума (iDNR), аутоматска електронска контрола брзине затварача (AES); осетљивост при мин. условима осветљења 0.042 lux у ноћном режиму, 0.379 lux у колор режиму (30 IRE); поседује механички филтар за прави дан/ноћ режим рада; 5MP при 20fps максимално, симултани троструки streaming (2 x H.265 Main Profile и 1 x M-JPEG), подршка за локално снимање на microSD меморијску картицу до 2TB. Напредне карактеристике укључује напредну контролу аларма, Интелигентно Ауто праћење објеката и интелигентна видео аналитика. IP66, IK10 отпорност на вандале (BOSCH NDE-3503-AL или еквивалентно)	ком	18	68.400,00	1.231.200,00
05.06.13.02.04	IP Куполна ONVIF Day/Night full HD 1080p камера, сензор 1/3" CMOS HD 2048 x 1536 (3MP) са уграђеним сочивом **3-9мм** са ауто фокусом и ирисом; висок динамички опсег (HDR) од минимум **120dB** са интелигентним динамичким потискивањем шума (iDNR), аутоматска електронска контрола брзине затварача (AES); осетљивост при мин. условима осветљења0.0011 lx у ноћном режиму, 0.0075 lxу колор режиму (30 IRE); поседује механички филтар за прави дан/ноћ режим рада; 1080p HD при 30fps максимално, симултани троструки streaming (2 x H.264 Main Profile и 1 x M-JPEG), подршка за локално снимање на microSD меморијску картицу до 2TB; Софтверска лиценца за интелигентну видео анализу на IP камери, са следећим функцијама: поуздано открива, прати и анализира покретне објекте док сузбија нежељене аларме; препознаје лица у сцени; ретроспективна форензичке претрага; IP67, IK10 отпорност на вандале (BOSCH NIN-73023-A3A или еквивалентно)	ком	75	142.560,00	10.692.000,00
05.06.13.02.05	Адапптер за монтажу куполне камере на зид (BOSCH VDA-832FHD-WMT или еквивалентно)	ком	75	6.720,00	504.000,00

05.06.13.02.06	IP Panoramic плафонска ONVIF 5Mpix камера са 1/3-inch CMOS и са сочивом 360° Fisheye 1.19 mm. Поседује могућност електронског PTZ у високој резолуцији са могућношћу поделе кружне слике у више правоугаоних слика. Са WDR од минимум 81dB са интелигентним динамичким потискивањем шума (iDNR). Симултани троструки streaming (2 x H.264 Main Profile и 1 x M-JPEG), подршка за локално снимање на microSD меморијску картицу до 2TB; IK10 антивандал заштита (BOSCH NUC-52051-F0E или еквивалентно)	ком	6	78.600,00	471.600,00
05.06.13.02.07	Клијентска радна станица за видео мониторинг, базирана на Intel® Core™ Xeon E5-1650 процесору и Microsoft оперативном систему. Преглед архиве и преглед уживо у максималном FPS најмање 32 инсталиране камере. Техничка спецификација min: 500GB HDD, blue-ray RW, 8GB RAM, Gigabit (10/100/1000 Mbs/s) LAN, Intel® HD Audio, 2 x USB 3.0, 2 x USB 2.0, напајање 700W, RAID 0,1,5, 1xserial port header. Видео излази: графичка картица са 8GB сопствене меморије, могуће прикључити до 4 монитора истовремено. Остало: MiniTower, тастатура, оптички миш Оперативни Систем : Microsoft Windows 8.1 64 bit. (BOSCH **MHW-WZ4G4-HEN4** или еквивалентно)	ком	1	456.000,00	456.000,00
05.06.13.02.08	Wide LED монитор 32“ Full HD оптимизован за 24/7 рад са системима видео надзора следећих карактеристика: 1920x1080Px, HDMI, DVI, VGA, S-Video улази. Два композитна BNC конектора - улаз и loop-through излаз, висок контраст 3,000:1, осветљај 350 cd/m2, угао гледања 178° (H/V). BOSCH UML-323-90 или еквивалентно	ком	2	201.000,00	402.000,00
05.06.13.02.09	Ситан и остали неспецифициран материјал и радови	компл	1	24.000,00	24.000,00

	Радови				
05.06.13.02.10	Монтажа и повезивање на постављену инсталацију бокс камере	ком	46	7.800,00	358.800,00
05.06.13.02.11	Монтажа и повезивање на постављену инсталацију адаптера бокс камере	ком	46	600,00	27.600,00
05.06.13.02.12	Монтажа и повезивање на постављену инсталацију куполне камере	ком	99	10.800,00	1.069.200,00
05.06.13.02.13	Монтажа и повезивање на постављену инсталацију адаптера куполне камере	ком	75	600,00	45.000,00
05.06.13.02.14	Монтажа и повезивање на постављену инсталацију радне станице	ком	1	6.000,00	6.000,00
05.06.13.02.15	Монтажа и повезивање на постављену инсталацију монитора	ком	2	1.200,00	2.400,00

	УКУПНО СИСТЕМ ВИДЕО ОБЕЗБЕЂЕЊА:	**20.219.160,00**

3	**СИСТЕМ КОНТРОЛЕ ПРИСТУПА**				
	Материјал				
05.06.13.03.01	Кутија за смештај контролера са две DIN шине (BOSCH AEC-AMC2-UL2 или еквивалентно)	ком	8	19.800,00	158.400,00
05.06.13.03.02	Контролер 4 Wiegand са CF картицом. Паметна контрола приступа за 1 до 4 улаза; 4 интерфејса укључујући напајање читача; LCD дисплеј за приказ информација; Самостално контролисање пребацивања између примања и слања; Самостална електронска потврда прикључака и излаза; Улаз за спољно повезан контакт саботаже има четири конектора за повезивање до четири читача ID картица; Виеганд интерфејс или еквивалентно; 512 kB-EPROM/FLASH, 256 kB-SRAM, Серијски EEPROM, RTC; Pluggable 2 GB compact flash; Батерија за SRAM и RTC; Адреса може да се подеси преко клизних свичева; 8 релејних излаза, 8 контролисаних аналогних улаза; IP 30 ниво заштите; BOSCH APC-AMC2-4WCF или еквивалентно	ком	8	120.000,00	960.000,00

05.06.13.03.03	Екстерно напајање са уграђеним UPS-ом BOSCH APS-PBC-60 или еквивалентно	ком	8	28.800,00	230.400,00
05.06.13.03.04	Батерија за додатно напајање 12 V / 7.2 Ah	ком	16	2.880,00	46.080,00
05.06.13.03.05	Компактни Wiegand Mifare/iClass читач са звучним сигналом и разнобојним LED дисплејем. Пластифициран, за унутрашњу и спољашњу монтажу. Потрошња струје 65 mA / просечна, 225 mA максималн; IP55 степен заштите (BOSCH ARD-AYBS6260 или еквивалентно)	ком	17	13.920,00	236.640,00
05.06.13.03.06	Тастер "захтев за излазом" са симболом кључа (назидна уградња) BOSCH 4710760047 или еквивалентно	ком	17	3.720,00	63.240,00
05.06.13.03.07	"EMERGENCY EXIT" тастер за деблокаду свих врата у случају опасности у комплету са разводном кутијом опремљеном редном клемом за паралелно одвајање инсталације без халогених елемената CQR FP2/GR/EDR или еквивалентно	ком	17	9.360,00	159.120,00
05.06.13.03.08	Електромагнетни држач за врата, 12/24Vdc, максимално оптерећење 300kg. Са индикатором статуса врата	ком	17	11.400,00	193.800,00
05.06.13.03.09	Инсталациони кабл типа: JH(St)H 2x2x0.8	m	1000	120,00	120.000,00
	JH(St)H 5x2x0.8	m	1000	204,00	204.000,00
05.06.13.03.10	Ситан и остали неспецифициран материјал и радови	компл	1	24.000,00	24.000,00

	Радови				
05.06.13.03.11	Полагање каблова у већ припремљене трасе.	m	2000	60,00	120.000,00
05.06.13.03.12	Склапање, монтажа и повезивање на изведену инсталацију кућишта за смештање опреме система са уградњом и повезивањем опреме	ком	8	42.000,00	336.000,00
05.06.13.03.13	Монтажа и повезивање на изведену инсталацију читача	ком	17	1.800,00	30.600,00
05.06.13.03.14	Монтажа и повезивање на изведену инсталацију тастера за трајну/ привремену деблокаду електромагнетних држача	ком	34	1.200,00	40.800,00
05.06.13.03.15	Монтажа и повезивање на изведену инсталацију електромагнетног држача	ком	17	1.800,00	30.600,00
05.06.13.03.16	Мерење и испитивање изведене инсталације	компл	1	12.000,00	12.000,00

	УКУПНО СИСТЕМ КОНТРОЛЕ ПРИСТУПА:	**2.965.680,00**

4	**СИСТЕМ СИГНАЛИЗАЦИЈЕ ПРОВАЛЕ**				
	Материјал				
05.06.13.04.01	Комплет кућиште. Погодно за главни панел (плочу централе), DE модул, напајање, 2 x 40 Ah батерије и 4 x ЛСН гејтвеј. Садржи плоче за монтажну. BOSCH ICP-MAP0111 или еквивалентно	ком	5	40.200,00	201.000,00
05.06.13.04.02	Главни панел подржава до 1500 адреса, 500 области и 1000 корисника. Као део модуларне алармне платформе, главни панел са могућношћу повезивања са системом за интеграцију система безбедности преко интернет протокола (IP). Спољна CAN магистрала - до 1000m у укупној дужини; спољна магистрала дозвољава командне центре, гејтвеје за повезивање и напајања електричном енергијом која се стављају као појединачни елементи, обезбеђујући већу ефикасност. Верзија софтвера свих уређаја у модуларној алармној платформи се може надоградити или ажурирати уз помоћ даљинског програмирања софтвера. Ово омогућава надоградње или ажурирања софтвера на лицу места или са удаљене локације (IP through Ethernet) . Има VdS сертификат. BOSCH ICP-MAP5000-2 или еквивалентно	ком	5	87.000,00	435.000,00

05.06.13.04.03	Гејтвеј модул подржава до 127 уређаја са максималном струјом петље до 300mA. Пружа флексибилне мрежне структуре (једну петљу или две гране) даје јединствену редудансу грешке на петљи конфигурације (не на конфигурацији са гранама) Омогућава два помоћна излаза (500mA сваки) BOSCH ICP-MAP0010 или еквивалентно.	ком	5	25.440,00	127.200,00
05.06.13.04.04	Модул за повезивање комуникатора. Подржава повезивање штампача. Обезбеђује два RS-232 COM порта. Обезбеђује три надзирана и програмабилна излаза за сирене, сигналне лампе и друге аудио-визуелне уређаје. Обезбеђује два програмабилна излаза отвореног колектора. BOSCH ICP-MAP0007-2 или еквивалентно	ком	5	37.560,00	187.800,00
05.06.13.04.05	Напајање 150W. Обезбеђује два независна излаза снаге са фиксном 28 VDC. Обезбеђује 150W за пуњење батерије и напајање система. Обезбеђује контролисанi номинални излаз за напајање 500mA, 24 VDC. Обезбеђује два сува релејна контакта за AC и DC сигнализацију грешке. Подржава независни дуални надзор батерије. Обезбеђује заштиту оптерећења батерије. BOSCH IPP-MAP0005-2 или еквивалентно.	ком	5	40.320,00	201.600,00
05.06.13.04.06	Акумулатор 12V 42Ah BOSCH IPS-BAT12V-45AH или еквивалентно	ком	10	14.400,00	144.000,00
05.06.13.04.07	Сензор са PIR и микроталасном детекцијом. Аларм се детектује обрадом оба сигнала, функција заштите против маскирања. Подешавање висине монтаже и зоне покривања BOSCH PDL2-A12GL или еквивалентно	ком	13	13.440,00	174.720,00
05.06.13.04.08	Конвенционални детектор лома стакла у комплету са адресабилним елементом за повезивање у петљу. Анализа звука базирана намикропроцесорској технологији Аутоматски тест буке средине, провера звука. BOSCH DS1108I и ISP-EM55SM-120 или еквивалентно	ком	8	11.040,00	88.320,00
05.06.13.04.09	Сирена за унутрашњу монтажу. Номинална снага од 117 dBA. Ова сирена је заштићена од неовлашћеног отварања поклопца и од уклањања базе са зида. Сирена има могућност уграђеног резервног напајања. BOSCH IUI-SIR-ID или еквивалентно	ком	8	10.920,00	87.360,00

05.06.13.04.10	Спољна сирена. Кућиште од челика дебљине 1,5 мм заштићено тампером од неовлашћеног отварања; Регулација пуњења напон 13,8 VDC; Ниво буке од 117 dBA BOSCH IUI-SIR-OD или еквивалентно	ком	8	18.720,00	149.760,00
05.06.13.04.11	Акумулатор 12V 2,2Ah за додатно напајање спољне сирене. BOSCH D1222 или еквивалентно	ком	16	1.800,00	28.800,00
05.06.13.04.12	Тастатура, LCD екран осетљив на додир дијагонале 14cm. Екран осетљив на додир даје трајан графички интерфејс (16В живе боје са 320 x 240 пиксела) који се састоји од интуитивних икона и менија који омогућавају корисницима приступ функцијама система. Корисници директно додиривањем слике на екрану могу да наоружају систем или део система, разоружају, или изабрати друге опције менија. Уграђени звучник са подесивом јачином звука. Има VdS сертификат. BOSCH IUI-MAP0001-2 или еквивалентно	ком	5	45.600,00	228.000,00
05.06.13.04.13	Иннсталациони кабл типа: JH(St)H 3x2x0.8	m	3000	144,00	432.000,00
05.06.13.04.14	Ситан и остали неспецифициран материјал и радови	компл	1	24.000,00	24.000,00
	Радови				
05.06.13.04.15	Полагање каблова у већ припремљене трасе.	m	3000	60,00	180.000,00
05.06.13.04.16	Склапање, монтажа и повезивање на извдедену инсталацију кућишта за смештање опреме система са уградњом и повезивањем опреме	ком	5	38.400,00	192.000,00
05.06.13.04.17	Монтажа и повезивање на извдену инсталацију сензора покрета	ком	13	1.800,00	23.400,00
05.06.13.04.18	Монтажа и повезивање на извдену инсталацију детектора лома стакла	ком	8	1.440,00	11.520,00
05.06.13.04.19	Монтажа и повезивање на извдену инсталацију алармних сирена	ком	16	2.400,00	38.400,00
05.06.13.04.20	Монтажа и повезивање на извдену инсталацију тастатуре	ком	5	6.000,00	30.000,00
05.06.13.04.21	Мерење и испитивање изведене инсталације sa puštanjem sistema u rad	компл	5	132.000,00	660.000,00

УКУПНО СИСТЕМ СИГНАЛИЗАЦИЈЕ ПРОВАЛЕ:	**3.644.880,00**

5	**СИСТЕМ АУТОМАТСКЕ ДОЈАВЕ ПОЖАРА**				
	Материјал: Станична зграда				
05.06.13.05.01	Адресибилна противпожарна централа (Avenar 2000 Premium или еквивалентно) која подржава EN54 и VdS стандард, опремљена следећим елементима: - челично кућиште (монтажа на зид) са поклопцем - панел шине за постављање функционалних модула - држач за четири батерије и јединице за напајање - панел контролер са оперативним екраном на српском језику (могућност повезивања штампача) - јединица за напајање, 24V/5A - USB, CAN, Ethernet интерфејси - 2 10/100BASE-TX порта сва опрема потребна за повезивање централе на 4 SM FO. - Ethernet порт за прикључење радне станице - софтверски кључ за могућност интеграције и повезивања централе под надзорни софтвер путем прикључења на OPC - интерфејс модул за повезивање са радном станицом - омогућава две адресабилне петље, са могућношћу прикључења до 254 LSN елемента по петљи, максималне дужине петље до 1600m и максималне потрошње по петљи до 300mA - контролни модул за батерије - модул за повзивање две линије алармних сирена	ком	1	600.000,00	600.000,00
05.06.13.05.02	Релејни модул са 8 нисконапонских релејних излаза (RML 0008 A или еквивалентно)	ком	2	11.400,00	22.800,00
05.06.13.05.03	Акумулаторска батерија 12 VDC, 40Ah.	ком	4	14.400,00	57.600,00

05.06.13.05.04	Разводни орман (РО-ДП) за монтажу у зид израђен од челичног лима, димензија 260x260x145mm, са носачем за реглете, опремљен са две прикључне и једном раставном летвицом 10x2 са IDC конекторима,са дуплим контактима на ранжирној страни, два блока за обележавање, два осигурачка модула 10x2 10KA/10A, три механичка одвода масе и DIN шином	ком	1	14.400,00	14.400,00
05.06.13.05.05	Кутија са додатним напајањем, са простором за 2 батерије од 45 Ah и додатним модулом за мониторисање свих излаза за напајање. Повезује се директно у петљу и служи за напајње сирена и евентуалних извршних уређаја удаљених система. У комплету са 2 батерије од 12VDC/42Ah. Модел напајања FPP - 5000 (EN 54-4, EN54-17) са адресабилним модулом за комуникацију који је везан у петљу FPP - TI13 (EN 54-13), за прослеђивање стања грешке (грешка главног напајања, грешка напајања батерије, грешка модула за напајање, кратак спој излаза грешка уземљења), Bosch или еквивалентно.	ком	1	144.000,00	144.000,00
05.06.13.05.06	Паралелни панел (FPE-8000-FMR или еквивалентно)	ком	1	144.000,00	144.000,00
05.06.13.05.07	Адресибилни оптички детектор дима која подржава EN54 и VdS стандард. У компледу са подножјем за монтажу, изолатором кратког споја и ознаком.(FAP-425-O-R, MS 400, TP4 400 или еквивалентно)	ком	230	6.600,00	1.518.000,00
05.06.13.05.08	Адресибилни детектор топлоте који подржава EN54 и VdS стандард. У комплету са подножјем за монтажу, изолатором кратког споја и ознаком (FAH-425-T-R, MS 400, TP4 400 или еквивалентно)	ком	6	6.120,00	36.720,00

05.06.13.05.09	Унутрашњи ручни адресабилни јављач која подржава EN54 и VdS стандард (FMC-210-DM-G-R или еквивалентно)	ком	55	3.960,00	217.800,00
05.06.13.05.10	Спољашњи ручни адресабилни јављач која подржава EN54 и VdS стандард (FMC-210-DM-H-R или еквивалентно)	ком	2	7.200,00	14.400,00
05.06.13.05.11	Унутрашња алармна сирена која подржава EN54 и VdS стандард. (FNM-320-SRD или еквивалентно)	ком	27	6.000,00	162.000,00
05.06.13.05.12	Спољашна алармна сирена која подржава EN54 и VdS стандард. IP66 (FNM-320-LED-SRD или еквивалентно)	ком	12	6.000,00	72.000,00
05.06.13.05.13	Паралелни светлосни индикатор која подржава EN54 и VdS стандард (FAA-420-RI-ROW или еквивалентно)	ком	39	1.800,00	70.200,00
05.06.13.05.14	Адресабилни модул са 2 независно програмабилна високонапонска релејна излаза и 2 независно програмабилна напонска улаза. Садржи изолациони прекидач који у случају кратког споја или отворене везе обезбеђује несметан рад система. Могућност качења директно у орман струје на дин шину. У комплету са кутијом за назидну монтажу. (FLM-420-RHV-D and FLM-IFB126-S Surface, Bosch или еквивалентно)	ком	12	19.200,00	230.400,00
05.06.13.05.15	Адресабилни модул са 1 нисконапонским релејним излазом. Садржи изолациони прекидач који у случају кратког споја или отворене везе обезбеђује несметан рад система. У комплету са кутијом за назидну монтажу. (FLM-420-RLV1-D + FLM-IFB126-S, Bosch или еквивалентно)	ком	2	12.000,00	24.000,00
05.06.13.05.16	Адресабилни модул са 8 нисконапонских независно програмалилних релејних излаза. Садржи изолациони прекидач који у случају кратког споја или отворене везе обезбеђује несметан рад система. Могућност качења директно у орман струје на дин шину. У комплету са кутијом за назидну монтажу. (FLM-420-RLV8-S, Bosch или еквивалентно)	ком	4	24.000,00	96.000,00

05.06.13.05.17	Адресабилни модул са 2 независна напонска улаза. Садржи изолациони прекидач који у случају кратког споја или отворене везе обезбеђује несметан рад система. Могућност качења директно у орман струје на дин шину. У комплету са кутијом за назидну монтажу. (FLM-420-I2-D and FLM-IFB126-S, Bosch или еквивалентно)	ком	14	12.000,00	168.000,00
05.06.13.05.18	Адресабилни модул са 8 улаза и 1 нисконапонским излазом. Садржи изолациони прекидач који у случају кратког споја или отворене везе обезбеђује несметан рад система. У комплету са кутијом за назидну монтажу. (FLM-420-I8R1-S, Bosch или еквивалентно)	ком	1	18.000,00	18.000,00
05.06.13.05.19	- оптичким преспојним каблом E2000/APC - LC duplex G657.A1 kabl, dužine 50m, LSZH	ком	4	11.040,00	44.160,00
05.06.13.05.20	Инсталациони кабл типа:				
	- J-H(St)H 2x2x0,8	m	4400	120,00	528.000,00
	- NHXHX 3x1,5 FE180/E30	m	1400	480,00	672.000,00
	- NHXHX 3x1,5 FE180/E90	m	800	960,00	768.000,00
	- JE-H(St)H /FE180/E90 5x2x0,8	m	0	600,00	0,00
	- TK 59 M 5x4x0,8	m	1000	240,00	240.000,00
	- PP00 3x1,5	m	2100	240,00	504.000,00
05.06.13.05.21	Halogen free инсталационо ребрасто црево са свим фазонским и спојним елементима и обујмицама (3ком/1м), (постављање у објекту),(Dietzel Univolt FX) или еквивалент. Унутрашњег пречника:				
	- Ø40	m	20	120,00	2.400,00
	- Ø36	m	3000	96,00	288.000,00
	- Ø16	m	2000	72,00	144.000,00
05.06.13.05.22	Самолепљиве пластичне каналице без халогнених елемената димензија:				
	- 16x16x1000mm	m	20	360,00	7.200,00
	- 16x40x1000mm	m	30	600,00	18.000,00
05.06.13.05.23	Набавка сертификованог ватроотпорног регала PNK 100 са свим потребним материјалом и радовима за монтажу о бетонски плафон	m	500	840,00	420.000,00
05.06.13.05.24	Набавка и испорука противпожарне смесе. Рачунато са просечном величином продора 0,3x0,3m	m²	1	32.400,00	32.400,00
05.06.13.05.25	Ситан инсталациони материјал (торбан вијци, лучне обујмице, типлови...)	компл	1	24.000,00	24.000,00

	Радови: Станична зграда				
05.06.13.05.26	Склапање и монтажа ормана и уградња опреме у орман	ком	1	6.000,00	6.000,00
05.06.13.05.27	Постављање инсталационих цеви у зид / плафон / спуштени плафон / дупли под, са штемовањем зидова, пробијањем отвора, уградњом разводних кутија.	m	5020	240,00	1.204.800,00
05.06.13.05.28	Постављање самолепљивих пластичних цеви	m	50	480,00	24.000,00
05.06.13.05.29	Полагање каблова у већ припремљене трасе.	m	9700	60,00	582.000,00
05.06.13.05.30	Сви радови на затварању продора инсталације противпожарном смесом (у складу са важећим прописима) и премазивање каблова, цеви, каналица и сл. у дужини од по једног метра са сваке стране продора.	m^2	1	6.000,00	6.000,00
05.06.13.05.31	Монтажа и повезивање на постављену инсталацију адресибилне противпожарне централе	ком	1	120.000,00	120.000,00
05.06.13.05.32	Монтажа и повезивање на постављену инсталацију релејног модула	ком	2	840,00	1.680,00
05.06.13.05.33	Монтажа и повезивање на постављену инсталацију акумулаторске батерије	ком	4	600,00	2.400,00
05.06.13.05.34	Монтажа и повезивање на постављену инсталацију паралелног панела	ком	1	6.000,00	6.000,00
05.06.13.05.35	Монтажа на подножје и повезивање на постављену инсталацију адресибилног аутоматског детектора	ком	236	1.080,00	254.880,00
05.06.13.05.36	Монтажа и повезивање на постављену инсталацију ручног адресибилног јављача	ком	57	840,00	47.880,00
05.06.13.05.37	Монтажа и повезивање на постављену инсталацију алармне сирене	ком	39	840,00	32.760,00
05.06.13.05.38	Монтажа и повезивање на постављену инсталацију паралелног светлосног индикатора	ком	39	840,00	32.760,00
05.06.13.05.39	Монтажа сертификованог ватроотпорног регала PNK 100 са свим потребним материјалом и радовима за монтажу о бетонски плафон	m	500	1.200,00	600.000,00
05.06.13.05.40	Мерење и испитивање изведене инсталације	компл	1	180.000,00	180.000,00

	Материјал: ЕТП				
05.06.13.05.41	Адресибилна противпожарна централа (Avenar 2000 Premium или еквивалентно) која подржава EN54 и VdS стандард, опремљена следећим елементима: - челично кућиште (монтажа на зид) са поклопцем - панел шине за постављање функционалних модула - држач за четири батерије и јединице за напајање - панел контролер са оперативним екраном на српском језику (могућност повезивања штампача) - јединица за напајање, 24V/5A - USB, CAN, Ethernet интерфејси - медија конвертор са 2 10/100BASE-TX порта сва опрема потребна за повезивање централе на 4 SM FO. - софтверски кључ за могућност интеграције и повезивања централе под надзорни софтвер путем прикључења на OPC - интерфејс модул за повезивање са радном станицом - два функционална модула (LSN 300A) за по једну адресабилну петљу, са могућношћу прикључења до 254 LSN елемента по петљи, максималне дужине петље до 1600m и максималне потрошње по петљи до 300mA - контролни модул за батерије - модул за повзивање две линије алармних сирена	ком	1	480.000,00	480.000,00

05.06.13.05.42	Релејни модул са 8 нисконапонских релејних излаза (RML 0008 A или еквивалентно)	ком	2	11.400,00	22.800,00
05.06.13.05.43	Акумулаторска батерија 12 VDC, 40Ah.	ком	2	14.400,00	28.800,00
05.06.13.05.44	Разводни орман (РО-ДП) за монтажу у зид израђен од челичног лима, димензија 260x260x145mm, са носачем за реглете, опремљен са две прикључне и једном раставном летвицом 10x2 са IDC конекторима,са дуплим контактима на ранжирној страни, два блока за обележавање, два осигурачка модула 10x2 10KA/10A, три механичка одвода масе и DIN шином	ком	1	14.400,00	14.400,00
05.06.13.05.45	Адресибилни оптички детектор дима која подржава EN54 и VdS стандард. У компледу са подножјем за монтажу, изолатором кратког споја и ознаком.(FAP-425-O-R, MS 400, TP4 400 или еквивалентно)	ком	42	6.600,00	277.200,00
05.06.13.05.46	Унутрашњи ручни адресабилни јављач која подржава EN54 и VdS стандард (FMC-210-DM-G-R или еквивалентно)	ком	9	3.960,00	35.640,00
05.06.13.05.47	Спољашњи ручни адресабилни јављач која подржава EN54 и VdS стандард (FMC-210-DM-H-R или еквивалентно)	ком	2	7.200,00	14.400,00
05.06.13.05.48	Унутрашња алармна сирена која подржава EN54 и VdS стандард. (FNM-320-SRD или еквивалентно)	ком	4	6.000,00	24.000,00
05.06.13.05.49	Спољашна алармна сирена која подржава EN54 и VdS стандард. IP66 (FNM-320-LED-SRD или еквивалентно)	ком	2	6.000,00	12.000,00
05.06.13.05.50	Адресабилни модул са 2 независно програмабилна високонапонска релејна излаза и 2 независно програмабилна напонска улаза. Садржи изолациони прекидач који у случају кратког споја или отворене везе обезбеђује несметан рад система. Могућност качења дирекно у орман струје на дин шину. У комплету са кутијом за назидну монтажу. (FLM-420-RHV-D and FLM-IFB126-S Surface, Bosch или еквивалентно)	ком	2	19.200,00	38.400,00

05.06.13.05.51	Магнетни контакт за надзор отворености противпожарних врата у комплету са сталним магнетом. Начин фиксирања мора гарантовати стабилност магнетног контакта у агресивним срединама и великим променама температуре	ком	1	3.000,00	3.000,00
05.06.13.05.52	Додатног подножја за качење детектора пожара на нестандардне површине (бетонске греде, кровну конструкцију, неравне зидове,...), са свим потребним материјалом	ком	25	5.400,00	135.000,00
05.06.13.05.53	- оптичким преспојним каблом E2000/APC - LC duplex G657.A1 kabl, dužine 50m, LSZH	ком	4	11.040,00	44.160,00
05.06.13.05.54	Инсталациони кабл типа:				
	- J-H(St)H 2x2x0,8	m	900	120,00	108.000,00
	- NHXHX 3x1,5 FE180/E30	m	200	480,00	96.000,00
	- NHXHX 3x1,5 FE180/E90	m	200	960,00	192.000,00
	- JE-H(St)H /FE180/E90 5x2x0,8	m	0	600,00	0,00
	- TK 59 M 5x4x0,8	m	250	240,00	60.000,00
	- PP00 3x1,5	m	2100	240,00	504.000,00
05.06.13.05.55	Halogen free инсталационо ребрасто црево са свим фазонским и спојним елементима и обујмицама (3ком/1м), (постављање у објекту),(Dietzel Univolt FX) или еквивалент. Унутрашњег пречника:				
	- Ø40	m	20	120,00	2.400,00
	- Ø36	m	1000	96,00	96.000,00
	- Ø16	m	600	72,00	43.200,00
05.06.13.05.56	Самолепљиве пластичне каналице без халогнених елемената димензија:				
	- 16x16x1000mm	m	20	360,00	7.200,00
	- 16x40x1000mm	m	30	600,00	18.000,00
05.06.13.05.57	Набавка сертификованог ватроотпорног регала PNK 100 са свим потребним материјалом и радовима за монтажу о бетонски плафон	m	150	840,00	126.000,00
05.06.13.05.58	Набавка и испорука противпожарне смесе. Рачунато са просечном величином продора 0,3x0,3m	m²	1	32.400,00	32.400,00
05.06.13.05.59	Ситан инсталациони материјал (торбан вијци, лучне обујмице, типлови...)	компл	1	24.000,00	24.000,00

	Радови: ЕТП				
05.06.13.05.60	Склапање и монтажа ормана и уградња опреме у орман	ком	1	6.000,00	6.000,00
05.06.13.05.61	Постављање инсталационих цеви у зид / плафон / спуштени плафон / дупли под, са штемовањем зидова, пробијањем отвора, уградњом разводних кутија.	m	1620	240,00	388.800,00
05.06.13.05.62	Постављање самолепљивих пластичних цеви	m	50	480,00	24.000,00
05.06.13.05.63	Полагање каблова у већ припремљене трасе.	m	3650	60,00	219.000,00
05.06.13.05.64	Сви радови на затварању продора инсталације противпожарном смесом (у складу са важећим прописима) и премазивање каблова, цеви, каналица и сл. у дужини од по једног метра са сваке стране продора.	m^2	1	6.000,00	6.000,00
05.06.13.05.65	Монтажа и повезивање на постављену инсталацију адресибилне противпожарне централе	ком	1	120.000,00	120.000,00
05.06.13.05.66	Монтажа и повезивање на постављену инсталацију релејног модула	ком	2	840,00	1.680,00
05.06.13.05.67	Монтажа и повезивање на постављену инсталацију акумулаторске батерије	ком	2	600,00	1.200,00
05.06.13.05.68	Монтажа на подножје и повезивање на постављену инсталацију адресибилног аутоматског детектора	ком	42	1.080,00	45.360,00
05.06.13.05.69	Монтажа и повезивање на постављену инсталацију ручног адресибилног јављача	ком	11	840,00	9.240,00
05.06.13.05.70	Монтажа и повезивање на постављену инсталацију алармне сирене	ком	6	840,00	5.040,00
05.06.13.05.71	Монтажа и повезивање на постављену инсталацију магнетног контакта за надзор отворености противпожарних врата	ком	1	1.200,00	1.200,00
05.06.13.05.72	Монтажа и повезивање на постављену инсталацију додатног подножја за качење детектора пожара на нестандардне површине (бетонске греде, кровну конструкцију, неравне зидове,...), са свим потребним материјалом	ком	25	120,00	3.000,00
05.06.13.05.73	Монтажа сертификованог ватроотпорног регала PNK 100 са свим потребним материјалом и радовима за монтажу о бетонски плафон	m	150	1.200,00	180.000,00
05.06.13.05.74	Мерење и испитивање изведене инсталације	компл	1	120.000,00	120.000,00

	Материјал: Relejna				
05.06.13.05.75	Адресибилна противпожарна централа (Avenar 2000 Premium или еквивалентно) која подржава EN54 и VdS стандард, опремљена следећим елементима: - челично кућиште (монтажа на зид) са поклопцем - панел шине за постављање функционалних модула - држач за четири батерије и јединице за напајање - панел контролер са оперативним екраном на српском језику (могућност повезивања штампача) - јединица за напајање, 24V/5A - USB, CAN, Ethernet интерфејси - 2 медија конвертор са 2 10/100BASE-TX порта сва опрема потребна за повезивање централе на 4 SM FO. - софтверски кључ за могућност интеграције и повезивања централе под надзорни софтвер путем прикључења на OPC - интерфејс модул за повезивање са радном станицом - два функционална модула (LSN300A) за по једну адресабилну петљу, са могућношћу прикључења до 254 LSN елемента по петљи, максималне дужине петље до 1600m и максималне потрошње по петљи до 300mA - контролни модул за батерије - модул за повзивање две линије алармних сирена	ком	1	480.000,00	480.000,00
05.06.13.05.76	Релејни модул са 8 нисконапонских релејних излаза (RML 0008 A или еквивалентно)	ком	2	11.400,00	22.800,00
05.06.13.05.77	Акумулаторска батерија 12 VDC, 40Ah.	ком	2	14.400,00	28.800,00
05.06.13.05.78	Разводни орман (РО-ДП) за монтажу у зид израђен од челичног лима, димензија 260x260x145mm, са носачем за реглете, опремљен са две прикључне и једном раставном летвицом 10x2 са IDC конекторима,са дуплим контактима на ранжирној страни, два блока за обележавање, два осигурачка модула 10x2 10KA/10A, три механичка одвода масе и DIN шином	ком	1	14.400,00	14.400,00
05.06.13.05.79	Адресибилни оптички детектор дима која подржава EN54 и VdS стандард. У компледу са подножјем за монтажу, изолатором кратког споја и ознаком.(FAP-425-O-R, MS 400, TP4 400 или еквивалентно)	ком	13	6.600,00	85.800,00

05.06.13.05.80	Детектор пламена. Осетљивост према ЕН 54-10 Class 1:0.1м² пламену на 25м. Низак ризик од лажних аларма због различитих ИР таласних дужина и комбинације филтара и техника обраде сигнала. Поуздан рад, чак и ако је објектив делом прекривен слојем уља, прашине, водене паре или леда. У комплету са носачем. Подешавање времена одзива. Димензије: 108 x 142 x82мм. (IR3 Flame Detector, Bosch или еквивалентно)	ком	4	420.000,00	1.680.000,00
05.06.13.05.81	Кутија са додатним напајањем, са простором за 2 батерије од 45 Ah и додатним модулом за мониторисање свих излаза за напајање. Повезује се директно у петљу и служи за напајње сирена и евентуалних извршних уређаја удаљених система. У комплету са 2 батерије од 12VDC/42Ah. Модел напајања FPP - 5000 (EN 54-4, EN54-17) са адресабилним модулом за комуникацију који је везан у петљу FPP - TI13 (EN 54-13), за прослеђивање стања грешке (грешка главног напајања, грешка напајања батерије, грешка модула за напајање, кратак спој излаза грешка уземљења), Bosch или еквивалентно.	ком	2	144.000,00	288.000,00
05.06.13.05.82	Унутрашњи ручни адресабилни јављач која подржава EN54 и VdS стандард (FMC-210-DM-G-R или еквивалентно)	ком	5	3.960,00	19.800,00
05.06.13.05.83	Спољашњи ручни адресабилни јављач која подржава EN54 и VdS стандард (FMC-210-DM-H-R или еквивалентно)	ком	2	7.200,00	14.400,00
05.06.13.05.84	Унутрашња алармна сирена која подржава EN54 и VdS стандард. (FNM-320-SRD или еквивалентно)	ком	7	6.000,00	42.000,00
05.06.13.05.85	Спољашна алармна сирена која подржава EN54 и VdS стандард. IP66 (FNM-320-LED-SRD или еквивалентно)	ком	2	6.000,00	12.000,00
05.06.13.05.86	Паралелни светлосни индикатор која подржава EN54 и VdS стандард (FAA-420-RI-ROW или еквивалентно)	ком	1	1.800,00	1.800,00
05.06.13.05.87	Адресабилни модул са 2 за прихват конвенционалних елемената. Поседује изолатор кратког споја. (FLM-420/4-CON-S, Bosch или еквивалентно)	ком	2	15.600,00	31.200,00

05.06.13.05.88	Адресабилни модул са 8 улаза и 1 нисконапонским излазом. Садржи изолациони прекидач који у случају кратког споја или отворене везе обезбеђује несметан рад система. У комплету са кутијом за назидну монтажу. (FLM-420-I8R1-S, Bosch или еквивалентно)	ком	3	18.000,00	54.000,00
05.06.13.05.89	Улазни модул са два инпута за надзор статуса отворености врата у оквиру петље која подржава EN54 и VdS стандард (FLM-420-I2-W или еквивалентно)	ком	1	9.600,00	9.600,00
05.06.13.05.90	Магнетни контакт за надзор отворености противпожарних врата у комплету са сталним магнетом. Начин фиксирања мора гарантовати стабилност магнетног контакта у агресивним срединама и великим променама температуре	ком	1	3.000,00	3.000,00
05.06.13.05.91	Додатног подножја за качење детектора пожара на нестандардне површине (бетонске греде, кровну конструкцију, неравне зидове,...), са свим потребним материјалом	ком	15	5.400,00	81.000,00
05.06.13.05.92	- оптичким преспојним каблом E2000/APC - LC duplex G657.A1 kabl, dužine 50m, LSZH	ком	4	11.040,00	44.160,00
05.06.13.05.93	Инсталациони кабл типа:				
	- J-H(St)H 2x2x0,8	m	600	120,00	72.000,00
	- NHXHX 3x1,5 FE180/E30	m	300	480,00	144.000,00
	- NHXHX 3x1,5 FE180/E90	m	200	960,00	192.000,00
	- JE-H(St)H /FE180/E90 5x2x0,8	m	0	600,00	0,00
	- TK 59 M 5x4x0,8	m	250	240,00	60.000,00
	- PP00 3x1,5	m	2100	240,00	504.000,00
05.06.13.05.94	Halogen free инсталационо ребрасто црево са свим фазонским и спојним елементима и обујмицама (3ком/1м), (постављање у објекту),(Dietzel Univolt FX) или еквивалент. Унутрашњег пречника:				
	- Ø40	m	20	120,00	2.400,00
	- Ø36	m	1000	96,00	96.000,00
	- Ø16	m	600	72,00	43.200,00
05.06.13.05.95	Самолепљиве пластичне каналице без халогнених елемената димензија:				
	- 16x16x1000mm	m	20	360,00	7.200,00
	- 16x40x1000mm	m	30	600,00	18.000,00
05.06.13.05.96	Набавка сертификованог ватроотпорног регала PNK 100 са свим потребним материјалом и радовима за монтажу о бетонски плафон	m	100	840,00	84.000,00
05.06.13.05.97	Набавка и испорука противпожарне смесе. Рачунато са просечном величином продора 0,3x0,3m	m^2	1	32.400,00	32.400,00
05.06.13.05.98	Ситан инсталациони материјал (торбан вијци, лучне обујмице, типлови...)	компл	1	24.000,00	24.000,00

	Радови: relejna				
05.06.13.05.99	Склапање и монтажа ормана и уградња опреме у орман	ком	1	6.000,00	6.000,00
05.06.13.05.100	Постављање инсталационих цеви у зид / плафон / спуштени плафон / дупли под, са штемовањем зидова, пробијањем отвора, уградњом разводних кутија.	m	1620	240,00	388.800,00
05.06.13.05.101	Постављање самолепљивих пластичних цеви	m	50	480,00	24.000,00
05.06.13.05.102	Полагање каблова у већ припремљене трасе.	m	3450	60,00	207.000,00
05.06.13.05.103	Сви радови на затварању продора инсталације противпожарном смесом (у складу са важећим прописима) и премазивање каблова, цеви, каналица и сл. у дужини од по једног метра са сваке стране продора.	m^2	1	6.000,00	6.000,00
05.06.13.05.104	Монтажа и повезивање на постављену инсталацију адресибилне противпожарне централе	ком	1	120.000,00	120.000,00
05.06.13.05.105	Монтажа и повезивање на постављену инсталацију релејног модула	ком	2	840,00	1.680,00
05.06.13.05.106	Монтажа и повезивање на постављену инсталацију акумулаторске батерије	ком	2	600,00	1.200,00
05.06.13.05.107	Монтажа на подножје и повезивање на постављену инсталацију адресибилног аутоматског детектора	ком	13	1.080,00	14.040,00
05.06.13.05.108	Монтажа и повезивање на постављену инсталацију детектора пламена	ком	4	36.000,00	144.000,00
05.06.13.05.109	Монтажа и повезивање на постављену инсталацију ручног адресибилног јављача	ком	7	840,00	5.880,00
05.06.13.05.110	Монтажа и повезивање на постављену инсталацију алармне сирене	ком	9	840,00	7.560,00
05.06.13.05.111	Монтажа и повезивање на постављену инсталацију паралелног светлосног индикатора	ком	1	840,00	840,00
05.06.13.05.112	Монтажа и повезивање на постављену инсталацију улазног модула	ком	6	1.080,00	6.480,00
05.06.13.05.113	Монтажа и повезивање на постављену инсталацију магнетног контакта за надзор отворености противпожарних врата	ком	1	1.200,00	1.200,00

05.06.13.05.114	Монтажа и повезивање на постављену инсталацију додатног подножја за качење детектора пожара на нестандардне површине (бетонске греде, кровну конструкцију, неравне зидове,...), са свим потребним материјалом	ком	15	120,00	1.800,00
05.06.13.05.115	Монтажа сертификованог ватроотпорног регала PNK 100 са свим потребним материјалом и радовима за монтажу о бетонски плафон	m	100	1.200,00	120.000,00
05.06.13.05.116	Мерење и испитивање изведене инсталације	компл	1	120.000,00	120.000,00
	Материјал: Teretna				
05.06.13.05.117	Адресибилна противпожарна централа (Avenar 2000 Premium или еквивалентно) која подржава EN54 и VdS стандард, опремљена следећим елементима: - челично кућиште (монтажа на зид) са поклопцем - панел шине за постављање функционалних модула - држач за четири батерије и јединице за напајање - панел контролер са оперативним екраном на српском језику (могућност повезивања штампача) - јединица за напајање, 24V/5A - USB, CAN, Ethernet интерфејси - 2 медија конвертор са 2 10/100BASE-TX порта сва опрема потребна за повезивање централе на 4 SM FO. - софтверски кључ за могућност интеграције и повезивања централе под надзорни софтвер путем прикључења на OPC - интерфејс модул за повезивање са радном станицом - два функционална модула ((LSN 300A) за по једну адресабилну петљу, са могућношћу прикључења до 254 LSN елемента по петљи, максималне дужине петље до 1600m и максималне потрошње по петљи до 300mA - контролни модул за батерије - модул за повзивање две линије алармних сирена	ком	1	480.000,00	480.000,00

05.06.13.05.118	Релејни модул са 8 нисконапонских релејних излаза (RML 0008 A или еквивалентно)	ком	2	11.400,00	22.800,00
05.06.13.05.119	Акумулаторска батерија 12 VDC, 40Ah.	ком	2	14.400,00	28.800,00
05.06.13.05.120	Разводни орман (РО-ДП) за монтажу у зид израђен од челичног лима, димензија 260x260x145mm, са носачем за реглете, опремљен са две прикључне и једном раставном летвицом 10x2 са IDC конекторима,са дуплим контактима на ранжирној страни, два блока за обележавање, два осигурачка модула 10x2 10KA/10A, три механичка одвода масе и DIN шином	ком	1	14.400,00	14.400,00
05.06.13.05.121	Адресибилни оптички детектор дима која подржава EN54 и VdS стандард. У компледу са подножјем за монтажу, изолатором кратког споја и ознаком.(FAP-425-O-R, MS 400, TP4 400 или еквивалентно)	ком	25	6.600,00	165.000,00
05.06.13.05.122	Адресибилни детектор топлоте који подржава EN54 и VdS стандард. У комплету са подножјем за монтажу, изолатором кратког споја и ознаком (FAH-425-T-R, MS 400, TP4 400 или еквивалентно)	ком	9	6.120,00	55.080,00
05.06.13.05.123	Паралелни светлосни индикатор која подржава EN54 и VdS стандард (FAA-420-RI-ROW или еквивалентно)	ком	3	1.800,00	5.400,00
05.06.13.05.124	Унутрашњи ручни адресабилни јављач која подржава EN54 и VdS стандард (FMC-210-DM-G-R или еквивалентно)	ком	9	3.960,00	35.640,00
05.06.13.05.125	Унутрашња алармна сирена која подржава EN54 и VdS стандард. (FNM-320-SRD или еквивалентно)	ком	6	6.000,00	36.000,00
05.06.13.05.126	Спољашна алармна сирена која подржава EN54 и VdS стандард. IP66 (FNM-320-LED-SRD или еквивалентно)	ком	2	6.000,00	12.000,00

05.06.13.05.127	Адресабилни модул са 2 независно програмабилна високонапонска релејна излаза и 2 независно програмабилна напонска улаза. Садржи изолациони прекидач који у случају кратког споја или отворене везе обезбеђује несметан рад система. Могућност качења директно у орман струје на дин шину. У комплету са кутијом за назидну монтажу. (FLM-420-RHV-D and FLM-IFB126-S Surface, Bosch или еквивалентно)	ком	2	19.200,00	38.400,00
05.06.13.05.128	Улазни модул са два инпута за надзор статуса отворености врата у оквиру петље која подржава EN54 и VdS стандард (FLM-420-I2-W или еквивалентно)	ком	1	9.600,00	9.600,00
05.06.13.05.129	- оптичким преспојним каблом E2000/APC - LC duplex G657.A1 kabl, dužine 50m, LSZH	ком	4	11.040,00	44.160,00
05.06.13.05.130	Инсталациони кабл типа:				
	- J-H(St)H 2x2x0,8	m	600	120,00	72.000,00
	- NHXHX 3x1,5 FE180/E30	m	300	480,00	144.000,00
	- NHXHX 3x1,5 FE180/E90	m	500	960,00	480.000,00
	- JE-H(St)H /FE180/E90 5x2x0,8	m	0	600,00	0,00
	- TK 59 M 5x4x0,8	m	250	240,00	60.000,00
	- PP00 3x1,5	m	2100	240,00	504.000,00

05.06.13.05.131	Halogen free инсталационо ребрасто црево са свим фазонским и спојним елементима и обујмицама (3ком/1м), (постављање у објекту),(Dietzel Univolt FX) или еквивалент. Унутрашњег пречника:				
	- Ø40	m	20	120,00	2.400,00
	- Ø36	m	1000	96,00	96.000,00
	- Ø16	m	600	72,00	43.200,00
05.06.13.05.132	Самолепљиве пластичне каналице без халогнених елемената димензија:				
	- 16x16x1000mm	m	20	360,00	7.200,00
	- 16x40x1000mm	m	30	600,00	18.000,00
05.06.13.05.133	Набавка сертификованог ватроотпорног регала PNK 100 са свим потребним материјалом и радовима за монтажу о бетонски плафон	m	90	840,00	75.600,00
05.06.13.05.134	Противпожарна смеса која са пожарном препреком чини компактну целину са аспекта тражене отпорности на пожар, са одговарајућим атестом, у складу са важећом законском регулативом	m²	1	32.400,00	32.400,00
05.06.13.05.135	Ситан инсталациони материјал (торбан вијци, лучне обујмице, типлови...)	компл	1	24.000,00	24.000,00
	Радови: teretna				
05.06.13.05.136	Склапање и монтажа ормана и уградња опреме у орман	ком	1	6.000,00	6.000,00
05.06.13.05.137	Постављање инсталационих цеви у зид / плафон / спуштени плафон / дупли под, са штемовањем зидова, пробијањем отвора, уградњом разводних кутија.	m	1620	240,00	388.800,00
05.06.13.05.138	Постављање самолепљивих пластичних цеви	m	50	480,00	24.000,00
05.06.13.05.139	Полагање каблова у већ припремљене трасе.	m	3750	60,00	225.000,00

05.06.13.05.140	Сви радови на затварању продора инсталације противпожарном смесом (у складу са важећим прописима) и премазивање каблова, цеви, каналица и сл. у дужини од по једног метра са сваке стране продора.	m^2	1	6.000,00	6.000,00
05.06.13.05.141	Монтажа и повезивање на постављену инсталацију адресибилне противпожарне централе	ком	1	120.000,00	120.000,00
05.06.13.05.142	Монтажа и повезивање на постављену инсталацију релејног модула	ком	2	840,00	1.680,00
05.06.13.05.143	Монтажа и повезивање на постављену инсталацију акумулаторске батерије	ком	2	600,00	1.200,00
05.06.13.05.144	Монтажа на подножје и повезивање на постављену инсталацију адресибилног аутоматског детектора	ком	34	1.080,00	36.720,00
05.06.13.05.145	Монтажа и повезивање на постављену инсталацију улазног модула	ком	1	1.080,00	1.080,00
05.06.13.05.146	Монтажа сертификованог ватроотпорног регала PNK 100 са свим потребним материјалом и радовима за монтажу о бетонски плафон	m	90	1.200,00	108.000,00
05.06.13.05.147	Мерење и испитивање изведене инсталације	компл	1	120.000,00	120.000,00
	УКУПНО СИСТЕМ АУТОМАТСКЕ ДОЈАВЕ ПОЖАРА :				**22.886.160,00**

6	**СТАБИЛАН СИСТЕМ ЗА УПРАВЉАЊЕМ ГАШЕЊЕМ**				
	Материјал: Stanicna zgrada				
05.06.13.06.01	Подцентрала за дојаву пожара и управљање гашењем са једном зоном гашења , са могућношћу прикључења две аутоматске и две зоне за ручне јављаче, са релејним модулом за активирање алармних уређаја система за гашење и осталих извршних функција, комплет са напојном јединицом и акумулаторским батеријама за аутономан рад система , 2x12V, 7,2Ah. Централа треба да поседује VdS атест.	ком	1	96.000,00	96.000,00
05.06.13.06.02	Конвенционални оптички детектор дима. У комплету са подножјем за монтажу, изолатором кратког споја и ознаком.	ком	4	4.800,00	19.200,00
05.06.13.06.03	Ручни тастер за блокаду гашења, за унутрашњу монтажу	ком	1	3.600,00	3.600,00
05.06.13.06.04	Ручни тастер за активирање гашења	ком	1	3.600,00	3.600,00
05.06.13.06.05	Алармна сирена са наранџастом бљескалицом.	ком	2	8.400,00	16.800,00
05.06.13.06.06	Светлећи пано са натписом “ГАС - НАПУСТИ ПРОСТОРИЈУ!“ или еквивалентно	ком	1	12.000,00	12.000,00
05.06.13.06.07	Светлећи пано са натписом “ГАС - НЕ УЛАЗИ!“ или еквивалентно	ком	1	12.000,00	12.000,00
05.06.13.06.08	Магнетни контакт за надзор отворености противпожарних врата у комплету са сталним магнетом. Начин фиксирања мора гарантовати стабилност магнетног контакта у агресивним срединама и великим променама температуре	ком	1	3.000,00	3.000,00

05.06.13.06.09	Аспирациони детектор дима за рачунарске ормане у сали са простором за 2 детекторска модула. Треба да омогући повезивање потребног броја цеви за узорковање и спровођење ваздуха на врло осетљиве сензоре дима. Детекторски модул класе А. Са 3 нивоа аларма (информација, пред-аларм, аларм) за сваки детектор, LED индикацијом стања детектора, стања грешке и стања напајања, максималне осетљивости 0.005% (light obscuratiom/m). Мора да врши константно надгледање протока кроз цеви и на тај начин контролише и стање узорачних цеви и запрљања узорачних рупа. Вентилатор треба да поседује мин. 2 брзине рада. Са мрежном картом за прикључење на LAN мрежу, интегрисаном меморијом за памћење догађаја. У комплету са сензорима дима, филтерским модулима, усисним цевима, коленима, усисним сетом и осталом потребном опремом. Детектор треба да задовољава стандард EN54-20 класа A,B C и да има VdS атест. (Titanus PRO SENSE 2/ net (TP-5), Wagner или еквивалентно)	ком	1	720.000,00	720.000,00
05.06.13.06.10	Комплет цеви са спојницама, рачвама, кривинама, носачима, лепком, редукторима ваздуха .Стандард за цеви и остале елементе EN 54-20 I ABS 61386-1.	ком	15	2.400,00	36.000,00
05.06.13.06.11	Орман за напајање аспирационог детектора, испуњава EN54 стандард . Процес пуњења батерија је температурно и временски контролисан. Излази имају осигураче. Орман садржи све потребне трафое, напојне јединице, аутоматске осигураче, релејне картице, улазно-излазне модуле, батерије... Комплет са прибором за повезивање опреме и монтажу на зид. Надзор напајања од стране централе система преко посебних адресабилних модула у петљи. (BOSCH FPP-5000 или еквивалентно)	ком	1	144.000,00	144.000,00

05.06.13.06.12	Инсталациони кабл типа:				
	- J-H(St)H 2x2x0,8	m	200	120,00	24.000,00
	- JH(St)H 5x2x0.8	m	60	204,00	12.240,00
	- NHXHX 3x1,5 FE180/E30	m	30	480,00	14.400,00
	- NHXHX 3x1,5 FE180/E90	m	80	960,00	76.800,00
	- JE-H(St)H /FE180/E90 2x2x0,8	m	110	480,00	52.800,00
05.06.13.06.13	Halogen free инсталационо ребрасто црево са свим фазонским и спојним елементима и обујмицама (3ком/1м), (постављање у објекту),(Dietzel Univolt FX) или еквивалент. Унутрашњег пречника:				
	- Ø40	m	20	120,00	2.400,00
	- Ø36	m	300	96,00	28.800,00
	- Ø16	m	200	72,00	14.400,00
05.06.13.06.14	Противпожарна смеса која са пожарном препреком чини компактну целину са аспекта тражене отпорности на пожар, са одговарајућим атестом, у складу са важећом законском регулативом	m^2	8	32.400,00	259.200,00
05.06.13.06.15	Ситан инсталациони материјал (торбан вијци, лучне обујмице, типлови...)	компл	1	36.000,00	36.000,00

	Радови				
05.06.13.06.16	Постављање инсталационих цеви у зид / плафон / спуштени плафон / дупли под, са штемовањем зидова, пробијањем отвора, уградњом разводних кутија.	m	520	240,00	124.800,00
05.06.13.06.17	Полагање каблова у већ припремљене трасе.	m	480	60,00	28.800,00
05.06.13.06.18	Сви радови на затварању продора инсталације противпожарном смесом (у складу са важећим прописима) и премазивање каблова, цеви, каналица и сл. у дужини од по једног метра са сваке стране продора.	m²	8	6.000,00	48.000,00
05.06.13.06.19	Монтажа и повезивање на постављену инсталацију централе	ком	1	24.000,00	24.000,00
05.06.13.06.20	Монтажа на подножје и повезивање на постављену инсталацију аутоматског детектора	ком	4	1.080,00	4.320,00
05.06.13.06.21	Монтажа и повезивање на постављену инсталацију ручног тастера	ком	2	840,00	1.680,00
05.06.13.06.22	Монтажа и повезивање на постављену инсталацију алармне сирене	ком	2	840,00	1.680,00
05.06.13.06.23	Монтажа и повезивање на постављену инсталацију светлећег паноа	ком	2	2.400,00	4.800,00
05.06.13.06.24	Монтажа и повезивање на постављену инсталацију магнетног контакта за надзор отворености противпожарних врата	ком	1	1.200,00	1.200,00
05.06.13.06.25	Монтажа, повезивање, подешавање аспирационог детектора	ком	1	60.000,00	60.000,00
05.06.13.06.26	Монтажа комплет цеви са спојницама, рачвама, кривинама, носачима, лепком, редукторима ваздух за аспирациони детектор.	ком	15	6.000,00	90.000,00
05.06.13.06.27	Мерење и испитивање изведене инсталације	компл	1	24.000,00	24.000,00

	Материјал: Relejna				
05.06.13.06.28	Подцентрала за дојаву пожара и управљање гашењем са две зоне гашења , са могућношћу прикључења четири аутоматске и две зоне за ручне јављаче, са релејним модулом за активирање алармних уређаја система за гашење и осталих извршних функција, комплет са напојном јединицом и акумулаторским батеријама за аутономан рад система , 2x12V, 7,2Ah. Централа треба да поседује VdS атест.	ком	1	144.000,00	144.000,00
05.06.13.06.32	Конвенционални оптички детектор дима. У комплету са подножјем за монтажу, изолатором кратког споја и ознаком.	ком	8	4.800,00	38.400,00
05.06.13.06.33	Ручни тастер за блокаду гашења, за унутрашњу монтажу	ком	2	3.600,00	7.200,00
05.06.13.06.34	Ручни тастер за активирање гашења	ком	2	3.600,00	7.200,00
05.06.13.06.35	Алармна сирена са наранџастом бљескалицом.	ком	4	8.400,00	33.600,00
05.06.13.06.36	Светлећи пано са натписом “ГАС - НАПУСТИ ПРОСТОРИЈУ!“ или еквивалентно	ком	2	12.000,00	24.000,00
05.06.13.06.37	Светлећи пано са натписом “ГАС - НЕ УЛАЗИ!“ или еквивалентно	ком	2	12.000,00	24.000,00
05.06.13.06.38	Паралелни светлосни индикатор која подржава EN54 и VdS стандард (FAA-420-RI-ROW или еквивалентно)	ком	4	1.800,00	7.200,00

05.06.13.06.39	Магнетни контакт за надзор отворености противпожарних врата у комплету са сталним магнетом. Начин фиксирања мора гарантовати стабилност магнетног контакта у агресивним срединама и великим променама температуре	ком	2	3.000,00	6.000,00
05.06.13.06.40	Аспирациони детектор дима за рачунарске ормане у сали са простором за 2 детекторска модула. Треба да омогући повезивање потребног броја цеви за узорковање и спровођење ваздуха на врло осетљиве сензоре дима. Детекторски модул класе А. Са 3 нивоа аларма (информација, пред-аларм, аларм) за сваки детектор, LED индикацијом стања детектора, стања грешке и стања напајања, максималне осетљивости 0.005% (light obscuratiom/m). Мора да врши константно надгледање протока кроз цеви и на тај начин контролише и стање узорачних цеви и запрљања узорачних рупа. Вентилатор треба да поседује мин. 2 брзине рада. Са мрежном картом за прикључење на LAN мрежу, интегрисаном меморијом за памћење догађаја. У комплету са сензорима дима, филтерским модулима, усисним цевима, коленима, усисним сетом и осталом потребном опремом. Детектор треба да задовољава стандард EN54-20 класа A,B C и да има VdS атест. (Titanus PRO SENSE 2/ net (TP-5), Wagner или еквивалентно)	ком	1	720.000,00	720.000,00
05.06.13.06.41	Комплет цеви са спојницама, рачвама, кривинама, носачима, лепком, редукторима ваздуха .Стандард за цеви и остале елементе EN 54-20 I ABS 61386-1.	ком	20	2.400,00	48.000,00

05.06.13.06.42	Орман за напајање аспирационог детектора, испуњава EN54 стандард . Процес пуњења батерија је температурно и временски контролисан. Излази имају осигураче. Орман садржи све потребне трафое, напојне јединице, аутоматске осигураче, релејне картице, улазно-излазне модуле, батерије... Комплет са прибором за повезивање опреме и монтажу на зид. Надзор напајања од стране централе система преко посебних адресабилних модула у петљи. (BOSCH FPP-5000 или еквивалентно)	ком	1	144.000,00	144.000,00
05.06.13.06.43	Детектор пламена. Осетљивост према ЕН 54-10 Class 1:0.1м² пламену на 25м. Низак ризик од лажних аларма због различитих ИР таласних дужина и комбинације филтара и техника обраде сигнала. Поуздан рад, чак и ако је објектив делом прекривен слојем уља, прашине, водене паре или леда. У комплету са носачем. Подешавање времена одзива. Димензије: 108 x 142 x82мм. (IR3 Flame Detector, Bosch или еквивалентно)	ком	4	420.000,00	1.680.000,00
05.06.13.06.44	Кутија са додатним напајањем, са простором за 2 батерије од 45 Ah и додатним модулом за мониторисање свих излаза за напајање. Повезује се директно у петљу и служи за напајње сирена и евентуалних извршних уређаја удаљених система. У комплету са 2 батерије од 12VDC/42Ah. Модел напајања FPP - 5000 (EN 54-4, EN54-17) са адресабилним модулом за комуникацију који је везан у петљу FPP - TI13 (EN 54-13), за прослеђивање стања грешке (грешка главног напајања, грешка напајања батерије, грешка модула за напајање, кратак спој излаза грешка уземљења), Bosch или еквивалентно.	ком	2	144.000,00	288.000,00

05.06.13.06.45	Инсталациони кабл типа:				
	- J-H(St)H 2x2x0,8	m	200	120,00	24.000,00
	- JH(St)H 5x2x0.8	m	60	204,00	12.240,00
	- NHXHX 3x1,5 FE180/E30	m	30	480,00	14.400,00
	- NHXHX 3x1,5 FE180/E90	m	80	960,00	76.800,00
	- JE-H(St)H /FE180/E90 2x2x0,8	m	110	480,00	52.800,00
05.06.13.06.46	Halogen free инсталационо ребрасто црево са свим фазонским и спојним елементима и обујмицама (3ком/1м), (постављање у објекту),(Dietzel Univolt FX) или еквивалент. Унутрашњег пречника:				
	- Ø40	m	20	120,00	2.400,00
	- Ø36	m	300	96,00	28.800,00
	- Ø16	m	200	72,00	14.400,00
05.06.13.06.47	Противпожарна смеса која са пожарном препреком чини компактну целину са аспекта тражене отпорности на пожар, са одговарајућим атестом, у складу са важећом законском регулативом	m^2	8	32.400,00	259.200,00
05.06.13.06.48	Ситан инсталациони материјал (торбан вијци, лучне обујмице, типлови...)	компл	1	36.000,00	36.000,00
	Радови				
05.06.13.06.49	Постављање инсталационих цеви у зид / плафон / спуштени плафон / дупли под, са штемовањем зидова, пробијањем отвора, уградњом разводних кутија.	m	520	240,00	124.800,00
05.06.13.06.50	Полагање каблова у већ припремљене трасе.	m	480	60,00	28.800,00

05.06.13.06.51	Сви радови на затварању продора инсталације противпожарном смесом (у складу са важећим прописима) и премазивање каблова, цеви, каналица и сл. у дужини од по једног метра са сваке стране продора.	m²	8	6.000,00	48.000,00
05.06.13.06.52	Монтажа и повезивање на постављену инсталацију централе	ком	1	24.000,00	24.000,00
05.06.13.06.53	Монтажа на подножје и повезивање на постављену инсталацију аутоматског детектора	ком	8	1.080,00	8.640,00
05.06.13.06.54	Монтажа и повезивање на постављену инсталацију ручног тастера	ком	4	840,00	3.360,00
05.06.13.06.55	Монтажа и повезивање на постављену инсталацију алармне сирене	ком	4	840,00	3.360,00
05.06.13.06.56	Монтажа и повезивање на постављену инсталацију светлећег паноа	ком	4	2.400,00	9.600,00
05.06.13.06.57	Монтажа и повезивање на постављену инсталацију паралелног светлосног индикатора	ком	4	840,00	3.360,00
05.06.13.06.58	Монтажа и повезивање на постављену инсталацију магнетног контакта за надзор отворености противпожарних врата	ком	2	1.200,00	2.400,00
05.06.13.06.59	Монтажа, повезивање, подешавање аспирационог детектора	ком	1	60.000,00	60.000,00
05.06.13.06.60	Монтажа комплет цеви са спојницама, рачвама, кривинама, носачима, лепком, редукторима ваздух за аспирациони детектор.	ком	20	6.000,00	120.000,00
05.06.13.06.61	Склапање и монтажа ормана и уградња опреме у орман	ком	1	6.000,00	6.000,00
05.06.13.06.62	Мерење и испитивање изведене инсталације	компл	1	24.000,00	24.000,00

	УКУПНО СТАБИЛАН СИСТЕМ ЗА УПРАВЉАЊЕМ ГАШЕЊЕМ	**6.159.480,00**

7	**СОС СИСТЕМ**				
	Материјал				
05.06.13.07.01	Централни панел који има следеће функције: пријем и светлосно-звучна презентација позива, квитирање позива и вођење протокола свих позива, повезивање на Ethernet мрежу. У комплету са напојном јединицом и свом опремом за монтажу.	ком	1	39.600,00	39.600,00
05.06.13.07.02	Позивно разрешна комбинација. Има следеће функције: пријем информација са позивних тастера, пренос информација до централног панела, разрешење позива. У комплету са свом опремом за монтажу. (PRK 2040 или еквивалентно)	ком	2	6.000,00	12.000,00
05.06.13.07.03	Собна сигнална лампа, двобојна има функцију светлосне презентације позива. (SSL 2002 или еквивалентно)	ком	2	1.800,00	3.600,00
05.06.13.07.04	Притисни СОС тастер у комплету са опремом за монтирање поред WC шоље у тоалету	ком	2	1.200,00	2.400,00
05.06.13.07.05	Разводна кутија опремљена редном клемом за паралелно одвајање инсталације без халогених елемената	ком	2	1.200,00	2.400,00
05.06.13.07.06	Онсталациони кабл типа:				
	JH(St)H 3x2x0.8	m	200	180,00	36.000,00
	JH(St)H 2x2x0.6	m	80	60,00	4.800,00
05.06.13.07.07	Ситан и остали неспецифициран материјал и радови	компл	1	12.000,00	12.000,00

	Радови				
05.06.13.07.08	Полагање каблова у већ припремљене трасе.	m	280	60,00	16.800,00
05.06.13.07.09	Склапање, монтажа и повезивање на извдедену инсталацију централног панела	ком	1	6.000,00	6.000,00
05.06.13.07.10	Монтажа и повезивање на извдену инсталацију позивно разрешне комбинације	ком	2	1.200,00	2.400,00
05.06.13.07.11	Монтажа и повезивање на извдену инсталацију собне сигналне лампе	ком	2	360,00	720,00
05.06.13.07.12	Монтажа и повезивање на извдену инсталацију притисног СОС тастера у комплету са опремом за монтирање	ком	2	240,00	480,00
05.06.13.07.13	Монтажа и повезивање на изведену инсталацију разводне кутије	ком	2	240,00	480,00
05.06.13.07.14	Мерење и испитивање изведене инсталације	компл	1	12.000,00	12.000,00

	УКУПНО СОС СИСТЕМ:	**151.680,00**

8	**ОПРЕМА СУБРЕГИОНАЛНЕ СТАНИЦЕ - СИСТЕМ ВИДЕО ОБЕЗБЕЂЕЊА**				
	Напомена: Инсталација је обрађена у оквиру поглавља које се односи на заједничку рачунраску мрежу.				
	Материјал				
05.06.13.08.01	Мрежни уређај за складиштење података базиран на iSCSI интерфејсу . Подесива хардверска заштита (RAID-5 или RAID-6) Оптимизован за 24/7 рад, сертификован од стране произвођача видео менаџмент софтвера. Редудантно напајање (hot-swapp). Минимум два мрежна интерфејса (10GB по интерфејсу), минимални проток 600Mbs. Dual controller systems the iSCSI ports with the same number are tied together for redundancy purpose, while one of the ports is a fall-back path for	ком	18	2.160.000,00	38.880.000,00
05.06.13.08.02	Клијентска радна станица за видео мониторинг, базирана на Intel® Core™ Xeon W-2123 процесору и Microsoft оперативном систему. Преглед архиве и преглед уживо у максималном FPS најмање 32 инсталиране камере. Техничка спецификација min: 500GB HDD, 16GB DDR4 RAM, графичка картица Nivada Quadro RTX 4000, Gigabit (10/100/1000 Mbps) LAN, напајање 750W. Могуће прикључити до 4 монитора истовремено. Остало: MiniTower, тастатура, оптички миш Оперативни Систем : Microsoft Windows 10 Proffesional 64 bit. (BOSCH MHW-WZ4G4-HEN4 или еквивалентно)	ком	2	465.600,00	931.200,00

05.06.13.08.03	Професионални монитор за системе видео надзора тип LED / Дијагонала 42" Wide / Резолуција 1920x1080 Full HD / Однос страница 16:9 / Odziv 8ms / Контраст 4000:1 (статички) / Осветљење 250cd/m² / Освежавање 60Hz / Угао гледања 178° (H) Прикључци DVI-D , VGA, HDMI, S-video, CVBS / Додатне функције: cable management, VESA стандард за монтирање на зид (400mm x 400mm) Монтажа на пулт или зид. (BOSCH UML-423-90 или еквивалентно)	ком	3	369.720,00	1.109.160,00
05.06.13.08.04	Wide LED монитор 32“ Full HD оптимизован за 24/7 рад са системима видео надзора следећих карактеристика: 1920x1080Px, HDMI, DVI, VGA, S-Video улази. Два композитна BNC конектора - улаз и loop-through излаз, висок контраст 3,000:1, осветљај 350 cd/m2, угао гледања 178° (H/V). BOSCH UML-323-90 или еквивалентно	ком	2	201.000,00	402.000,00
05.06.13.08.05	Ситан и остали неспецифициран материјал и радови	компл	1	24.000,00	24.000,00
	Радови				
05.06.13.08.06	Монтажа и повезивање на постављену инсталацију уређаја за снимање	ком	18	6.000,00	108.000,00
05.06.13.08.07	Монтажа и повезивање на постављену инсталацију радне станице	ком	2	6.000,00	12.000,00
05.06.13.08.08	Монтажа и повезивање на постављену инсталацију монитора	ком	5	1.200,00	6.000,00

	УКУПНО ОПРЕМА СУБРЕГИОНАЛНЕ СТАНИЦЕ - СИСТЕМ ВИДЕО ОБЕЗБЕЂЕЊА	**41.472.360,00**

9	**ОПРЕМА СУБРЕГИОНАЛНЕ СТАНИЦЕ - ИНТЕГРАЦИЈА СИСТЕМА БЕЗБЕДНОСТИ**				
05.06.13.09.01	Клијентска радна станица за видео мониторинг, базирана на Intel® Core™ Xeon W-2123 процесору и Microsoft оперативном систему. Преглед архиве и преглед уживо у максималном FPS најмање 32 инсталиране камере. Техничка спецификација min: 500GB HDD, 16GB DDR4 RAM, графичка картица Nivada Quadro RTX 4000, Gigabit (10/100/1000 Mbps) LAN, напајање 750W. Могуће прикључити до 4 монитора истовремено. Остало: MiniTower, тастатура, оптички миш Оперативни Систем : Microsoft Windows 10 Proffesional 64 bit. (BOSCH MHW-WZ4G4-HEN4 или еквивалентно)	ком	1	465.600,00	465.600,00
05.06.13.09.02	Wide LED монитор 32“ Full HD оптимизован за 24/7 рад са системима видео надзора следећих карактеристика: 1920x1080Px, HDMI, DVI, VGA, S-Video улази. Два композитна BNC конектора - улаз и loop-through излаз, висок контраст 3,000:1, осветљај 350 cd/m2, угао гледања 178° (H/V). BOSCH UML-323-90 или еквивалентно	ком	2	201.000,00	402.000,00
05.06.13.09.03	Паралелни панел (FPE-8000-FMR или еквивалентно)	ком	1	144.000,00	144.000,00
05.06.13.09.04	- системски кабл за паралелни табло	m	30	600,00	18.000,00
05.06.13.09.05	Монтажа и повезивање на постављену инсталацију паралелног панела	ком	1	6.000,00	6.000,00
05.06.13.09.06	Полагање каблова у већ припремљене трасе.	m	30	60,00	1.800,00
	ТОТАЛНО ОПРЕМА СУБРЕГИОНАЛНЕ СТАНИЦЕ - ИНТЕГРАЦИЈА СИСТЕМА БЕЗБЕДНОСТИ				**1.037.400,00**

R E C A P I T U L A T I O N

1	ГЛАВНЕ КАБЛОВКСЕ ТРАСЕ	2.790.000,00
2	СИСТЕМ ВИДЕО ОБЕЗБЕЂЕЊА	20.219.160,00
3	СИСТЕМ КОНТРОЛЕ ПРИСТУПА	2.965.680,00
4	СИСТЕМ СИГНАЛИЗАЦИЈЕ ПРОВАЛЕ	3.644.880,00
5	СИСТЕМ АУТОМАТСКЕ ДОЈАВЕ ПОЖАРА	22.886.160,00
6	СТАБИЛАН СИСТЕМ ЗА УПРАВЉАЊЕМ ГАШЕЊЕМ	6.159.480,00
7	СОС СИСТЕМ	151.680,00
8	ОПРЕМА СУБРЕГИОНАЛНЕ СТАНИЦЕ - СИСТЕМ ВИДЕО ОБЕЗБЕЂЕЊА	41.472.360,00
9	ОПРЕМА СУБРЕГИОНАЛНЕ СТАНИЦЕ - ИНТЕГРАЦИЈА СИСТЕМА БЕЗБЕДНОСТИ	1.037.400,00

УКУПНО (дин):	**101.326.800,00**
1 € = 120 RSD УКУПНО (€):	**844.390,00**
УКУПНО (дин, са ПДВ-ом 20%):	**121.592.160,00**
1 € = 120дин, УКУПНО (€, са ПДВ-ом 20%):	**1.013.268,00**

Одговорни пројектант

Периша Прокопијевић, дипл. инж.ел.

5/6.13.7
ГРАФИЧКА ДОКУМЕНТАЦИЈА

САДРЖАЈ ГРАФИЧКЕ ДОКУМЕНТАЦИЈЕ

Цртеж	Назив цртежа	Размера
01	Легенда	/
02	Станична зграда - основа приземља- систем видео надзора	1:100
03	Станична зграда – потходник - систем видео надзора	1:100
04	Ситуација перони - систем видео надзора	1:200
05	Станична зграда - основа подрума - контрола приступа, детекција провале, СОС систем	1:100
06	Станична зграда - основа приземља - контрола приступа, детекција провале, СОС систем	1:100
07	Станична зграда - основа спрата - контрола приступа, детекција провале, СОС систем	1:100
08	Станична зграда - основа подрум - АДП	1:100
09	Станична зграда - основа приземље - АДП	1:100
10	Станична зграда - основа 1. спрата - АДП	1:100
11	Станична зграда - потходник - АДП	1:100
12	ЕТП Суботица - основа приземља - систем видео надзора	1:50
13	ЕТП Суботица - основа 1. спрата - контрола приступа, детекција провале	1:50
14	ЕТП Суботица - основа приземља - АДП	1:50
15	ЕТП Суботица - основа 1. спрата - АДП	1:50
16	ЕТП Суботица - основа кровних носача - АДП	1:50
17	Зграда за СС и ТК - основа приземља - систем видео надзора	1:50
18	Зграда за СС и ТК - основа приземља - контрола приступа и детекција провале	1:50
19	Зграда за СС и ТК - основа приземља - АДП	1:50
20	Зграда за СС и ТК - основа спрата - АДП	1:50
21	Суботица теретна - основа приземља - систем видео надзора, контрола приступа, детекција провале	1:50
22	Суботица теретна - основа приземља - АДП	1:50
23	Суботица теретна - подходник - систем видео надзора	1:50
24	Суботица теретна - подходник - АДП	1:50
25	Блок шема мрежне опреме	/
26	Блок шема субрегионалне станице	/
27	Блок шема контроле приступа	/
28	Блок шема детекције провале	/
29	Блок шема АДП	/
30	Станична зграда - једнополна шема - контрола приступа	/
31	Станична зграда - једнополна шема - детекција провале	/
32	Станична зграда - једнополна шема - СОС систем	/

33	Станична зграда - једнополна шема - АДП	/
34	Станична зграда - једнополна шема - извршне функције - АДП	/
35	Станична зграда - једнополна шема - подсистем за управљање гашењем пожара	/
36	ЕТП Суботица - Блок шема - контрола приступа	/
37	ЕТП Суботица - Блок шема - детекција провале	/
38	ЕТП - једнополна шема - АДП	/
39	Зграда за СС и ТК - Блок шема - контроле приступа	/
40	Зграда за СС и ТК - Блок шема - детекција провале	/
41	Зграда за СС и ТК - једнополна шема - АДП	/
42	Зграда за СС и ТК - једнополна шема - подсистем за управљање гашењем пожара	/
43	Суботица теретна- Блок шема - контрола приступа	/
44	Суботица теретна - Блок шема - детекција провале	/
45	Теретна зграда - једнополна шема - АДП	/
46	Једнополна шема система видео надзора	/
47	Једнополна шема система видео надзора на перону	/

СИСТЕМ КОНТРОЛЕ ПРИСТУПА
ACCESS CONTROL SYSTEM

- 230V/50Hz РО-КП — разводни орман контроле приступа / distribution cabinet of access control system
- ЕМ држач за врта / EM door holder
- Ч — читач картица / card reader
- Е — *emergency* тастер / emergency push button
- Д — тастер за привремену деблокаду / temporary unblock push button
- ЧШ — читач картица са тастатуром / card reader with keyboard
- x.z — елемент број z везан за разводни орман број x / speaker No.z in line No.y

К4.1 J-H(St)H 5x2x0,8mm
К4.2 J-H(St)H 2x2x0,8mm

СИСТЕМ ДЕТЕКЦИЈЕ ПРОВАЛЕ / INTRUSION DETECTION SYSTEM

- 230V/50Hz ЦЈ-ПП — централна јединица система проивпровале / central unit of intrusion detection system
- IR детектор покрета / IR movement detector
- детектор ломљења стакла / glass break detector
- ПП сирена унутрашња / indoor siren of intrusion detection
- ПП сирена спољашња / outdoor siren of intrusion detection
- Ш — шифратор / keypad

К5.1 J-H(St)H 3x2x0,8mm

СИСТЕМ ВИДЕО ОБЕЗЕБЕЂЕЊА / VIDEO SURVEILLANCE SYSTEM

- Ка x.z — фиксна IP камера у кућишту за спољашњу монтажу / fixed IP camera in housing for outdoor installation
- Ка x.z — фиксна IP dome камера број у повезана на орман број x / fixed IP dome camera No.y connected to cabinet No.x
- Ка x.z — фиксна IP dome камера са инт. анализом број у повезана на орман број x / fixed IP dome camera with intelligent analysis No.y connected to cabinet No.x
- Ка x.z — фиксна panoramic IP dome камера број у повезана на орман број x / fixed panoramic IP camera No.y connected to cabinet No.x
- Ка x.z — фиксна IP камера 5MP са инт. анализом у кућишту за спољашњу монтажу број у повезана на орман број x / fixed IP camera with 5MP intelligent analysis in housing for outdoor installation No.y connected to cabinet No.x
- PTZ, Ка x.z, 230V / 50Hz — PTZ IP dome камера број у повезана на орман број x / PTZ IP dome camera No.y connected to cabinet No.x
- Ка x.z — фиксна IP камера 3MP са инт. анализом у кућишту за спољашњу монтажу број у повезана на орман број x / fixed IP camera with 3MP intelligent analysis in housing for outdoor installation No.y connected to cabinet No.x
- РС-ВН — радна станица система видео надзора / workstation of video surveillance system
- Ка x.z — Камера бр. z везана на орман бр. x / Camera No. z connected to rack No x

К6.1 J-H(St)H 2x2x0,8mm
К6.2 NHXHX FE180/E30 3x1,5mm^2
К6.3 NHXHX FE180/E90 3x1,5mm^2
К6.4 NHXHX FE180/E90 3x1,5mm^2
К6.5 JE-H(St)H FE180/E90 5x2x0,8mm
К6.6 JE-H(St)H FE180/E90 2x2x0,8mm
К6.7 TK 59 M 5x4x0,8mm
К6.8 PP00 3x1,5mm^2

АУТОМАТСКА ДОЈАВА ПОЖАРА
AUTOMATIC FIRE DETECTION SYSTEM

- 230V / 50Hz ЦЈ-ДП — централа система за дојаву пожара / central unit of automatic fire detection system
- РО-ДП x — разводни орман система АДП / distribution cabinet of AFD system
- адресибилни оптички детектор / addressable smoke detector
- адресибилни термички детектор / addressable heat detector
- адресибилни оптички детектор у спуштеном плафону или дуплом поду / addressable smoke detector in ceiling or double floor
- Ex — конвенционални детектор Ex заштита / conventional detector Ex protection
- ручни јављач, унутрашњи / manual call point, indoor
- ручни јављач, спољашњи / manual call point, outdoor
- паралелни светлосни индикатор / parallel light indicator
- алармна сирена, унутрашња / alarm siren, indoor
- алармна сирена, спољашња / alarm siren, outdoor
- МК — магнетни модул за детекцију затворености врата / magnetic modul for closed door detection
- М — интерфејсни модул / interface module

ПОДСИСТЕМ ЗА УПРАВЉАЊЕ ГАШЕЊЕМ ПОЖАРА
SUBSYSTEM FOR FIRE EXTINGUISHING MANAGEMENT

- ПЦ-ГП, ПЦ-ГП, 230V / 50Hz — две подцентрале за гашење пожара / subsystem two central units for fire extinguishing
- ПЦ-ГП, 230V/50Hz — подцентрала за гашење пожара / subsystem central unit for fire extinguishing
- 230V/50Hz АДС — аспирациони детекторски систем / aspiration detector system
- конвенционални детектор у спуштеном плафону/дуплом поду са паралелним светлосним индикатором - двозонска зависност / conventional detector in suspended ceiling / raised floor with parallel light indicator - dual zone dependancy
- конвенционални детектор - двозонска зависност / conventional detector - dual zone dependancy
- алармна сирена са бљескалицом / alarm siren with flashlight
- тастер за активацију / блокаду гашења / extinguishing activation/blocking pushbutton
- ГАС — упозоравајући пано / warning panel
- ГАС — упозоравајући пано за спољашњу монтажу / warning panel for external installation

СИСТЕМ ДЕТЕКЦИЈЕ ЕКСПЛОЗИВНИХ ГАСОВА
EXPLOSIVE GAS DETECTION SYSTEM

- 230V / 50Hz ЦЈ-ДГ — централна јединица система за детекцију гаса / central unit of explosive gas detection system
- Ex — детектор гаса у Ex изведби / gas detector in Ex housing
- Ex — алармна сирена у Ex изведби alarm siren in Ex housing
- Ex — алармна бљескалица у Ex изведби / alarm flashlight in Ex housing
- алармна сирена са бљескалицом / alarm siren with flashlight
- Ex ГАС — пано у Ex изведби / panel in Ex housing
- ГАС — пано / panel
- ГАС — пано за спољашњу монтажу / panel for external installation
- ЗБ — Зенер баријера / Zener barrier

К7.1 J-H(St)H 2x2x0,8mm
К7.2 NHXHX FE180/E30 3x1,5mm^2
К7.3 NHXHX FE180/E90 3x1,5mm^2
К7.4 NHXHX FE180/E90 3x1,5mm^2

СОС СИСТЕМ / SOS SYSTEM

- 230V/50Hz ЦП-СОС — централни панел са напојном јединицом / central unit with power supply unit
- ПТ — притисни тастер push button
- ПРК — позивно разрешна комбинација / call-quit combination
- ССЛ — собна сигнална лампа room signal light
- редна клема за паралалено одвајање инсталације у инсталационој кутији без халогених елемената / inline connector for parallel installation tap-off in halogen free installation box

К8.1 J-H(St)H 2x2x0,6mm
К8.2 J-H(St)H 3x2x0,8mm

СИСТЕМ ЗА ИНТЕГРАЦИЈУ СИСТЕМА БЕЗБЕДНОСТИ
SECURITY SYSTEMS INTEGRATION

РС-КП/ПП/СОС/АДП

- радна станица система за интеграцију система безбедности / workstation of system for security systems integration

03		
02		
01		
Бр:/ No.	Датум: /Date:	Опис: /Description:

Ревизиони блок:/ Revision block:

САОБРАЋАЈНИ ИНСТИТУТ ЦИП, д.о.о.
INSTITUTE OF TRANSPORTATION CIP ltd
Немањина 6/IV, 11000 Београд / 6/IV Nemanjina Street, Belgrade

Инвеститор:/ Investor:
" ИНФРАСТРУКТУРА ЖЕЛЕЗНИЦЕ СРБИЈЕ " А.Д.
"INFRASTRUCTURE RAILWAYS OF SERBIA", JSC
Немањина 6/IV, 11000 Београд / Nemanjina **Street** 6/IV, Belgrade

Наручилац пројекта: / Employer:
China Railway International Corporation Ltd. (CRIC) No.10 Fuxing Road,Haidian District,Beijing P.R China, 100844
China Communication Construction Company Ltd. (CCCC) No.85 Deshengmenwai Street,Xicheng District,Beijing P.R China, 100088

Организациона јединица: ЕЛЕКТРОТЕХНИКА / Organization unit: ELECTRICAL ENGINEERING

Одговорни пројектант за ТТ: / Responsible designer for track alignment:
Лиценца бр.:/ licence No 353 4455 03, 07-152-212/12
Периша Прокопијевић, дипл. инж. ел.

Сарадници: / Associates:
Александар Целетовић, мастер инж. ел.
Нада Дамњановић, инж. ел.

Унутрашња контрола: / Internal control:
Татјана Кнежевић, дипл.инж.ел.

Главни пројектант: / Chief designer:
др Љиљана Милић Марковић, дипл. грађ. инж.

Руководилац организационе јединице: / Manager of organization unit:
Татјана Кнежевић, дипл.инж.ел.

Објекат:/Structure:
ПРУГА БЕОГРАД - СУБОТИЦА - ДРЖАВНА ГРАНИЦА (КЕЛЕБИЈА) ДЕОНИЦА ПРУГЕ НОВИ САД - СУБОТИЦА - ДРЖАВНА ГРАНИЦА (КЕЛЕБИЈА)
BELGRADE - SUBOTICA - STATE BORDER (KELEBIA) RAILWAY LINE SECTION : NOVI SAD - SUBOTICA - STATE BORDER (KELEBIA)

Део пројекта:/ Part of Design:
5/6.13. ДОЈАВА ПОЖАРА И СИСТЕМИ ТЕХНИЧКЕ ЗАШТИТЕ- ЛОКАЦИЈА СУБОТИЦА
5/6.13. FIRE ALARM SYSTEM AND SYSTEMS OF TECHNICAL PROTECTION - LOCATION SUBOTICA

Цртеж:/Drawing: Легенда / Legend
Размера: Scale: -

Фаза пројекта: / Design phase: ПЗИ / DFC
Датум: /Date: 12.2021.
Цртеж бр: / Drawing No.: 2020-250-ЕЛЕ-5/6.13-Ц01

ПРИЗЕМЉЕ							
бр.пр.	Namena prostorije	Површина П (m²)	Обим О (m)	Обрада Под	Зид	Плафон	h
1	ВЕТРОБРАН	9.40	13.40	камен	камен / полудиспер.боја	дрво-касетирано	
2	ВЕТРОБРАН	9.50	13.60	камен	камен / полудиспер.боја	дрво-касетирано	
3	ГЛАВНИ ХОЛ	139.50	47.40	камен	камен / полудиспер.боја	дрво-касетирано	
4	ИНФОРМАЦИЈЕ	10.30	13.50	камен	камен / полудиспер.боја	дрво-касетирано	
4.1	ТРАФИКА	9.50	12.70	камен	камен / полудиспер.боја	дрво-касетирано	
5	OBEZBEЂEЊE	10.30	13.50	камен	камен / полудиспер.боја	дрво-касетирано	
5.1	ИНФОРМАЦИЈЕ	9.50	12.70	камен	камен / полудиспер.боја	дрво-касетирано	
6	TK PROSTORIJA	7.50	11.30	синтетички каучук	камен / полудиспер.боја	монолитни плафон + полудиспер.боја	
7	СТЕПЕНИШТЕ	дато у табели спрата		епоксидни премаз	полудиспер.боја	полудиспер.боја	
8	ЧЕКАОНИЦА	72.90	35.30	терацо плочице	полудиспер. боја	гипс-картонски растер плафон	
9	ЧЕКАОНИЦА ЗА МАЈКУ И ДЕТЕ	18.10	17.20	терацо плочице	полудиспер. боја	гипс-картонски растер плафон	
9.1	ТОАЛЕТ ЗА МАЈКУ И ДЕТЕ	4.90	9.00	гранитна керамика	керамичке пл. / полудиспер боја	влагоотпорне г.к. плоче + полудиспер.боја	
10	ПРЕДПРОСТОР	3.50	7.50	гранитна керамика	керамичке пл. / полудиспер боја	влагоотпорне г.к. плоче + полудиспер.боја	
10.1	ТОАЛЕТ ЗА ПУТНИКЕ МУШКИ	12.40	15.80	гранитна керамика	керамичке пл. / полудиспер боја	влагоотпорне г.к. плоче + полудиспер.боја	
11	ХОДНИК	37.00	33.00	терацо плочице	камен / полудиспер.боја	гипс-картонски растер плафон	
12	БАНКА	27.55	23.00	терацо плочице	полудиспер.боја	монолитни плафон + полудиспер.боја	
13	ВЕТРОБРАН	35.25	25.20	терацо плочице	камен / полудиспер.боја	гипс-картонски растер плафон	
13.1	УЛАЗНИ ХОЛ	24.30	21.00	терацо плочице	камен / полудиспер.боја	гипс-картонски растер плафон	
14	ХОЛ	59.25	37.90	камен	камен / полудиспер.боја	дрво	
14.1	БЛАГАЈНА	35.25	34.70	камен	камен / полудиспер.боја	дрво	
15	БИЛЕТ СЕРВИС - ОСТАЛЕ УСЛУГЕ	16.95	19.30	камен	камен / полудиспер.боја	дрво	
16	СТЕПЕНИШТЕ	7.50	11.00	камене пл.	камен / полудиспер.боја	дрво	
17	ЖЕЛЕЗНИЧКА АГЕНЦИЈСКА БЛАГАЈНА	16.85	19.10	камен	камен / полудиспер.боја	дрво	
18	ВЕТРОБРАН	7.10	10.90	камен	полудиспер.боја	дрво	
18.1	ХОДНИК	19.00	30.20	камен	полудиспер.боја	дрво	
18.2	ПРЕДПРОСТОР	4.15	9.00	камен	полудиспер.боја	дрво	
19	ДОПЛАТНА БЛАГАЈНА	10.55	13.00	камен	полудиспер.боја	дрво	
20	СТАНИЧНА БЛАГАЈНА	15.35	16.00	камен	полудиспер.боја	дрво	
21	КОНДУКТЕРИ	19.30	18.30	камен	полудиспер.боја	дрво	
22	ЧАЈНА КУХИЊА	12.45	15.20	керамичке плочице	керамичке пл. / полудиспер боја	монолитни плафон + полудиспер.боја	
23	ТОАЛЕТ МУШКИ	4.50	8.60	керамичке плочице	керамичке пл. / полудиспер боја	влагоотпорне г.к. плоче + полудиспер.боја	
23.1	ТОАЛЕТ ЖЕНСКИ	4.10	8.40	керамичке плочице	керамичке пл. / полудиспер боја	влагоотпорне г.к. плоче + полудиспер.боја	
24	ПРЕДПРОСТОР	4.55	9.60	гранитна керамика	полудиспер.боја	полудиспер.боја	
24.1	ТЕХНИЧКА ПРОСТОРИЈА	5.10	9.70	синтетички каучук	полудиспер.боја	полудиспер.боја	
25.1	ХОЛ	60.30	35.60	камен	камен / полудиспер.боја	полудиспер.боја	
25.2	ЧЕКАОНИЦА	39.30	27.10	камен	камен / полудиспер.боја	полудиспер.боја	
25.3	ВЕТРОБРАН	9.40	13.40	камен	камен / полудиспер.боја	полудиспер.боја	
26.1	ТРАФИКА	10.20	13.50	камен	камен / полудиспер.боја	полудиспер.боја	
26.2	ИНФОРМАЦИЈЕ	10.20	13.50	камен	камен / полудиспер.боја	полудиспер.боја	
27	СЛУЖБА ЗА ОДРЖАВАЊЕ	10.20	13.50	камен	камен / полудиспер.боја	полудиспер.боја	
28	ВЕТРОБРАН	9.40	13.40	камен	камен / полудиспер.боја	полудиспер.боја	
29.1	INTERNET KAFE — SALA	32.65	23.00	камен	камен / полудиспер.боја	полудиспер.боја	
29.2	KAFE — SEПAPE	10.20	13.50	камен	камен / полудиспер.боја	полудиспер.боја	
29.3	KAFE — КУХИЊА	20.65	24.70	гранитна керамика	гранитна керамика / полудиспер.боја	влагоотпорне г.к. плоче + полудиспер.боја	
29.4	СЛУЖБЕНИ УЛАЗ	4.20	8.30	гранитна керамика	гранитна керамика / полудиспер.боја	влагоотпорне г.к. плоче + полудиспер.боја	
29.5	ПРЕДПРОСТОР	3.60	7.60	гранитна керамика	гранитна керамика / полудиспер.боја	влагоотпорне г.к. плоче + полудиспер.боја	
29.6	ТОАЛЕТ	5.85	10.70	гранитна керамика	гранитна керамика	влагоотпорне г.к. плоче + полудиспер.боја	
29.7	ТРОКАДЕРО	2.40	6.40	гранитна керамика	гранитна керамика	влагоотпорне г.к. плоче + полудиспер.боја	
30	ПРЕДПРОСТОР	4.00	8.00	гранитна керамика	гранитна керамика	влагоотпорне г.к. плоче + полудиспер.боја	
31	ТОАЛЕТ ЗА ОСОБЕ СА ХЕНДИКЕПОМ	3.85	7.90	гранитна керамика	гранитна керамика	влагоотпорне г.к. плоче + полудиспер.боја	
32.1	ТОАЛЕТ ЗА ПУТНИКЕ МУШКИ	12.40	15.00	гранитна керамика	гранитна керамика	влагоотпорне г.к. плоче + полудиспер.боја	
32.2	ТОАЛЕТ ЗА ПУТНИКЕ ЖЕНСКИ	12.40	15.00	гранитна керамика	гранитна керамика	влагоотпорне г.к. плоче + полудиспер.боја	
33	ЧЕКАОНИЦА	71.95	39.00	терацо плочице	камен / полудиспер.боја	дрво-касетирано	
34	СТЕПЕНИШТЕ	16.45	16.40	камен	полудиспер.боја	полудиспер.боја	
34.1	ТЕХНИЧКА ПРОСТОРИЈА	9.80	12.60	синтетички каучук	полудиспер.боја	полудиспер.боја	
35	ХОДНИК	36.50	33.50	терацо плочице	камен / полудиспер.боја	гипс-картонски растер плафон	
36	ПРЕДПРОСТОР	4.50	8.60	гранитна керамика	гранит. керам. / полудиспер боја	влагоотпорне г.к. плоче + полудиспер.боја	
36.1	ТОАЛЕТ ЗА ПУТНИКЕ ЖЕНСКИ	11.50	18.20	гранитна керамика	гранитна керамика	влагоотпорне г.к. плоче + полудиспер.боја	
36.2	ТОАЛЕТ ЗА ОСОБЕ СА ХЕНДИКЕПОМ	3.90	7.90	гранитна керамика	гранитна керамика	влагоотпорне г.к. плоче + полудиспер.боја	
37	ВЕТРОБРАН	10.40	14.40	терацо плочице	полудиспер.боја	гипс-картонски растер плафон	
37.1	СЛУЖБЕНИ УЛАЗ	15.20	16.80	терацо плочице	полудиспер.боја	гипс-картонски растер плафон	
38	ПОШТА	27.55	23.00	гранитна керамика	полудиспер.боја	монолитни плафон + полудиспер.боја	
39.1	ВЕТРОБРАН	12.50	15.20	терацо плочице	камен / полудиспер.боја	монолитни плафон + полудиспер.боја	
39.2	ХОДНИК	12.05	18.30	терацо плочице	полудиспер.боја	полудиспер.боја	
40	ЧАЈNA KUHIЊA	5.70	10.30	терацо плочице	керамичке пл. / полудиспер боја	монолитни плафон + полудиспер.боја	
41	КАНЦЕЛАРИЈА MAV	17.15	16.70	ламинат	полудиспер.боја	полудиспер.боја	
42	ТОАЛЕТ МУШКИ	4.45	8.60	керамичке плочице	керамичке пл. / полудиспер боја	влагоотпорне г.к. плоче + полудиспер.боја	
42.1	ТОАЛЕТ ЖЕНСКИ	4.10	8.40	керамичке плочице	керамичке пл. / полудиспер боја	влагоотпорне г.к. плоче + полудиспер.боја	
42.2	ТРОКАДЕРО	2.20	6.20	керамичке плочице	керамичке пл. / полудиспер боја	влагоотпорне г.к. плоче + полудиспер.боја	
43	ТК ПРОСТОРИЈА	9.60	14.20	синтетички каучук	полудиспер.боја	монолитни плафон + полудиспер.боја	
44	ХОДНИК	7.50	13.00	терацо плочице	полудиспер.боја	гипс-картонски растер плафон	

45	КАНЦЕЛАРИЈА	20.50	18.20	синтетички каучук	полудиспер.боја	монолитни плафон + полудиспер.боја	
46	СЕРВЕР САЛА	56.85	31.20	синтетички каучук	полудиспер.боја	гипс-картонски растер плафон	
47	ВЕТРОБРАН	7.45	18.90	терацо плочице	полудиспер.боја	монолитни плафон + полудиспер.боја	
48	КОНТРОЛНО КОМАНДНА СОБА-СУБРЕГИОНАЛНА	19.50	17.70	синтетички каучук	полудиспер.боја	монолитни плафон + полудиспер.боја	
48.1	КОНТРОЛНО КОМАНДНА СОБА-СТАНИЧНА ЗГРАДА	13.70	14.90	синтетички каучук	полудиспер.боја	монолитни плафон + полудиспер.боја	
49	ХОДНИК	18.90	22.20	камен	полудиспер.боја	гипс-картонски растер плафон	
50	ВИП САЛОН	32.25	24.20	ламинат/гранитна керамика	гранитна керамика / полудиспер.боја	гипс-картонски растер плафон	
50.1	ПРЕДПРОСТОР	2.50	6.70	гранитна керамика	гранитна керамика / полудиспер.боја	влагоотпорне г.к. плоче + полудиспер.боја	
50.2	ТОАЛЕТ	2.10	6.00	гранитна керамика	гранитна керамика / полудиспер.боја	влагоотпорне г.к. плоче + полудиспер.боја	
51	ХОДНИК	12.50	23.20	гранитна керамика	полудиспер.боја	гипс-картонски растер плафон	
52	ШЕФ СЕКЦИЈЕ ТКП	14.75	15.90	синтетички каучук	полудиспер.боја	монолитни плафон + полудиспер.боја	
53	НАДЗОРНИК МАШИНОВОЂА	14.75	15.90	синтетички каучук	полудиспер.боја	монолитни плафон + полудиспер.боја	
54	МАШИНОВОЂЕ	21.35	20.50	синтетички каучук	полудиспер.боја	монолитни плафон + полудиспер.боја	
55	SPOЉAШЊ OTPRAVNIK	23.50	19.50	синтетички каучук	полудиспер.боја	монолитни плафон + полудиспер.боја	
56	КАНЦЕЛАРИЈА СКП КОЛСКИ ОТПРАВНИК	18.00	17.50	синтетички каучук	полудиспер.боја	монолитни плафон + полудиспер.боја	
57	ХОДНИК	11.20	21.10	гранитна керамика	полудиспер.боја	гипс-картонски растер плафон	
57.1	ПРЕДПРОСТОР	4.20	8.90	керамичке плочице	керамичке пл. / полудиспер боја	монолитни плафон + полудиспер.боја	
57.2	ГАРДЕРОБА	4.45	8.50	керамичке плочице	керамичке пл. / полудиспер боја	монолитни плафон + полудиспер.боја	
57.3	ТОАЛЕТ	5.85	10.70	керамичке плочице	керамичке пл. / полудиспер боја	влагоотпорне г.к. плоче + полудиспер.боја	
58	МАНЕРВИСТИ	21.40	20.40	синтетички каучук	полудиспер.боја	монолитни плафон + полудиспер.боја	
59	ОСТАВА	4.40	8.90	керамичке плочице	полудиспер.боја	монолитни плафон + полудиспер.боја	
60	ЧАЈНА КУХИЊА	6.75	10.40	керамичке плочице	керамичке пл. / полудиспер боја	монолитни плафон + полудиспер.боја	
61	ПРЕДПРОСТОР	2.70	6.90	керамичке плочице	керамичке пл. / полудиспер боја	гипс-картонски растер плафон	
61.1	ТРОКАДЕРО	5.90	13.20	керамичке плочице	керамичке пл. / полудиспер боја	влагоотпорне г.к. плоче + полудиспер.боја	
61.2	ТОАЛЕТ	3.10	8.00	керамичке плочице	керамичке пл. / полудиспер боја	влагоотпорне г.к. плоче + полудиспер.боја	
61.3	ТОАЛЕТ	3.10	8.00	керамичке плочице	керамичке пл. / полудиспер боја	влагоотпорне г.к. плоче + полудиспер.боја	
62.1	ПРЕДПРОСТОР	2.05	5.90	керамичке плочице	керамичке пл. / полудиспер боја	влагоотпорне г.к. плоче + полудиспер.боја	
62.2	ТОАЛЕТ	1.90	5.60	керамичке плочице	керамичке пл. / полудиспер боја	влагоотпорне г.к. плоче + полудиспер.боја	
62.3	ГАРДЕРОБА	2.50	6.40	керамичке плочице	керамичке пл. / полудиспер боја	влагоотпорне г.к. плоче + полудиспер.боја	
63	СТЕПЕНИШТЕ	9.60	15.50	терацо плочице камен	полудиспер.боја	полудиспер.боја	
64.1	ПРОДАВНИЦА	19.85	19.70	гранитна керамика	полудиспер.боја	монолитни плафон + полудиспер.боја	
64.2	ПРОДАВНИЦА	20.00	22.80	гранитна керамика	полудиспер.боја	монолитни плафон + полудиспер.боја	
65	КАНЦЕЛАРИЈА	8.65	11.80	гранитна керамика	полудиспер.боја	монолитни плафон + полудиспер.боја	
66	КАНЦЕЛАРИЈА СОЦИЈАЛНА СЛУЖБА	19.60	17.70	ламинат	полудиспер.боја	монолитни плафон + полудиспер.боја	
67	ДЕЖУРСТВО СОЦИЈАЛНА СЛУЖБА	10.10	13.30	ламинат	полудиспер.боја	монолитни плафон + полудиспер.боја	
68	ПРЕДПРОСТОР	2.20	6.40	керамичке плочице	полудиспер.боја	монолитни плафон + полудиспер.боја	
68.1	ТОАЛЕТ	5.85	10.70	керамичке плочице	керамичке пл. / полудиспер боја	влагоотпорне г.к. плоче + полудиспер.боја	
69	УЧИОНИЦА	42.56	29.60	гранитна керамика	полудиспер.боја	гипс-картонски растер плафон акустични	
69.1	КАНЦЕЛАРИЈА ШКОЛА	17.15	16.60	ламинат	полудиспер.боја	монолитни плафон + полудиспер.боја	
70	ХОДНИК АУЛА	27.80	21.50	гранитна керамика	полудиспер.боја	гипс-картонски растер плафон	
71	КАНЦЕЛАРИЈА ШКОЛА	17.35	17.00	ламинат	полудиспер.боја	монолитни плафон + полудиспер.боја	
72	ХОДНИК	27.75	45.80	гранитна керамика	полудиспер.боја	гипс-картонски растер плафон	
72.1	УЛАЗНИ ХОДНИК	8.50	12.30	гранитна керамика	полудиспер.боја	гипс-картонски растер плафон	
73	ТЕХНИЧКА ПРОСТОРИЈА	10.65	13.70	синтетички каучук	полудиспер.боја	гипс-картонски растер плафон	
74	СОБА	7.10	10.90	ламинат	полудиспер.боја	монолитни плафон + полудиспер.боја	
74.1	СОБА	7.10	10.90	ламинат	полудиспер.боја	монолитни плафон + полудиспер.боја	
74.2	СОБА	7.10	10.90	ламинат	полудиспер.боја	монолитни плафон + полудиспер.боја	
74.3	СОБА	7.10	10.90	ламинат	полудиспер.боја	монолитни плафон + полудиспер.боја	
75	КАНЦЕЛАРИЈА	17.10	16.90	ламинат	полудиспер.боја	монолитни плафон + полудиспер.боја	
76	УЛАЗНИ ХОДНИК	4.70	9.40	гранитна керамика	полудиспер.боја	монолитни плафон + полудиспер.боја	
77	ЧАЈНА КУХИЊА И ДНЕВНИ БОРАВАК	19.20	19.80	гранитна керамика	керамичке пл. / полудиспер боја	монолитни плафон + полудиспер.боја	
78	ПРЕДПРОСТОР	2.30	6.30	керамичке плочице	керамичке плочице	влагоотпорне г.к. плоче + полудиспер.боја	
79	ТОАЛЕТ ЖЕНСКИ	5.80	10.70	керамичке плочице	керамичке плочице	влагоотпорне г.к. плоче + полудиспер.боја	
80	ТОАЛЕТ МУШКИ	5.80	10.70	керамичке плочице	керамичке плочице	влагоотпорне г.к. плоче + полудиспер.боја	
81	ГАРДЕРОБА ЖЕНСКА	17.60	20.10	керамичке плочице	полудиспер.боја	монолитни плафон + полудиспер.боја	
82	САНИТАРНИ ЧВОР ЖЕНСКЕ ГАРДЕРОБЕ	5.85	10.70	керамичке плочице	керамичке плочице	влагоотпорне г.к. плоче + полудиспер.боја	
83	ГАРДЕРОБА МУШКА	33.65	25.20	керамичке плочице	полудиспер.боја	монолитни плафон + полудиспер.боја	
84	САНИТАРНИ ЧВОР МУШКЕ ГАРДЕРОБЕ	11.50	16.70	керамичке плочице	керамичке плочице	влагоотпорне г.к. плоче + полудиспер.боја	
85	ТРОКАДЕРО	4.10	8.70	керамичке плочице	керамичке пл. / полудиспер боја	влагоотпорне г.к. плоче + полудиспер.боја	
86	ТЕХНИЧКА ПРОСТОРИЈА	3.35	8.70	синтетички каучук	полудиспер.боја	монолитни плафон + полудиспер.боја	
87	УЛАЗНИ ПРЕДПРОСТОР	8.95	14.20	терацо плочице	полудиспер.боја	полудиспер.боја	
87.1	СТЕПЕНИШТЕ	10.50	22.10	терацо плочице	полудиспер.боја	полудиспер.боја	
87.2	ХОДНИК	11.10	20.20	гранитна керамика	полудиспер.боја	гипс-картонски растер плафон	
88	РЕФЕРЕНТ ЗА ЗАШТИТУ НА РАДУ И ЉУДСКЕ РЕСУРСЕ	14.90	15.50	ламинат	полудиспер.боја	монолитни плафон + полудиспер.боја	
89	ПОПИСНА СЛУЖБА	13.95	15.70	ламинат	полудиспер.боја	монолитни плафон + полудиспер.боја	
90	ОБРАЧУНСКА СЛУЖБА	13.40	17.30	ламинат	керамичке пл. / полудиспер боја	монолитни плафон + полудиспер.боја	
91	ТОАЛЕТ	7.50	12.60	керамичке плочице	керамичке пл. / полудиспер боја	влагоотпорне г.к. плоче + полудиспер.боја	
92	ПРИЈЕМ ПРТЉАГА	6.50	10.20	гранитна керамика	полудиспер.боја	гипс-картонски растер плафон	
93	ОДЛАГАЊЕ ПРТЉАГА	17.10	18.10	гранитна керамика	полудиспер.боја	гипс-картонски растер плафон	
94	НАЂЕНЕ СТВАРИ	2.90	7.40	гранитна керамика	полудиспер.боја	гипс-картонски растер плафон	
95	КАНЦЕЛАРИЈА	14.20	21.40	гранитна керамика	полудиспер.боја	гипс-картонски растер плафон	
96	ОДЛАГАЊЕ ПРТЉАГА	34.50	27.20	гранитна керамика	полудиспер.боја	гипс-картонски растер плафон	
UKUPNA NETO POVR{INA 2148.05m²							

GROUND FLOOR							
room No	Rooms purpose	Area (m²)	Volume O (m)	Final treatment Floor	Wall	Ceiling	h
1	ENTRY - WIND SCREEN	9.40	13.40	stone	stone / semi-dispersive paint	wood-coffered	
2	ENTRY - WIND SCREEN	9.50	13.60	stone	stone / semi-dispersive paint	wood-coffered	
3	MAIN HALL	139.50	47.40	stone	stone / semi-dispersive paint	wood-coffered	
4	INFO DESK	10.30	13.50	stone	stone / semi-dispersive paint	wood-coffered	
4.1	NEWSSTAND	9.50	12.70	stone	stone / semi-dispersive paint	wood-coffered	
5	SECURITY	10.30	13.50	stone	stone / semi-dispersive paint	wood-coffered	
5.1	INFO DESK	9.50	12.70	stone	stone / semi-dispersive paint	wood-coffered	
6	ROOM FOR TELECOMMUNICATIONS	7.50	11.30	synthetic caoutchouc (PVC)	stone / semi-dispersive paint	monolith. suspended ceiling/semi-disp. paint	
7	STAIRCASE	shown in the floor plan table		cast floor	semi-dispersive paint	semi-dispersive paint	
8	WAITING ROOM	72.90	35.30	terrazzo tiles	semi-dispersive paint	plasterboard raster ceiling	
9	WAITING ROOM FOR MOTHER AND CHILD	18.10	17.20	terrazzo tiles	semi-dispersive paint	plasterboard raster ceiling	
9.1	TOILET FOR MOTHER AND CHILD	4.90	9.00	granit ceramic tiles	semi-dispersive paint/ceramic tiles	moisture-resistant gypsum board/ semi-dispersive paint	
10	ANTEROOM	3.50	7.50	granit ceramic tiles	semi-dispersive paint/ceramic tiles	moisture-resistant gypsum board/ semi-dispersive paint	
10.1	MEN'S PASSENGER TOILET	12.40	15.80	granit ceramic tiles	semi-dispersive paint/ceramic tiles	moisture-resistant gypsum board/ semi-dispersive paint	
11	CORRIDOR	37.00	33.00	terrazzo tiles	stone / semi-dispersive paint	plasterboard raster ceiling	
12	THE BANK	27.55	23.00	granit ceramic tiles	semi-dispersive paint	monolith. suspended ceiling/semi-disp. paint	
13	ENTRY - WIND SCREEN	35.25	25.20	terrazzo tiles	stone / semi-dispersive paint	plasterboard raster ceiling	
13.1	ENTRANCE HALL	24.30	21.00	terrazzo tiles	stone / semi-dispersive paint	plasterboard raster ceiling	
14	HALL	59.25	37.90	stone	semi-dispersive paint	wood	
14.1	CASHIER	35.25	34.70	stone	semi-dispersive paint	wood	
15	TICKET SERVICE - OTHER SERVICES	16.95	19.30	stone	semi-dispersive paint	wood	
16	STAIRCASE	7.50	11.00	stone	semi-dispersive paint	wood	
17	RAILWAY AGENCY TREASURY	16.85	19.10	stone	semi-dispersive paint	wood	
18	ENTRY - WIND SCREEN	7.10	10.90	stone	semi-dispersive paint	wood	
18.1	CORRIDOR	19.00	30.20	stone	semi-dispersive paint	wood	
18.2	ANTEROOM	4.15	9.00	stone	semi-dispersive paint	wood	
19	ADDITIONAL CASH DESK	10.55	13.00	stone	semi-dispersive paint	wood	
20	STATION CASH REGISTER	15.35	16.00	stone	semi-dispersive paint	wood	
21	CONDUCTORS	19.30	18.30	stone	semi-dispersive paint	wood	
22	KITCHENETTE	12.45	15.20	ceramic tiles	ceramic tiles/semi-dispersive paint	monolith. suspended ceiling/semi-disp. paint	
23	MEN TOILET	4.50	8.60	ceramic tiles	semi-dispersive paint/ceramic tiles	moisture-resistant gypsum board/ semi-dispersive paint	
23.1	WOMEN TOILET	4.10	8.40	ceramic tiles	semi-dispersive paint/ceramic tiles	moisture-resistant gypsum board/ semi-dispersive paint	
24	ANTEROOM	4.55	9.60	granit ceramic tiles	semi-dispersive paint	semi-dispersive paint	
24.1	TECHNICAL ROOM	5.10	9.70	synthetic caoutchouc (PVC)	semi-dispersive paint	semi-dispersive paint	
25.1	HALL	60.30	35.60	stone	stone/ semi-dispersive paint	semi-dispersive paint	
25.2	WAITING ROOM	39.30	27.10	stone	stone/ semi-dispersive paint	semi-dispersive paint	
25.3	ENTRY - WIND SCREEN	9.40	13.40	stone	stone/ semi-dispersive paint	semi-dispersive paint	
26.1	NEWSSTAND	10.20	13.50	stone	stone/ semi-dispersive paint	semi-dispersive paint	
26.2	INFO DESK	10.20	13.50	stone	stone/ semi-dispersive paint	semi-dispersive paint	
27	MAINTENANCE SERVICE	10.20	13.50	stone	stone/ semi-dispersive paint	semi-dispersive paint	
28	ENTRY - WIND SCREEN	9.40	13.40	granit ceramic tiles	stone/ semi-dispersive paint	semi-dispersive paint	
29.1	INTERNET CAFE	32.65	23.00	granit ceramic tiles	stone/ semi-dispersive paint	semi-dispersive paint	
29.2	COFFEE - SEPARE	10.20	13.50	granit ceramic tiles	stone/ semi-dispersive paint	semi-dispersive paint	
29.3	COFFEE - KITCHEN	20.65	24.70	granit ceramic tiles	granit ceramic tiles /semi-dispersive paint	moisture-resistant gypsum board/ semi-dispersive paint	
29.4	OFFICIAL ENTRANCE	4.20	8.30	stone	granit ceramic tiles /semi-dispersive paint	wood-coffered	
29.5	ANTEROOM	3.60	7.60	granit ceramic tiles	granit ceramic tiles /semi-dispersive paint	moisture-resistant gypsum board/ semi-dispersive paint	
29.6	TOILET	5.85	10.70	granit ceramic tiles	granit ceramic tiles	moisture-resistant gypsum board/ semi-dispersive paint	
29.7	TROCADERO	2.40	6.40	granit ceramic tiles	granit ceramic tiles	moisture-resistant gypsum board/ semi-dispersive paint	
30	ANTEROOM	4.00	8.00	granit ceramic tiles	granit ceramic tiles	moisture-resistant gypsum board/ semi-dispersive paint	
31	TOILET FOR PERSONS WITH DISABILITIES	3.85	7.90	granit ceramic tiles	granit ceramic tiles	moisture-resistant gypsum board/ semi-dispersive paint	
32.1	TOILET FOR PASSENGERS MEN'S	12.40	15.00	granit ceramic tiles	granit ceramic tiles	moisture-resistant gypsum board/ semi-dispersive paint	
32.2	TOILET FOR PASSENGERS WOMEN	12.40	15.00	granit ceramic tiles	granit ceramic tiles	moisture-resistant gypsum board/ semi-dispersive paint	
33	WAITING ROOM	71.95	39.00	terrazzo tiles	stone / semi-dispersive paint	wood-coffered	
34	STAIRCASE	16.45	16.40	stone	semi-dispersive paint	semi-dispersive paint	
34.1	TECHNICAL ROOM	9.80	12.60	synthetic caoutchouc (PVC)	semi-dispersive paint	semi-dispersive paint	
35	CORRIDOR	36.50	33.50	terrazzo tiles	stone / semi-dispersive paint	plasterboard raster ceiling	
36	ANTEROOM	4.50	8.60	granit ceramic tiles	granit ceramic tiles /semi-dispersive paint	moisture-resistant gypsum board/ semi-dispersive paint	
36.1	TOILET FOR PASSENGERS WOMEN	11.50	18.20	granit ceramic tiles	semi-dispersive paint/ceramic tiles	moisture-resistant gypsum board/ semi-dispersive paint	
36.2	TOILET FOR PERSONS WITH DISABILITIES	3.90	7.90	granit ceramic tiles	semi-dispersive paint/ceramic tiles	moisture-resistant gypsum board/ semi-dispersive paint	
37	ENTRY - WIND SCREEN	10.40	14.40	terrazzo tiles	semi-dispersive paint	plasterboard raster ceiling	
37.1		15.20	16.80	terrazzo tiles	semi-dispersive paint	plasterboard raster ceiling	
38	THE POST OFFICE	27.55	23.00	granit ceramic tiles	semi-dispersive paint	monolith. suspended ceiling/semi-disp. paint	
39.1	ENTRY - WIND SCREEN	12.50	15.20	terrazzo tiles	stone / semi-dispersive paint	monolith. suspended ceiling/semi-disp. paint	
39.2	CORRIDOR	12.05	18.30	terrazzo tiles	semi-dispersive paint	semi-dispersive paint	
40	KITCHENETTE	5.70	10.30	terrazzo tiles	semi-dispersive paint/ceramic tiles	monolith. suspended ceiling/semi-disp. paint	
41	OFFICE MAV	17.15	16.70	laminate floor	semi-dispersive paint	semi-dispersive paint	
42	MEN TOILET	4.45	8.60	ceramic tiles	semi-dispersive paint/ceramic tiles	moisture-resistant gypsum board/ semi-dispersive paint	
42.1	WOMEN TOILET	4.10	8.40	ceramic tiles	semi-dispersive paint/ceramic tiles	moisture-resistant gypsum board/ semi-dispersive paint	
42.2	TROCADERO	2.20	6.20	ceramic tiles	semi-dispersive paint/ceramic tiles	moisture-resistant gypsum board/ semi-dispersive paint	
43	ROOM FOR TELECOMMUNICATIONS	9.60	14.20	synthetic caoutchouc (PVC)	semi-dispersive paint	monolith. suspended ceiling/semi-disp. paint	
44	CORRIDOR	7.50	13.00	terrazzo tiles	semi-dispersive paint	plasterboard raster ceiling	

45	OFFICE	20.50	18.20	laminate floor	semi-dispersive paint	monolith. suspended ceiling/semi-disp. paint	
46	SERVER ROOM	56.85	31.20	synthetic caoutchouc (PVC)	semi-dispersive paint	plasterboard raster ceiling	
47	ENTRY - WIND SCREEN	7.45	18.90	synthetic caoutchouc (PVC)	semi-dispersive paint	monolith. suspended ceiling/semi-disp. paint	
48	CONTROL COMMAND ROOM -SUBREGIONAL	19.50	17.70	synthetic caoutchouc (PVC)	semi-dispersive paint	monolith. suspended ceiling/semi-disp. paint	
48.1		13.70	14.90	synthetic caoutchouc (PVC)	semi-dispersive paint	monolith. suspended ceiling/semi-disp. paint	
49	CORRIDOR	18.90	22.20	stone	semi-dispersive paint	plasterboard raster ceiling	
50	VIP SALON	32.25	24.20	laminate floor/ granit ceramic tiles	granit ceramic tiles /semi-dispersive paint	plasterboard raster ceiling	
50.1	ANTEROOM	2.50	6.70	granit ceramic tiles	semi-dispersive paint/ceramic tiles	moisture-resistant gypsum board/ semi-dispersive paint	
50.2	TOILET	2.10	6.00	granit ceramic tiles	semi-dispersive paint/ceramic tiles	moisture-resistant gypsum board/ semi-dispersive paint	
51	CORRIDOR	12.50	23.20	granit ceramic tiles	semi-dispersive paint	plasterboard raster ceiling	
52	HEAD OF THE TKP SECTION	14.75	15.90	synthetic caoutchouc (PVC)	semi-dispersive paint	monolith. suspended ceiling/semi-disp. paint	
53	MACHINE DRIVER SUPERVISOR	14.75	15.90	synthetic caoutchouc (PVC)	semi-dispersive paint	monolith. suspended ceiling/semi-disp. paint	
54	MACHINE DRIVERS	21.35	20.50	laminate floor	semi-dispersive paint	monolith. suspended ceiling/semi-disp. paint	
55	EXTERNAL DISPATCHER	23.50	19.50	laminate floor	semi-dispersive paint	monolith. suspended ceiling/semi-disp. paint	
56	WAGON DISTRIBUTION DISPATCHER	18.00	17.50	laminate floor	semi-dispersive paint	monolith. suspended ceiling/semi-disp. paint	
57	CORRIDOR	11.20	21.10	laminate floor	semi-dispersive paint	plasterboard raster ceiling	
57.1	ANTEROOM	4.20	8.90	ceramic tiles	semi-dispersive paint/ceramic tiles	monolith. suspended ceiling/semi-disp. paint	
57.2	WARDROBE	4.45	8.50	ceramic tiles	semi-dispersive paint/ceramic tiles	monolith. suspended ceiling/semi-disp. paint	
57.3	TOILET	5.85	10.70	ceramic tiles	semi-dispersive paint/ceramic tiles	monolith. suspended ceiling/semi-disp. paint	
58	MANERVISTS	21.40	20.40	synthetic caoutchouc (PVC)	semi-dispersive paint	monolith. suspended ceiling/semi-disp. paint	
59	STORAGE ROOM	4.40	8.90	ceramic tiles	semi-dispersive paint	monolith. suspended ceiling/semi-disp. paint	
60	KITCHENETTE	6.75	10.40	ceramic tiles	semi-dispersive paint/ceramic tiles	monolith. suspended ceiling/semi-disp. paint	
61	ANTEROOM	2.70	6.90	ceramic tiles	semi-dispersive paint/ceramic tiles	plasterboard raster ceiling	
61.1	TROCADERO	5.90	13.20	ceramic tiles	semi-dispersive paint/ceramic tiles	moisture-resistant gypsum board/ semi-dispersive paint	
61.2	TOILET	3.10	8.00	ceramic tiles	semi-dispersive paint/ceramic tiles	moisture-resistant gypsum board/ semi-dispersive paint	
61.3	TOILET	3.10	8.00	ceramic tiles	semi-dispersive paint/ceramic tiles	moisture-resistant gypsum board/ semi-dispersive paint	
62.1	ANTEROOM	2.05	5.90	ceramic tiles	semi-dispersive paint/ceramic tiles	moisture-resistant gypsum board/ semi-dispersive paint	
62.2	TOILET	1.90	5.60	ceramic tiles	semi-dispersive paint/ceramic tiles	moisture-resistant gypsum board/ semi-dispersive paint	
62.3	WARDROBE	2.50	6.40	ceramic tiles	semi-dispersive paint/ceramic tiles	moisture-resistant gypsum board/ semi-dispersive paint	
63	STAIRCASE	9.60	15.50	terrazzo tiles/ stone	semi-dispersive paint	semi-dispersive paint	
64.1	THE SHOP	19.85	19.70	granit ceramic tiles	semi-dispersive paint	monolith. suspended ceiling/semi-disp. paint	
64.2	THE SHOP	20.00	22.80	granit ceramic tiles	semi-dispersive paint	monolith. suspended ceiling/semi-disp. paint	
65	OFFICE	8.65	11.80	granit ceramic tiles	semi-dispersive paint	monolith. suspended ceiling/semi-disp. paint	
66	OFFICE SOCIAL SERVICE	19.60	17.70	laminate floor	semi-dispersive paint	monolith. suspended ceiling/semi-disp. paint	
67	ON DUTY SOCIAL SERVICE	10.10	13.30	laminate floor	semi-dispersive paint	monolith. suspended ceiling/semi-disp. paint	
68	ANTEROOM	2.20	6.40	ceramic tiles	semi-dispersive paint	monolith. suspended ceiling/semi-disp. paint	
68.1	TOILET	5.85	10.70	ceramic tiles	semi-dispersive paint/ceramic tiles	monolith. suspended ceiling/semi-disp. paint	
69	CLASSROOM	42.56	29.60	granit ceramic tiles	semi-dispersive paint	plasterboard raster ceiling acoustic	
69.1	SCHOOL OFFICE	17.15	16.60	laminate floor	semi-dispersive paint	plasterboard raster ceiling acoustic	
70	HALL AULA	27.80	21.50	granit ceramic tiles	semi-dispersive paint	plasterboard raster ceiling	
71	SCHOOL OFFICE	17.35	17.00	laminate floor	semi-dispersive paint	monolith. suspended ceiling/semi-disp. paint	
72	CORRIDOR	27.75	45.80	granit ceramic tiles	semi-dispersive paint	plasterboard raster ceiling	
72.1	ENTRANCE HALL	8.50	12.30	granit ceramic tiles	semi-dispersive paint	plasterboard raster ceiling	
73	TECHNICAL ROOM	10.65	13.70	granit ceramic tiles synthetic caoutchouc (PVC)	semi-dispersive paint	plasterboard raster ceiling	
74	ROOM	7.10	10.90	laminate floor	semi-dispersive paint	monolith. suspended ceiling/semi-disp. paint	
74.1	ROOM	7.10	10.90	laminate floor	semi-dispersive paint	monolith. suspended ceiling/semi-disp. paint	
74.2	ROOM	7.10	10.90	laminate floor	semi-dispersive paint	monolith. suspended ceiling/semi-disp. paint	
74.3	ROOM	7.10	10.90	laminate floor	semi-dispersive paint		
75	OFFICE	17.10	16.90	laminate floor	semi-dispersive paint	monolith. suspended ceiling/semi-disp. paint	
76	ENTRANCE HALL	4.70	9.40	granit ceramic tiles	semi-dispersive paint	monolith. suspended ceiling/semi-disp. paint	
77	KITCHENETTE AND LIVING ROOM	19.20	19.80	granit ceramic tiles	ceramic tiles/ semi-dispersive paint	moisture-resistant gypsum board/ semi-dispersive paint	
78	ANTEROOM	2.30	6.30	ceramic tiles	ceramic tiles		
79	WOMEN TOILET	5.80	10.70	ceramic tiles	ceramic tiles		
80	MEN TOILET	5.80	10.70	ceramic tiles	ceramic tiles	moisture-resistant gypsum board/ semi-dispersive paint	
81	WOMEN'S WARDROBE	17.60	20.10	ceramic tiles	semi-dispersive paint	monolith. suspended ceiling/semi-disp. paint	
82	SANITARY KNOT WOMEN'S WARDROBES	5.85	10.70	ceramic tiles	ceramic tiles	moisture-resistant gypsum board/ semi-dispersive paint	
83	MEN'S WARDROBE	33.65	25.20	ceramic tiles	semi-dispersive paint		
84	SANITARY KNOT MEN'S WARDROBES	11.50	16.70	ceramic tiles	ceramic tiles	moisture-resistant gypsum board/ semi-dispersive paint	
85	TROCADERO	4.10	8.70	ceramic tiles	semi-dispersive paint/ceramic tiles	moisture-resistant gypsum board/ semi-dispersive paint	
86	TECHNICAL ROOM	3.35	8.70	synthetic caoutchouc (PVC)	semi-dispersive paint	monolith. suspended ceiling/semi-disp. paint	
87	ENTRANCE HALL	8.95	14.20	terrazzo tiles	semi-dispersive paint	semi-dispersive paint	
87.1	STAIRCASE	10.50	22.10	terrazzo tiles	semi-dispersive paint	semi-dispersive paint	
87.2	CORRIDOR	11.10	20.20	granit ceramic tiles	semi-dispersive paint	plasterboard raster ceiling	
88	OCCUPATIONAL SAFETY AND HUMAN RESOURCES OFFICER	14.90	15.50	laminate floor	semi-dispersive paint		
89	CENSUS SERVICE	13.95	15.70	laminate floor	semi-dispersive paint		
90	ACCOUNTING SERVICE	13.40	17.30	laminate floor	semi-dispersive paint/ceramic tiles		
91	TOILET	7.50	12.60	ceramic tiles	semi-dispersive paint/ceramic tiles	moisture-resistant gypsum board/ semi-dispersive paint	
92	LUGGAGE RECEIPT	6.50	10.20	granit ceramic tiles	semi-dispersive paint	plasterboard raster ceiling	
93	LUGGAGE STORAGE	17.10	18.10	granit ceramic tiles	semi-dispersive paint	plasterboard raster ceiling	
94	THINGS FOUND	2.90	7.40	granit ceramic tiles	semi-dispersive paint	plasterboard raster ceiling	
95	OFFICE	14.20	21.40	granit ceramic tiles	semi-dispersive paint	plasterboard raster ceiling	
96	LUGGAGE STORAGE	34.50	27.20	granit ceramic tiles	semi-dispersive paint	plasterboard raster ceiling	
TOTAL NET AREA 2148.05m²							

Број / No.	Датум / Date	Опис / Description
03		
02		
01	02.08.2022	Додата нумерација камера и утичница за камере Add numbering of cameras and sockets for cameras

Ревизиони блок /Revision block:

САОБРАЋАЈНИ ИНСТИТУТ ЦИП, д.о.о.
INSTITUTE OF TRANSPORTATION CIP ltd
Немањина 6; 11000 Београд; Србија
Тел:011/3618-134; Факс:011/3618-324; web site: www.sicip.co.rs

Организациона јединица: **ЕЛЕКТРОТЕХНИКА** / Organisational unit: ELECTRICAL DEPARTMENT

Одговорни пројектант за ТТ:
Responsible designer for TT:
Периша Прокопијевић, дипл.инж.ел.
лиценца број:/ licence No.: 353 4455 03
07-152-212/12

Сарадници:/ Associates:
Јелена Радовић, дипл.инж. ел.
Ана Илић, мастер инж. ел.
Александар Целетовић, мастер инж. ел.
Нада Дамњановић, инж. ел.

Унутрашња контрола:/ Internal control:
Татјана Кнежевић дипл.инж.ел.

Главни пројектант:/ Chief designer:
др Љиљана Милић Марковић, дипл. грађ. инж.

Руководилац организационе јединице:
Manager of organization unit:
Татјана Кнежевић дипл.инж.ел.

Инвеститор/ Investor:
ИНФРАСТРУКТУРА ЖЕЛЕЗНИЦЕ СРБИЈЕ А.Д.
"INFRASTRUCTURE RAILWAYS OF SERBIA", JSC
Немањина 6/IV, **Београд /** Nemanjina **Street** 6/IV, Belgrade

Наручилац пројекта: / Employer:
Министарство грађевинарства, саобраћаја и инфраструктуре
Немањина 22-26; 11000 Београд; Србија
web site: www.mgsi.gov.rs
Ministry of Construction,Transport and Infrastructure
Nemanjina 22-26 Street; 11000 Belgrade; Serbia
web site: www.mgsi.gov.rs

Објекат:/Structure:
МОДЕРНИЗАЦИЈА ЖЕЛЕЗНИЧКЕ ПРУГЕ
БЕОГРАД - СУБОТИЦА - ДРЖАВНА ГРАНИЦА (КЕЛЕБИЈА)
ДЕОНИЦА НОВИ САД - СУБОТИЦА - ДРЖАВНА ГРАНИЦА (КЕЛЕБИЈА)
MODERNIZATION OF THE
BELGRADE - SUBOTICA - STATE BORDER (KELEBIJA) RAILWAY LINE
SECTION : NOVI SAD - SUBOTICA - STATE BORDER (KELEBIJA)

Део пројекта:/ Part of Design:
5/6.13. ДОЈАВА ПОЖАРА И СИСТЕМИ ТЕХНИЧКЕ ЗАШТИТЕ - ЛОКАЦИЈА СУБОТИЦА
5/6.13. FIRE ALARM SYSTEM AND SYSTEMS OF TECHNICAL PROTECTION - LOCATION SUBOTICA

Цртеж:/ Drawing:	Размера: Scale:
Станична зграда - основа приземља - систем видео надзора Station building - base of the basement - video surveillance system	1:100

Фаза пројекта: Design phase:	Датум: Date:	Цртеж бр. / Drawing No.
ПЗИ/DFC	12.2021.	2020-250-ЕЛЕ-5/6.13-Ц02

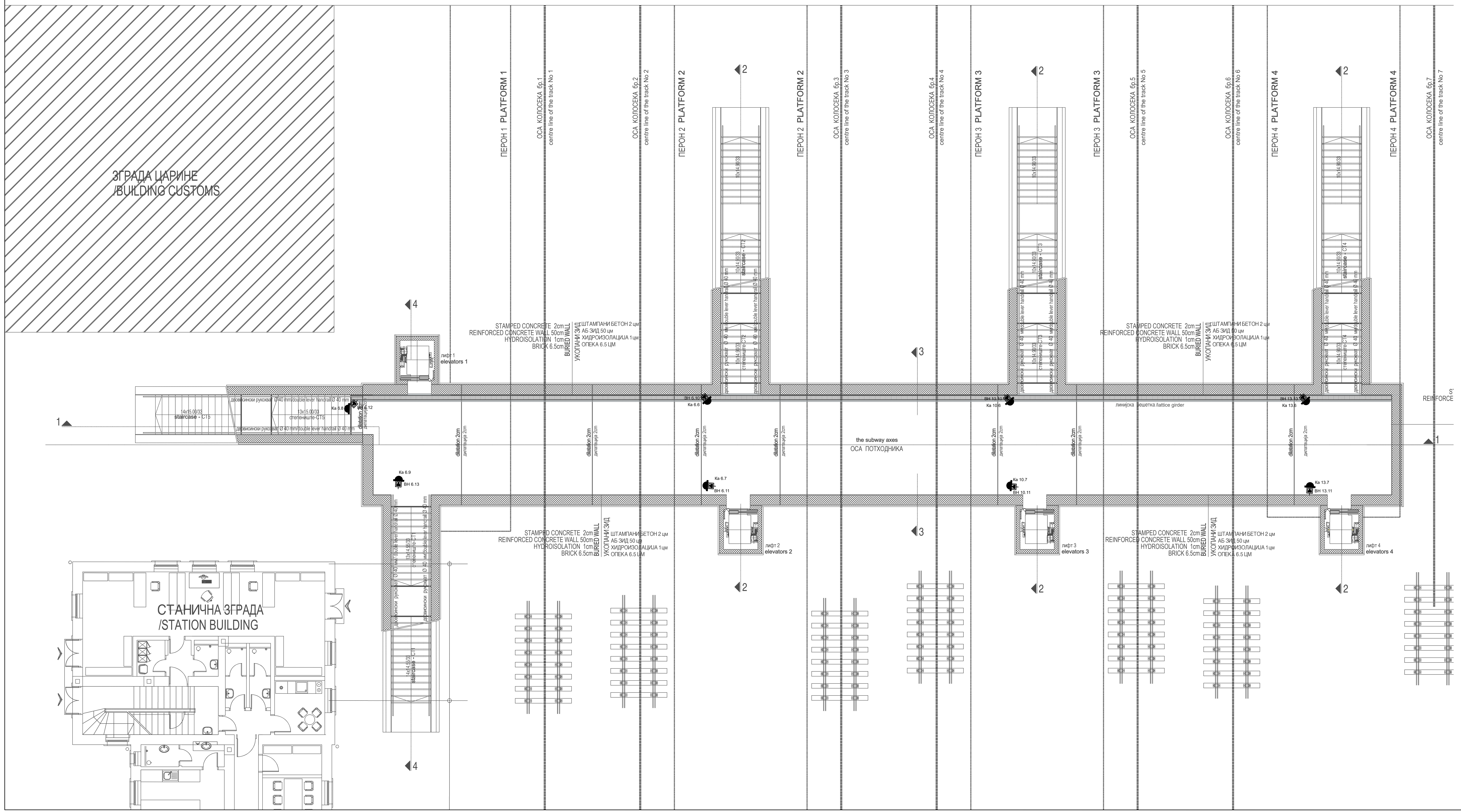

ПОТХОДНИК СУБОТИЦА ПУТНИЧКА
/SUBWAY SUBOTICA PASSENGER

РЕД. БР. number of rooms	НАМЕНА ПРОСТОРИЈЕ /PURPOSE ROOMS	P/ Area (m²)	ОБРАДА / FINAL TREATMENT		
			ПОД /FLOOR	ЗИД /WALL	ПЛАФОН /CEILING
1	Потходник/Subway	252.30	штампани бетон stamped concrete	штампани бетон stamped concrete	премаз за бетон color for concrete
2	Степениште 1/Stairs 1	23.15	штампани бетон stamped concrete	штампани бетон stamped concrete	/
3	Степениште 2/Stairs 2	28.05	штампани бетон stamped concrete	штампани бетон stamped concrete	/
4	Степениште 3/Stairs 3	28.05	штампани бетон stamped concrete	штампани бетон stamped concrete	/
5	Степениште 4/Stairs 4	28.05	штампани бетон stamped concrete	штампани бетон stamped concrete	/
6	Степениште 5/Stairs 5	22.15	штампани бетон stamped concrete	штампани бетон stamped concrete	/
7	Лифт 1/Elevator 1	3.40	премаз за бетон color for concrete	премаз за бетон color for concrete	премаз за бетон color for concrete
8	Лифт 2/Elevator 2	3.40	премаз за бетон color for concrete	премаз за бетон color for concrete	премаз за бетон color for concrete
9	Лифт 3/Elevator 3	3.40	премаз за бетон color for concrete	премаз за бетон color for concrete	премаз за бетон color for concrete
10	Лифт 4/Elevator 4	3.40	премаз за бетон color for concrete	премаз за бетон color for concrete	премаз за бетон color for concrete
	УКУПНО/TOTAL NET AREA	395.35 m²			

БРГП /GROSS AREA	510.75 m²

Број / No.	Датум / Date	Опис / Description
03		
02		
01	02.08.2022	Додата нумерација камера и утичница за камере Add numbering of cameras and sockets for cameras

Ревизиони блок /Revision block:

САОБРАЋАЈНИ ИНСТИТУТ ЦИП, д.о.о.
INSTITUTE OF TRANSPORTATION CIP ltd
Немањина 6; 11000 Београд; Србија
Тел:011/3618-134; Факс:011/3618-324; web site: www.sicip.co.rs

Организациона јединица: **ЕЛЕКТРОТЕХНИКА** / Organisational unit: ELECTRICAL DEPARTMENT

Одговорни пројектант за ТТ:
Responsible designer for TT:
Периша Прокопијевић, дипл.инж.ел.
лиценца број:/ licence No.: 353 4455 03
07-152-212/12

Сарадници:/ Associates:
Јелена Радовић, дипл.инж. ел.
Ана Илић, мастер инж. ел.
Александар Џелетовић, мастер инж. ел.
Нада Дамњановић, инж. ел.

Унутрашња контрола:/ Internal control:
Татјана Кнежевић дипл.инж.ел.

Главни пројектант:/ Chief designer:
др Љиљана Милић Марковић, дипл. грађ. инж.

Руководилац организационе јединице:
Manager of organization unit:
Татјана Кнежевић дипл.инж.ел.

Инвеститор/ Investor:
ИНФРАСТРУКТУРА ЖЕЛЕЗНИЦЕ СРБИЈЕ А.Д.
"INFRASTRUCTURE RAILWAYS OF SERBIA", JSC
Немањина 6/IV, **Београд /** Nemanjina **Street** 6/IV, Belgrade

Наручилац пројекта: / Emplyoer:
Министарство грађевинарства, саобраћаја и инфраструктуре
Немањина 22-26; 11000 Београд; Србија
web site: www.mgsi.gov.rs
Ministry of Construction,Transport and Infrastructure
Nemanjina 22-26 Street; 11000 Belgrade; Serbia
web site: www.mgsi.gov.rs

Објекат:/Structure:
МОДЕРНИЗАЦИЈА ЖЕЛЕЗНИЧКЕ ПРУГЕ
БЕОГРАД - СУБОТИЦА - ДРЖАВНА ГРАНИЦА (КЕЛЕБИЈА)
ДЕОНИЦА НОВИ САД - СУБОТИЦА - ДРЖАВНА ГРАНИЦА (КЕЛЕБИЈА)
MODERNIZATION OF THE
BELGRADE - SUBOTICA - STATE BORDER (KELEBIJA) RAILWAY LINE
SECTION : NOVI SAD - SUBOTICA - STATE BORDER (KELEBIA)

Део пројекта:/ Part of Design:
5/6.13. ДОЈАВА ПОЖАРА И СИСТЕМИ ТЕХНИЧКЕ ЗАШТИТЕ - ЛОКАЦИЈА СУБОТИЦА
5/6.13. FIRE ALARM SYSTEM AND SYSTEMS OF TECHNICAL PROTECTION - LOCATION SUBOTICA

Цртеж:/ Drawing:
Станична зграда - потходник - систем видео надзора
Station building - underpass - video surveillance system

Размера: Scale: 1:100

Фаза пројекта: Design phase: **ПЗИ/DFC**
Датум: Date: **12.2021.**
Цртеж бр. / Drawing No. 2020-250-ЕЛЕ-5/6.13-Ц03

Број / No.	Датум / Date	Опис / Description
03		
02		
01	02.08.2022	Додата нумерација камера и утичница за камере Add numbering of cameras and sockets for cameras

Ревизиони блок /Revision block:

САОБРАЋАЈНИ ИНСТИТУТ ЦИП, д.о.о.
INSTITUTE OF TRANSPORTATION CIP ltd
Немањина 6; 11000 Београд; Србија
Тел:011/3618-134; Факс:011/3618-324; web site: www.sicip.co.rs

Организациона јединица: **ЕЛЕКТРОТЕХНИКА** / Organisational unit: ELECTRICAL DEPARTMENT

Одговорни пројектант за ТТ: / Responsible designer for TT:
Периша Прокопијевић, дипл.инж.ел.
лиценца број:/ licence No.: 353 4455 03
07-152-212/12

Сарадници:/ Associates:
Јелена Радовић, дипл.инж. ел.
Ана Илић, мастер инж. ел.
Александар Целетовић, мастер инж. ел.
Нада Дамњановић, инж. ел.

Унутрашња контрола:/ Internal control:
Татјана Кнежевић дипл.инж.ел.

Главни пројектант:/ Chief designer:
др Љиљана Милић Марковић, дипл. грађ. инж.

Руководилац организационе јединице: / Manager of organization unit:
Татјана Кнежевић дипл.инж.ел.

Инвеститор/ Investor:
ИНФРАСТРУКТУРА ЖЕЛЕЗНИЦЕ СРБИЈЕ А.Д.
"INFRASTRUCTURE RAILWAYS OF SERBIA", JSC
Немањина 6/IV, **Београд /** Nemanjina **Street** 6/IV, Belgrade

Наручилац пројекта: / Emplyoer:
Министарство грађевинарства, саобраћаја и инфраструктуре
Немањина 22-26; 11000 Београд; Србија
web site: www.mgsi.gov.rs
Ministry of Construction,Transport and Infrastructure
Nemanjina 22-26 Street; 11000 Belgrade; Serbia
web site: www.mgsi.gov.rs

Објекат:/Structure:
МОДЕРНИЗАЦИЈА ЖЕЛЕЗНИЧКЕ ПРУГЕ
БЕОГРАД - СУБОТИЦА - ДРЖАВНА ГРАНИЦА (КЕЛЕБИЈА)
ДЕОНИЦА НОВИ САД - СУБОТИЦА - ДРЖАВНА ГРАНИЦА (КЕЛЕБИЈА)
MODERNIZATION OF THE
BELGRADE - SUBOTICA - STATE BORDER (KELEBIJA) RAILWAY LINE
SECTION : NOVI SAD - SUBOTICA - STATE BORDER (KELEBIA)

Део пројекта:/ Part of Design:
5/6.13. ДОЈАВА ПОЖАРА И СИСТЕМИ ТЕХНИЧКЕ ЗАШТИТЕ - ЛОКАЦИЈА СУБОТИЦА
5/6.13. FIRE ALARM SYSTEM AND SYSTEMS OF TECHNICAL PROTECTION - LOCATION SUBOTICA

Цртеж:/ Drawing:	Размера: Scale:
Ситуација перона - систем видео надзора Layout plan on platforms - video surveillance system	1:200

Фаза пројекта: Design phase:	Датум: Date:	Цртеж бр. / Drawing No.
ПЗИ/DFC	**12.2021.**	2020-250-ЕЛЕ-5/6.13-Ц04

ПОДРУМ

бр.пр.	Namena prostorije	Површина П (m²)	Обим О (m)	Обрада Под	Обрада Зид	Обрада Плафон	h
1	ВЕТРОБРАН	10.00	13.75	терацо плочице	полудиспер.боја	полудиспер.боја	
2	ПРОСТОР ЗА ИЗНАЈМЉИВАЊЕ	74.00	39.90	геанитна керамика	полудиспер.боја	полудиспер.боја	
3	ПРОСТОРИЈА 1	6.35	10.10	керамичке пл.	полудиспер.боја	полудиспер.боја	
4	ПРОСТОРИЈА 2	14.40	16.90	керамичке пл.	полудиспер.боја	полудиспер.боја	
5	ПРОСТОРИЈА 3	22.30	21.50	керамичке пл.	полудиспер.боја	полудиспер.боја	
6	КАНЦЕЛАРИЈА 1	15.80	17.00	синтетички каучук	полудиспер.боја	полудиспер.боја	
7	ЦЕНТРАЛНИ СЕРВИС ЗА ОДРЖАВАЊЕ ОБЈЕКТА	47.10	30.70	синтетички каучук	полудиспер.боја	полудиспер.боја	
8	ВЕТРОБРАН	11.10	13.40	керамичке пл.	полудиспер.боја/ кер. плочице	полудиспер.боја	
9	КАНЦЕЛАРИЈА 2	21.60	19.10	синтетички каучук	полудиспер.боја	полудиспер.боја	
10	ХОДНИК	20.10	26.70	керамичке пл.	полудиспер.боја/ кер. плочице	полудиспер.боја	
11	ЧАЈНА КУХИЊА	9.50	12.50	керамичке пл.	полудиспер.боја/ кер. плочице	полудиспер.боја	
12.1	СВЛАЧИОНИЦА	10.50	13.10	керамичке пл.	полудиспер.боја/ кер. плочице	полудиспер.боја	
12.2	ТОАЛЕТ И ТУШ КАБИНА	8.60	12.20	керамичке пл.	кер. плочице	полудиспер.боја	
13	СТЕПЕНИШТЕ	8.50	17.60	епоксидни премаз	полудиспер.боја	полудиспер.боја	
13.1	ТЕХНИЧКЕ ПРОСТОРИЈЕ ЕЕ	22.30	21.10	епоксидни премаз	полудиспер.боја	полудиспер.боја	
13.2	ТЕХНИЧКЕ ПРОСТОРИЈЕ ЕЕ	42.70	39.20	епоксидни премаз	полудиспер.боја	полудиспер.боја	
14	ТЕХНИЧКЕ ПРОСТОРИЈЕ	55.50	55.10	епоксидни премаз	полудиспер.боја	полудиспер.боја	
14.1	ТЕХНИЧКЕ ПРОСТОРИЈЕ	16.40	25.10	епоксидни премаз	полудиспер.боја	полудиспер.боја	
15	ПОДСТАНИЦА ГРЕЈАЊА	53.70	33.60	терацо	полудиспер.боја	полудиспер.боја	
16	ОСТАВА	5.30	10.50	бетон	полудиспер.боја	полудиспер.боја	
17	ОСТАВА	10.00	12.90	бетон	полудиспер.боја	полудиспер.боја	
18	ГАРДЕРОБА	13.50	21.50	терацо плочице	полудиспер.боја	полудиспер.боја	
19	ТУШ И УМИВАОНИК	4.70	11.50	терацо плочице	керамичке пл. / полудиспер боја	полудиспер.боја	
20	WC	1.65	5.20	терацо плочице	керамичке пл. / полудиспер боја	полудиспер.боја	
21	ПОДСТАНИЦА ГРЕЈАЊА	73.50	46.50	бетон	полудиспер.боја	полудиспер.боја	
Ukupna neto povr{ina		593.90m²					

BASEMENT

room No	Rooms purpose	Area (m²)	Volume O (m)	Final treatment Floor	Final treatment Wall	Final treatment Ceiling	h
1	ENTRY - WIND SCREEN	10.00	13.75	terrazzo tiles	semi-dispersive paint	semi-dispersive paint	
2	SPACE FOR RENTING	74.00	39.90	granit ceramic tiles	semi-dispersive paint	semi-dispersive paint	
3	ROOM 1	6.35	10.10	ceramic tiles	semi-dispersive paint	semi-dispersive paint	
4	ROOM 2	14.40	16.90	ceramic tiles	semi-dispersive paint	semi-dispersive paint	
5	ROOM 3	22.30	21.50	ceramic tiles	semi-dispersive paint	semi-dispersive paint	
6	OFFICE 1	15.80	17.00	synthetic caoutchouc (PVC)	semi-dispersive paint	semi-dispersive paint	
7	CENTRAL MAINTENANCE SERVICE	47.10	30.70	synthetic caoutchouc (PVC)	semi-dispersive paint	semi-dispersive paint	
8	ENTRY - WIND SCREEN	11.10	13.40	ceramic tiles	semi-dispersive paint/ceramic tiles	semi-dispersive paint	
9	OFFICE 2	21.60	19.10	synthetic caoutchouc (PVC)	semi-dispersive paint	semi-dispersive paint	
10	CORRIDOR	20.10	26.70	ceramic tiles	semi-dispersive paint/ceramic tiles	semi-dispersive paint	
11	KITCHENETTE	9.50	12.50	ceramic tiles	semi-dispersive paint/ceramic tiles	semi-dispersive paint	
12.1	DRESSING ROOM	10.50	13.10	ceramic tiles	semi-dispersive paint/ceramic tiles	semi-dispersive paint	
12.2	TOILET AND SHOWER CABIN	8.60	12.20	ceramic tiles	ceramic tiles	semi-dispersive paint	
13	STAIRCASE	8.50	17.60	epoxy coating	semi-dispersive paint	semi-dispersive paint	
13.1	TECHNICAL ROOM	22.30	21.10	epoxy coating	semi-dispersive paint	semi-dispersive paint	
13.2	TECHNICAL ROOM	42.70	39.20	epoxy coating	semi-dispersive paint	semi-dispersive paint	
14	TECHNICAL ROOM	55.50	55.10	epoxy coating	semi-dispersive paint	semi-dispersive paint	
14.1	TECHNICAL ROOM	16.40	25.10	epoxy coating	semi-dispersive paint	semi-dispersive paint	
15	HEATING SUBSTATION	53.70	33.60	terrazzo	semi-dispersive paint	semi-dispersive paint	
16	STORAGE ROOM	5.30	10.50	concrete	semi-dispersive paint	semi-dispersive paint	
17	STORAGE ROOM	10.00	12.90	concrete	semi-dispersive paint	semi-dispersive paint	
18	WOMEN'S WARDROBE	13.50	21.50	terrazzo tiles	semi-dispersive paint	semi-dispersive paint	
19	SHOWER AND SINK	4.70	11.50	terrazzo tiles	semi-dispersive paint/ceramic tiles	semi-dispersive paint	
20	WC	1.65	5.20	terrazzo tiles	semi-dispersive paint/ceramic tiles	semi-dispersive paint	
21	HEATING SUBSTATION	73.50	46.50	concrete	semi-dispersive paint	semi-dispersive paint	
TOTAL NET AREA		593.90m²					

ЛЕГЕНДА

ЗИД ОД ОПЕКЕ

АРМИРАНИ БЕТОН

Број / No.	Датум / Date	Опис / Description
03		
02		
01		

Ревизиони блок /Revision block:

САОБРАЋАЈНИ ИНСТИТУТ ЦИП, д.о.о.
INSTITUTE OF TRANSPORTATION CIP ltd
Немањина 6; 11000 Београд; Србија
Тел:011/3618-134; Факс:011/3618-324; web site: www.sicip.co.rs

Организациона јединица: **ЕЛЕКТРОТЕХНИКА** / Organizational unit: ELECTRICAL DEPARTMENT

Одговорни пројектант за ТТ: / Responsible designer for TT:
Периша Прокопијевић, дипл.инж.ел.
лиценца број: / licence No.: 353 4455 03
07-152-212/12

Сарадници: / Associates:
Александар Целетовић, мастер инж. ел.
Нада Дамњановић, инж. ел.

Унутрашња контрола: / Internal control:
Татјана Кнежевић дипл.инж.ел.

Главни пројектант: / Chief designer:
др Љиљана Милић Марковић, дипл. грађ. инж.

Руководилац организационе јединице: / Manager of organization unit:
Татјана Кнежевић дипл.инж.ел.

Инвеститор / Investor:
ИНФРАСТРУКТУРА ЖЕЛЕЗНИЦЕ СРБИЈЕ А.Д.
"INFRASTRUCTURE RAILWAYS OF SERBIA", JSC
Немањина 6/IV, **Београд** / Nemanjina **Street** 6/IV, Belgrade

Наручилац пројекта: / Emplyoer: Joint Venture of
China Railway International Corporation Ltd. (CRIC)
No.10 Fuxing Road,Haidian District,Beijing
P.R China, 100844
China Communication Construction Company Ltd. (CCCC)
No.85 Deshengmenwai Street,Xicheng District,Beijing
P.R China, 100088

Објекат: / Structure:
ПРУГА БЕОГРАД - СУБОТИЦА - ДРЖАВНА ГРАНИЦА (КЕЛЕБИЈА)
ДЕОНИЦА ПРУГЕ НОВИ САД - СУБОТИЦА - ДРЖАВНА ГРАНИЦА (КЕЛЕБИЈА)
BELGRADE - SUBOTICA - STATE BORDER (KELEBIJA) RAILWAY LINE
SECTION : NOVI SAD - SUBOTICA - STATE BORDER (KELEBIA)

Део пројекта: / Part of Design:
5/6.13. ДОЈАВА ПОЖАРА И СИСТЕМИ ТЕХНИЧКЕ ЗАШТИТЕ - ЛОКАЦИЈА СУБОТИЦА
5/6.13. FIRE ALARM SYSTEM AND SYSTEMS OF TECHNICAL PROTECTION - LOCATION SUBOTICA

Цртеж: / Drawing:
Станична зграда - основа подрум - контрола приступа, детекција провале, СОС систем
Station building - base of the basement - access control, intrusion detection, SOS system

Размера: Scale: 1:100

Фаза пројекта: Design phase: ПЗИ / DFC
Датум: Date: **12/2021.**
Цртеж бр. / Drawing No. 2020-250-ЕЛЕ-5/6.13-Ц05

СПОЉАШЊЕ КОМУНИКАЦИЈЕ				
ВЕЗА СА ПАРТЕРОМ				
бр.пр.	Namena prostorije	Површина П (m²)	Обрада	
			Под	Зид
C1	STEPENIШTE	11.00	камен	термо малтер + фасадна боја
C2	ПРИСТУПНИ ПЛАТО	43.50	штампани бетон	термо малтер + фасадна боја
C3	STEPENIШTE	11.00	камен	термо малтер + фасадна боја
C4	STEPENIШTE	8.30	камен	термо малтер + фасадна боја
C5	ПРИСТУПНИ ПЛАТО СА ПЕШАЧКОМ РАМПОМ	31.55	штампани бетон	термо малтер + фасадна боја
C5.1	ПРИСТУПНИ ПЛАТО СА ПЕШАЧКОМ РАМПОМ	31.55	штампани бетон	термо малтер + фасадна боја
C6	ПРИСТУПНИ ПЛАТО СА СТЕПЕНИШТЕМ	32.90	штампани бетон	термо малтер + фасадна боја
Ukupna neto povr{ina		169.80		

СПОЉАШЊЕ КОМУНИКАЦИЈЕ				
ВЕЗА СА ПОДРУМОМ				
бр.пр.	Namena prostorije	Површина П (m²)	Обрада	
			Под	Зид
C7	STEPENIШTE	2.55	штампани бетон	термо малтер + фасадна боја
C8	STEPENIШTE	11.75	штампани бетон	термо малтер + фасадна боја
C9	STEPENIШTE	20.50	штампани бетон	термо малтер + фасадна боја
C10	РАМПА	15.00	штампани бетон	термо малтер + фасадна боја
Ukupna neto povr{ina		49.80		

EXTERNAL COMMUNICATION				
CONNECTION WITH THE GROUND FLOOR				
room No	Rooms purpose	Area (m²)	Final treatment	
			Floor	Wall
C1	STAIRCASE	11.00	stone	termal mortar /facade paint stone
C2	ACCESS PLATEAU	43.50	printed concrete	termal mortar /facade paint stone
C3	STAIRCASE	11.00	stone	termal mortar /facade paint stone
C4	STAIRCASE	8.30	stone	termal mortar /facade paint stone
C5	ACCESS PLATEAU WITH PEDESTRIAN RAMP	31.55	printed concrete	termal mortar /facade paint stone
C5.1	ACCESS PLATEAU WITH PEDESTRIAN RAMP	31.55	printed concrete	termal mortar /facade paint stone
C6	ACCESS PLATEAU WITH STAIRCASES	32.90	printed concrete	termal mortar /facade paint stone
TOTAL NET AREA		169.80		

EXTERNAL COMMUNICATION				
CONNECTION WITH THE BASEMENT				
room No	Rooms purpose	Area (m²)	Final treatment	
			Floor	Wall
C7	STAIRCASE	2.55	printed concrete	termal mortar /facade paint stone
C8	STAIRCASE	11.77	printed concrete	termal mortar /facade paint stone
C9	STAIRCASE	20.53	printed concrete	termal mortar /facade paint stone
C10	PEDESTRIAN RAMP	15.00	printed concrete	termal mortar /facade paint stone
TOTAL NET AREA		49.80		

ПРИЗЕМЉЕ

бр.пр.	Namena prostorije	Површина П (m²)	Обим О (m)	Под	Зид	Плафон	h
1	ВЕТРОБРАН	9.40	13.40	камен	камен / полудиспер.боја	дрво-касетирано	
2	ВЕТРОБРАН	9.50	13.60	камен	камен / полудиспер.боја	дрво-касетирано	
3	ГЛАВНИ ХОЛ	139.50	47.40	камен	камен / полудиспер.боја	дрво-касетирано	
4	ИНФОРМАЦИЈЕ	10.30	13.50	камен	камен / полудиспер.боја	дрво-касетирано	
4.1	ТРАФИКА	9.50	12.70	камен	камен / полудиспер.боја	дрво-касетирано	
5	OBEZBEЂEЊE	10.30	13.50	камен	камен / полудиспер.боја	дрво-касетирано	
5.1	ИНФОРМАЦИЈЕ	9.50	12.70	камен	камен / полудиспер.боја	дрво-касетирано	
6	TK PROSTORIJA	7.50	11.30	синтетички каучук	камен / полудиспер.боја	монолитни плафон + полудиспер.боја	
7	СТЕПЕНИШТЕ	дато у табели спрата		епоксидни премаз	полудиспер.боја	полудиспер.боја	
8	ЧЕКАОНИЦА	72.90	35.30	терацо плочице	полудиспер. боја	гипс-картонски растер плафон	
9	ЧЕКАОНИЦА ЗА МАЈКУ И ДЕТЕ	18.10	17.20	терацо плочице	полудиспер. боја	гипс-картонски растер плафон	
9.1	ТОАЛЕТ ЗА МАЈКУ И ДЕТЕ	4.90	9.00	гранитна керамика	керамичке пл. / полудиспер боја	влагоотпорне г.к. плоче + полудиспер.боја	
10	ПРЕДПРОСТОР	3.50	7.50	гранитна керамика	керамичке пл. / полудиспер боја	влагоотпорне г.к. плоче + полудиспер.боја	
10.1	ТОАЛЕТ ЗА ПУТНИКЕ МУШКИ	12.40	15.80	гранитна керамика	керамичке пл. / полудиспер боја	влагоотпорне г.к. плоче + полудиспер.боја	
11	ХОДНИК	37.00	33.00	терацо плочице	камен / полудиспер.боја	гипс-картонски растер плафон	
12	БАНКА	27.55	23.00	терацо плочице	полудиспер.боја	монолитни плафон + полудиспер.боја	
13	ВЕТРОБРАН	35.25	25.20	терацо плочице	камен / полудиспер.боја	гипс-картонски растер плафон	
13.1	УЛАЗНИ ХОЛ	24.30	21.00	терацо плочице	камен / полудиспер.боја	гипс-картонски растер плафон	
14	ХОЛ	59.25	37.90	камен	камен / полудиспер.боја	дрво	
14.1	БЛАГАЈНА	35.25	34.70	камен	камен / полудиспер.боја	дрво	
15	БИЛЕТ СЕРВИС - ОСТАЛЕ УСЛУГЕ	16.95	19.30	камен	камен / полудиспер.боја	дрво	
16	СТЕПЕНИШТЕ	7.50	11.00	камене пл.	камен / полудиспер.боја	дрво	
17	ЖЕЛЕЗНИЧКА АГЕНЦИЈСКА БЛАГАЈНА	16.85	19.10	камен	камен / полудиспер.боја	дрво	
18	ВЕТРОБРАН	7.10	10.90	камен	полудиспер.боја	дрво	
18.1	ХОДНИК	19.00	30.20	камен	полудиспер.боја	дрво	
18.2	ПРЕДПРОСТОР	4.15	9.00	камен	полудиспер.боја	дрво	
19	ДОПЛАТНА БЛАГАЈНА	10.55	13.00	камен	полудиспер.боја	дрво	
20	СТАНИЧНА БЛАГАЈНА	15.35	16.00	камен	полудиспер.боја	дрво	
21	КОНДУКТЕРИ	19.30	18.30	камен	полудиспер.боја	дрво	
22	ЧАЈНА КУХИЊА	12.45	15.20	керамичке плочице	керамичке пл. / полудиспер боја	монолитни плафон + полудиспер.боја	
23	ТОАЛЕТ МУШКИ	4.50	8.60	керамичке плочице	керамичке пл. / полудиспер боја	влагоотпорне г.к. плоче + полудиспер.боја	
23.1	ТОАЛЕТ ЖЕНСКИ	4.10	8.40	керамичке плочице	керамичке пл. / полудиспер боја	влагоотпорне г.к. плоче + полудиспер.боја	
24	ПРЕДПРОСТОР	4.55	9.60	гранитна керамика	полудиспер.боја	полудиспер.боја	
24.1	ТЕХНИЧКА ПРОСТОРИЈА	5.10	9.70	синтетички каучук	полудиспер.боја	полудиспер.боја	
25.1	ХОЛ	60.30	35.60	камен	камен / полудиспер.боја	полудиспер.боја	
25.2	ЧЕКАОНИЦА	39.30	27.10	камен	камен / полудиспер.боја	полудиспер.боја	
25.3	ВЕТРОБРАН	9.40	13.40	камен	камен / полудиспер.боја	полудиспер.боја	
26.1	ТРАФИКА	10.20	13.50	камен	камен / полудиспер.боја	полудиспер.боја	
26.2	ИНФОРМАЦИЈЕ	10.20	13.50	камен	камен / полудиспер.боја	полудиспер.боја	
27	СЛУЖБА ЗА ОДРЖАВАЊЕ	10.20	13.50	камен	камен / полудиспер.боја	полудиспер.боја	
28	ВЕТРОБРАН	9.40	13.40	камен	камен / полудиспер.боја	полудиспер.боја	
29.1	INTERNET KAFE – SALA	32.65	23.00	камен	камен / полудиспер.боја	полудиспер.боја	
29.2	KAFE – SEПАРЕ	10.20	13.50	камен	камен / полудиспер.боја	полудиспер.боја	
29.3	KAFE – КУХИЊА	20.65	24.70	гранитна керамика	гранитна керамика / полудиспер.боја	влагоотпорне г.к. плоче + полудиспер.боја	
29.4	СЛУЖБЕНИ УЛАЗ	4.20	8.30	гранитна керамика	гранитна керамика / полудиспер.боја	влагоотпорне г.к. плоче + полудиспер.боја	
29.5	ПРЕДПРОСТОР	3.60	7.60	гранитна керамика	гранитна керамика / полудиспер.боја	влагоотпорне г.к. плоче + полудиспер.боја	
29.6	ТОАЛЕТ	5.85	10.70	гранитна керамика	гранитна керамика	влагоотпорне г.к. плоче + полудиспер.боја	
29.7	ТРОКАДЕРО	2.40	6.40	гранитна керамика	гранитна керамика	влагоотпорне г.к. плоче + полудиспер.боја	
30	ПРЕДПРОСТОР	4.00	8.00	гранитна керамика	гранитна керамика	влагоотпорне г.к. плоче + полудиспер.боја	
31	ТОАЛЕТ ЗА ОСОБЕ СА ХЕНДИКЕПОМ	3.85	7.90	гранитна керамика	гранитна керамика	влагоотпорне г.к. плоче + полудиспер.боја	
32.1	ТОАЛЕТ ЗА ПУТНИКЕ МУШКИ	12.40	15.00	гранитна керамика	гранитна керамика	влагоотпорне г.к. плоче + полудиспер.боја	
32.2	ТОАЛЕТ ЗА ПУТНИКЕ ЖЕНСКИ	12.40	15.00	гранитна керамика	гранитна керамика	влагоотпорне г.к. плоче + полудиспер.боја	
33	ЧЕКАОНИЦА	71.95	39.00	терацо плочице	камен / полудиспер.боја	дрво-касетирано	
34	СТЕПЕНИШТЕ	16.45	16.40	камен	полудиспер.боја	полудиспер.боја	
34.1	ТЕХНИЧКА ПРОСТОРИЈА	9.80	12.60	синтетички каучук	полудиспер.боја	полудиспер.боја	
35	ХОДНИК	36.50	33.50	терацо плочице	камен / полудиспер.боја	гипс-картонски растер плафон	
36	ПРЕДПРОСТОР	4.50	8.60	гранитна керамика	гранит. керам. / полудиспер боја	влагоотпорне г.к. плоче + полудиспер.боја	
36.1	ТОАЛЕТ ЗА ПУТНИКЕ ЖЕНСКИ	11.50	18.20	гранитна керамика	гранитна керамика	влагоотпорне г.к. плоче + полудиспер.боја	
36.2	ТОАЛЕТ ЗА ОСОБЕ СА ХЕНДИКЕПОМ	3.90	7.90	гранитна керамика	гранитна керамика	влагоотпорне г.к. плоче + полудиспер.боја	
37	ВЕТРОБРАН	10.40	14.40	терацо плочице	полудиспер.боја	гипс-картонски растер плафон	
37.1	СЛУЖБЕНИ УЛАЗ	15.20	16.80	терацо плочице	полудиспер.боја	гипс-картонски растер плафон	
38	ПОШТА	27.55	23.00	гранитна керамика	полудиспер.боја	монолитни плафон + полудиспер.боја	
39.1	ВЕТРОБРАН	12.50	15.20	терацо плочице	камен / полудиспер.боја	монолитни плафон + полудиспер.боја	
39.2	ХОДНИК	12.05	18.30	терацо плочице	полудиспер.боја	полудиспер.боја	
40	ЧAJNA KUHIЊA	5.70	10.30	терацо плочице	керамичке пл. / полудиспер боја	монолитни плафон + полудиспер.боја	
41	КАНЦЕЛАРИЈА MAV	17.15	16.70	ламинат	полудиспер.боја	полудиспер.боја	
42	ТОАЛЕТ МУШКИ	4.45	8.60	керамичке плочице	керамичке пл. / полудиспер боја	влагоотпорне г.к. плоче + полудиспер.боја	
42.1	ТОАЛЕТ ЖЕНСКИ	4.10	8.40	керамичке плочице	керамичке пл. / полудиспер боја	влагоотпорне г.к. плоче + полудиспер.боја	
42.2	ТРОКАДЕРО	2.20	6.20	керамичке плочице	керамичке пл. / полудиспер боја	влагоотпорне г.к. плоче + полудиспер.боја	
43	ТК ПРОСТОРИЈА	9.60	14.20	синтетички каучук	полудиспер.боја	монолитни плафон + полудиспер.боја	
44	ХОДНИК	7.50	13.00	терацо плочице	полудиспер.боја	гипс-картонски растер плафон	
45	КАНЦЕЛАРИЈА	20.50	18.20	синтетички каучук	полудиспер.боја	монолитни плафон + полудиспер.боја	
46	СЕРВЕР САЛА	56.85	31.20	синтетички каучук	полудиспер.боја	гипс-картонски растер плафон	
47	ВЕТРОБРАН	7.45	18.90	терацо плочице	полудиспер.боја	монолитни плафон + полудиспер.боја	
48	КОНТРОЛНО КОМАНДНА СОБА-СУБРЕГИОНАЛНА	19.50	17.70	синтетички каучук	полудиспер.боја	монолитни плафон + полудиспер.боја	
48.1	КОНТРОЛНО КОМАНДНА СОБА-СТАНИЧНА ЗГРАДА	13.70	14.90	синтетички каучук	полудиспер.боја	монолитни плафон + полудиспер.боја	
49	ХОДНИК	18.90	22.20	камен	полудиспер.боја	гипс-картонски растер плафон	
50	ВИП САЛОН	32.25	24.20	ламинат/гранитна керамика	гранитна керамика / полудиспер.боја	гипс-картонски растер плафон	
50.1	ПРЕДПРОСТОР	2.50	6.70	гранитна керамика	гранитна керамика / полудиспер.боја	влагоотпорне г.к. плоче + полудиспер.боја	
50.2	ТОАЛЕТ	2.10	6.00	гранитна керамика	гранитна керамика / полудиспер.боја	влагоотпорне г.к. плоче + полудиспер.боја	
51	ХОДНИК	12.50	23.20	гранитна керамика	полудиспер.боја	гипс-картонски растер плафон	
52	ШЕФ СЕКЦИЈЕ ТКП	14.75	15.90	синтетички каучук	полудиспер.боја	монолитни плафон + полудиспер.боја	
53	НАДЗОРНИК МАШИНОВОЂА	14.75	15.90	синтетички каучук	полудиспер.боја	монолитни плафон + полудиспер.боја	
54	МАШИНОВОЂЕ	21.35	20.50	синтетички каучук	полудиспер.боја	монолитни плафон + полудиспер.боја	
55	SPOЉAШЊI OTPRAVNIK	23.50	19.50	синтетички каучук	полудиспер.боја	монолитни плафон + полудиспер.боја	
56	КАНЦЕЛАРИЈА СКП КОЛСКИ ОТПРАВНИК	18.00	17.50	синтетички каучук	полудиспер.боја	монолитни плафон + полудиспер.боја	
57	ХОДНИК	11.20	21.10	гранитна керамика	полудиспер.боја	гипс-картонски растер плафон	
57.1	ПРЕДПРОСТОР	4.20	8.90	керамичке плочице	керамичке пл. / полудиспер боја	монолитни плафон + полудиспер.боја	
57.2	ГАРДЕРОБА	4.45	8.50	керамичке плочице	керамичке пл. / полудиспер боја	монолитни плафон + полудиспер.боја	
57.3	ТОАЛЕТ	5.85	10.70	керамичке плочице	керамичке пл. / полудиспер боја	влагоотпорне г.к. плоче + полудиспер.боја	
58	МАНЕРВИСТИ	21.40	20.40	синтетички каучук	полудиспер.боја	монолитни плафон + полудиспер.боја	
59	ОСТАВА	4.40	8.90	керамичке плочице	полудиспер.боја	монолитни плафон + полудиспер.боја	
60	ЧАЈНА КУХИЊА	6.75	10.40	керамичке плочице	керамичке пл. / полудиспер боја	монолитни плафон + полудиспер.боја	
61	ПРЕДПРОСТОР	2.70	6.90	керамичке плочице	керамичке пл. / полудиспер боја	гипс-картонски растер плафон	
61.1	ТРОКАДЕРО	5.90	13.20	керамичке плочице	керамичке пл. / полудиспер боја	влагоотпорне г.к. плоче + полудиспер.боја	
61.2	ТОАЛЕТ	3.10	8.00	керамичке плочице	керамичке пл. / полудиспер боја	влагоотпорне г.к. плоче + полудиспер.боја	
61.3	ТОАЛЕТ	3.10	8.00	керамичке плочице	керамичке пл. / полудиспер боја	влагоотпорне г.к. плоче + полудиспер.боја	
62.1	ПРЕДПРОСТОР	2.05	5.90	керамичке плочице	керамичке пл. / полудиспер боја	влагоотпорне г.к. плоче + полудиспер.боја	
62.2	ТОАЛЕТ	1.90	5.60	керамичке плочице	керамичке пл. / полудиспер боја	влагоотпорне г.к. плоче + полудиспер.боја	
62.3	ГАРДЕРОБА	2.50	6.40	керамичке плочице	керамичке пл. / полудиспер боја	влагоотпорне г.к. плоче + полудиспер.боја	
63	СТЕПЕНИШТЕ	9.60	15.50	терацо плочице камен	полудиспер.боја	полудиспер.боја	
64.1	ПРОДАВНИЦА	19.85	19.70	гранитна керамика	полудиспер.боја	монолитни плафон + полудиспер.боја	
64.2	ПРОДАВНИЦА	20.00	22.80	гранитна керамика	полудиспер.боја	монолитни плафон + полудиспер.боја	
65	КАНЦЕЛАРИЈА	8.65	11.80	гранитна керамика	полудиспер.боја	монолитни плафон + полудиспер.боја	
66	КАНЦЕЛАРИЈА СОЦИЈАЛНА СЛУЖБА	19.60	17.70	ламинат	полудиспер.боја	монолитни плафон + полудиспер.боја	
67	ДЕЖУРСТВО СОЦИЈАЛНА СЛУЖБА	10.10	13.30	ламинат	полудиспер.боја	монолитни плафон + полудиспер.боја	
68	ПРЕДПРОСТОР	2.20	6.40	керамичке плочице	полудиспер.боја	монолитни плафон + полудиспер.боја	
68.1	ТОАЛЕТ	5.85	10.70	керамичке плочице	керамичке пл. / полудиспер боја	влагоотпорне г.к. плоче + полудиспер.боја	
69	УЧИОНИЦА	42.56	29.60	гранитна керамика	полудиспер.боја	гипс-картонски растер плафон акустични	
69.1	КАНЦЕЛАРИЈА ШКОЛА	17.15	16.60	ламинат	полудиспер.боја	монолитни плафон + полудиспер.боја	
70	ХОДНИК АУЛА	27.80	21.50	гранитна керамика	полудиспер.боја	гипс-картонски растер плафон	
71	КАНЦЕЛАРИЈА ШКОЛА	17.35	17.00	ламинат	полудиспер.боја	монолитни плафон + полудиспер.боја	
72	ХОДНИК	27.75	45.80	гранитна керамика	полудиспер.боја	гипс-картонски растер плафон	
72.1	УЛАЗНИ ХОДНИК	8.50	12.30	гранитна керамика	полудиспер.боја	гипс-картонски растер плафон	
73	ТЕХНИЧКА ПРОСТОРИЈА	10.65	13.70	синтетички каучук	полудиспер.боја	гипс-картонски растер плафон	
74	СОБА	7.10	10.90	ламинат	полудиспер.боја	монолитни плафон + полудиспер.боја	
74.1	СОБА	7.10	10.90	ламинат	полудиспер.боја	монолитни плафон + полудиспер.боја	
74.2	СОБА	7.10	10.90	ламинат	полудиспер.боја	монолитни плафон + полудиспер.боја	
74.3	СОБА	7.10	10.90	ламинат	полудиспер.боја	монолитни плафон + полудиспер.боја	
75	КАНЦЕЛАРИЈА	17.10	16.90	ламинат	полудиспер.боја	монолитни плафон + полудиспер.боја	
76	УЛАЗНИ ХОДНИК	4.70	9.40	гранитна керамика	полудиспер.боја	монолитни плафон + полудиспер.боја	
77	ЧАЈНА КУХИЊА И ДНЕВНИ БОРАВАК	19.20	19.80	гранитна керамика	керамичке пл. / полудиспер боја	монолитни плафон + полудиспер.боја	
78	ПРЕДПРОСТОР	2.30	6.30	керамичке плочице	керамичке плочице	влагоотпорне г.к. плоче + полудиспер.боја	
79	ТОАЛЕТ ЖЕНСКИ	5.80	10.70	керамичке плочице	керамичке плочице	влагоотпорне г.к. плоче + полудиспер.боја	
80	ТОАЛЕТ МУШКИ	5.80	10.70	керамичке плочице	керамичке плочице	влагоотпорне г.к. плоче + полудиспер.боја	
81	ГАРДЕРОБА ЖЕНСКА	17.60	20.10	керамичке плочице	полудиспер.боја	монолитни плафон + полудиспер.боја	
82	САНИТАРНИ ЧВОР ЖЕНСКЕ ГАРДЕРОБЕ	5.85	10.70	керамичке плочице	керамичке плочице	влагоотпорне г.к. плоче + полудиспер.боја	
83	ГАРДЕРОБА МУШКА	33.65	25.20	керамичке плочице	полудиспер.боја	монолитни плафон + полудиспер.боја	
84	САНИТАРНИ ЧВОР МУШКЕ ГАРДЕРОБЕ	11.50	16.70	керамичке плочице	керамичке плочице	влагоотпорне г.к. плоче + полудиспер.боја	
85	ТРОКАДЕРО	4.10	8.70	керамичке плочице	керамичке пл. / полудиспер боја	влагоотпорне г.к. плоче + полудиспер.боја	
86	ТЕХНИЧКА ПРОСТОРИЈА	3.35	8.70	синтетички каучук	полудиспер.боја	монолитни плафон + полудиспер.боја	
87	УЛАЗНИ ПРЕДПРОСТОР	8.95	14.20	терацо плочице	полудиспер.боја	полудиспер.боја	
87.1	СТЕПЕНИШТЕ	10.50	22.10	терацо плочице	полудиспер.боја	полудиспер.боја	
87.2	ХОДНИК	11.10	20.20	гранитна керамика	полудиспер.боја	гипс-картонски растер плафон	
88	РЕФЕРЕНТ ЗА ЗАШТИТУ НА РАДУ И ЉУДСКЕ РЕСУРСЕ	14.90	15.50	ламинат	полудиспер.боја	монолитни плафон + полудиспер.боја	
89	ПОПИСНА СЛУЖБА	13.95	15.70	ламинат	полудиспер.боја	монолитни плафон + полудиспер.боја	
90	ОБРАЧУНСКА СЛУЖБА	13.40	17.30	ламинат	керамичке пл. / полудиспер боја	монолитни плафон + полудиспер.боја	
91	ТОАЛЕТ	7.50	12.60	керамичке плочице	керамичке пл. / полудиспер боја	влагоотпорне г.к. плоче + полудиспер.боја	
92	ПРИЈЕМ ПРТЉАГА	6.50	10.20	гранитна керамика	полудиспер.боја	гипс-картонски растер плафон	
93	ОДЛАГАЊЕ ПРТЉАГА	17.10	18.10	гранитна керамика	полудиспер.боја	гипс-картонски растер плафон	
94	НАЂЕНЕ СТВАРИ	2.90	7.40	гранитна керамика	полудиспер.боја	гипс-картонски растер плафон	
95	КАНЦЕЛАРИЈА	14.20	21.40	гранитна керамика	полудиспер.боја	гипс-картонски растер плафон	
96	ОДЛАГАЊЕ ПРТЉАГА	34.50	27.20	гранитна керамика	полудиспер.боја	гипс-картонски растер плафон	
UKUPNA NETO POVR{NA		2148.05m²					

GROUND FLOOR

room No	Rooms purpose	Area (m²)	Volume O (m)	Floor	Wall	Ceiling	h
1	ENTRY - WIND SCREEN	9.40	13.40	stone	stone / semi-dispersive paint	wood-coffered	
2	ENTRY - WIND SCREEN	9.50	13.60	stone	stone / semi-dispersive paint	wood-coffered	
3	MAIN HALL	139.50	47.40	stone	stone / semi-dispersive paint	wood-coffered	
4	INFO DESK	10.30	13.50	stone	stone / semi-dispersive paint	wood-coffered	
4.1	NEWSSTAND	9.50	12.70	stone	stone / semi-dispersive paint	wood-coffered	
5	SECURITY	10.30	13.50	stone	stone / semi-dispersive paint	wood-coffered	
5.1	INFO DESK	9.50	12.70	stone	stone / semi-dispersive paint	wood-coffered	
6	ROOM FOR TELECOMMUNICATIONS	7.50	11.30	synthetic caoutchouc (PVC)	stone / semi-dispersive paint	monolith. suspended ceiling/semi-disp. paint	
7	STAIRCASE	shown in the floor plan table		cast floor	semi-dispersive paint	semi-dispersive paint	
8	WAITING ROOM	72.90	35.30	terrazzo tiles	semi-dispersive paint	plasterboard raster ceiling	
9	WAITING ROOM FOR MOTHER AND CHILD	18.10	17.20	terrazzo tiles	semi-dispersive paint	plasterboard raster ceiling	
9.1	TOILET FOR MOTHER AND CHILD	4.90	9.00	granit ceramic tiles	semi-dispersive paint/ceramic tiles	moisture-resistant gypsum board/ semi-dispersive paint	
10	ANTEROOM	3.50	7.50	granit ceramic tiles	semi-dispersive paint/ceramic tiles	moisture-resistant gypsum board/ semi-dispersive paint	
10.1	MEN'S PASSENGER TOILET	12.40	15.80	granit ceramic tiles	semi-dispersive paint/ceramic tiles	moisture-resistant gypsum board/ semi-dispersive paint	
11	CORRIDOR	37.00	33.00	terrazzo tiles	stone / semi-dispersive paint	plasterboard raster ceiling	
12	THE BANK	27.55	23.00	granit ceramic tiles	semi-dispersive paint	monolith. suspended ceiling/semi-disp. paint	
13	ENTRY - WIND SCREEN	35.25	25.20	terrazzo tiles	stone / semi-dispersive paint	plasterboard raster ceiling	
13.1	ENTRANCE HALL	24.30	21.00	terrazzo tiles	stone / semi-dispersive paint	plasterboard raster ceiling	
14	HALL	59.25	37.90	stone	semi-dispersive paint	wood	
14.1	CASHIER	35.25	34.70	stone	semi-dispersive paint	wood	
15	TICKET SERVICE - OTHER SERVICES	16.95	19.30	stone	semi-dispersive paint	wood	
16	STAIRCASE	7.50	11.00	stone	semi-dispersive paint	wood	
17	RAILWAY AGENCY TREASURY	16.85	19.10	stone	semi-dispersive paint	wood	
18	ENTRY - WIND SCREEN	7.10	10.90	stone	semi-dispersive paint	wood	
18.1	CORRIDOR	19.00	30.20	stone	semi-dispersive paint	wood	
18.2	ANTEROOM	4.15	9.00	stone	semi-dispersive paint	wood	
19	ADDITIONAL CASH DESK	10.55	13.00	stone	semi-dispersive paint	wood	
20	STATION CASH REGISTER	15.35	16.00	stone	semi-dispersive paint	wood	
21	CONDUCTORS	19.30	18.30	stone	semi-dispersive paint	wood	
22	KITCHENETTE	12.45	15.20	ceramic tiles	ceramic tiles/semi-dispersive paint	monolith. suspended ceiling/semi-disp. paint	
23	MEN TOILET	4.50	8.60	ceramic tiles	semi-dispersive paint/ceramic tiles	moisture-resistant gypsum board/ semi-dispersive paint	
23.1	WOMEN TOILET	4.10	8.40	ceramic tiles	semi-dispersive paint/ceramic tiles	moisture-resistant gypsum board/ semi-dispersive paint	
24	ANTEROOM	4.55	9.60	granit ceramic tiles	semi-dispersive paint	semi-dispersive paint	
24.1	TECHNICAL ROOM	5.10	9.70	synthetic caoutchouc (PVC)	semi-dispersive paint	semi-dispersive paint	
25.1	HALL	60.30	35.60	stone	stone/ semi-dispersive paint	semi-dispersive paint	
25.2	WAITING ROOM	39.30	27.10	stone	stone/ semi-dispersive paint	semi-dispersive paint	
25.3	ENTRY - WIND SCREEN	9.40	13.40	stone	stone/ semi-dispersive paint	semi-dispersive paint	
26.1	NEWSSTAND	10.20	13.50	stone	stone/ semi-dispersive paint	semi-dispersive paint	
26.2	INFO DESK	10.20	13.50	stone	stone/ semi-dispersive paint	semi-dispersive paint	
27	MAINTENANCE SERVICE	10.20	13.50	stone	stone/ semi-dispersive paint	semi-dispersive paint	
28	ENTRY - WIND SCREEN	9.40	13.40	granit ceramic tiles	stone/ semi-dispersive paint	semi-dispersive paint	
29.1	INTERNET CAFE	32.65	23.00	granit ceramic tiles	stone/ semi-dispersive paint	semi-dispersive paint	
29.2	COFFEE - SEPARE	10.20	13.50	granit ceramic tiles	stone/ semi-dispersive paint	semi-dispersive paint	
29.3	COFFEE - KITCHEN	20.65	24.70	granit ceramic tiles	granit ceramic tiles /semi-dispersive paint	moisture-resistant gypsum board/ semi-dispersive paint	
29.4	OFFICIAL ENTRANCE	4.20	8.30	stone	granit ceramic tiles /semi-dispersive paint	wood-coffered	
29.5	ANTEROOM	3.60	7.60	granit ceramic tiles	granit ceramic tiles /semi-dispersive paint	moisture-resistant gypsum board/ semi-dispersive paint	
29.6	TOILET	5.85	10.70	granit ceramic tiles	granit ceramic tiles	moisture-resistant gypsum board/ semi-dispersive paint	
29.7	TROCADERO	2.40	6.40	granit ceramic tiles	granit ceramic tiles	moisture-resistant gypsum board/ semi-dispersive paint	
30	ANTEROOM	4.00	8.00	granit ceramic tiles	granit ceramic tiles	moisture-resistant gypsum board/ semi-dispersive paint	
31	TOILET FOR PERSONS WITH DISABILITIES	3.85	7.90	granit ceramic tiles	granit ceramic tiles	moisture-resistant gypsum board/ semi-dispersive paint	
32.1	TOILET FOR PASSENGERS MEN'S	12.40	15.00	granit ceramic tiles	granit ceramic tiles	moisture-resistant gypsum board/ semi-dispersive paint	
32.2	TOILET FOR PASSENGERS WOMEN	12.40	15.00	granit ceramic tiles	granit ceramic tiles	moisture-resistant gypsum board/ semi-dispersive paint	
33	WAITING ROOM	71.95	39.00	terrazzo tiles	stone / semi-dispersive paint	wood-coffered	
34	STAIRCASE	16.45	16.40	stone	semi-dispersive paint	semi-dispersive paint	
34.1	TECHNICAL ROOM	9.80	12.60	synthetic caoutchouc (PVC)	semi-dispersive paint	semi-dispersive paint	
35	CORRIDOR	36.50	33.50	terrazzo tiles	stone / semi-dispersive paint	plasterboard raster ceiling	
36	ANTEROOM	4.50	8.60	granit ceramic tiles	granit ceramic tiles /semi-dispersive paint	moisture-resistant gypsum board/ semi-dispersive paint	
36.1	TOILET FOR PASSENGERS WOMEN	11.50	18.20	granit ceramic tiles	semi-dispersive paint/ceramic tiles	moisture-resistant gypsum board/ semi-dispersive paint	
36.2	TOILET FOR PERSONS WITH DISABILITIES	3.90	7.90	granit ceramic tiles	semi-dispersive paint/ceramic tiles	moisture-resistant gypsum board/ semi-dispersive paint	
37	ENTRY - WIND SCREEN	10.40	14.40	terrazzo tiles	semi-dispersive paint	plasterboard raster ceiling	
37.1		15.20	16.80	terrazzo tiles	semi-dispersive paint	plasterboard raster ceiling	
38	THE POST OFFICE	27.55	23.00	granit ceramic tiles	semi-dispersive paint	monolith. suspended ceiling/semi-disp. paint	
39.1	ENTRY - WIND SCREEN	12.50	15.20	terrazzo tiles	stone / semi-dispersive paint	monolith. suspended ceiling/semi-disp. paint	
39.2	CORRIDOR	12.05	18.30	terrazzo tiles	semi-dispersive paint	semi-dispersive paint	
40	KITCHENETTE	5.70	10.30	terrazzo tiles	semi-dispersive paint/ceramic tiles	monolith. suspended ceiling/semi-disp. paint	
41	OFFICE MAV	17.15	16.70	laminate floor	semi-dispersive paint	semi-dispersive paint	
42	MEN TOILET	4.45	8.60	ceramic tiles	semi-dispersive paint/ceramic tiles	moisture-resistant gypsum board/ semi-dispersive paint	
42.1	WOMEN TOILET	4.10	8.40	ceramic tiles	semi-dispersive paint/ceramic tiles	moisture-resistant gypsum board/ semi-dispersive paint	
42.2	TROCADERO	2.20	6.20	ceramic tiles	semi-dispersive paint/ceramic tiles	moisture-resistant gypsum board/ semi-dispersive paint	
43	ROOM FOR TELECOMMUNICATIONS	9.60	14.20	synthetic caoutchouc (PVC)	semi-dispersive paint	monolith. suspended ceiling/semi-disp. paint	
44	CORRIDOR	7.50	13.00	terrazzo tiles	semi-dispersive paint	plasterboard raster ceiling	
45	OFFICE	20.50	18.20	laminate floor	semi-dispersive paint	monolith. suspended ceiling/semi-disp. paint	
46	SERVER ROOM	56.85	31.20	synthetic caoutchouc (PVC)	semi-dispersive paint	plasterboard raster ceiling	
47	ENTRY - WIND SCREEN	7.45	18.90	synthetic caoutchouc (PVC)	semi-dispersive paint	monolith. suspended ceiling/semi-disp. paint	
48	CONTROL COMMAND ROOM -SUBREGIONAL	19.50	17.70	synthetic caoutchouc (PVC)	semi-dispersive paint	monolith. suspended ceiling/semi-disp. paint	
48.1		13.70	14.90	synthetic caoutchouc (PVC)	semi-dispersive paint	monolith. suspended ceiling/semi-disp. paint	
49	CORRIDOR	18.90	22.20	stone	semi-dispersive paint	plasterboard raster ceiling	
50	VIP SALON	32.25	24.20	laminate floor/ granit ceramic tiles	granit ceramic tiles /semi-dispersive paint	plasterboard raster ceiling	
50.1	ANTEROOM	2.50	6.70	granit ceramic tiles	semi-dispersive paint/ceramic tiles	moisture-resistant gypsum board/ semi-dispersive paint	
50.2	TOILET	2.10	6.00	granit ceramic tiles	semi-dispersive paint/ceramic tiles	moisture-resistant gypsum board/ semi-dispersive paint	
51	CORRIDOR	12.50	23.20	granit ceramic tiles	semi-dispersive paint	plasterboard raster ceiling	
52	HEAD OF THE TKP SECTION	14.75	15.90	synthetic caoutchouc (PVC)	semi-dispersive paint	monolith. suspended ceiling/semi-disp. paint	
53	MACHINE DRIVER SUPERVISOR	14.75	15.90	synthetic caoutchouc (PVC)	semi-dispersive paint	monolith. suspended ceiling/semi-disp. paint	
54	MACHINE DRIVERS	21.35	20.50	laminate floor	semi-dispersive paint	monolith. suspended ceiling/semi-disp. paint	
55	EXTERNAL DISPATCHER	23.50	19.50	laminate floor	semi-dispersive paint	monolith. suspended ceiling/semi-disp. paint	
56	WAGON DISTRIBUTION DISPATCHER	18.00	17.50	laminate floor	semi-dispersive paint	monolith. suspended ceiling/semi-disp. paint	
57	CORRIDOR	11.20	21.10	laminate floor	semi-dispersive paint	plasterboard raster ceiling	
57.1	ANTEROOM	4.20	8.90	ceramic tiles	semi-dispersive paint/ceramic tiles	monolith. suspended ceiling/semi-disp. paint	
57.2	WARDROBE	4.45	8.50	ceramic tiles	semi-dispersive paint/ceramic tiles	monolith. suspended ceiling/semi-disp. paint	
57.3	TOILET	5.85	10.70	ceramic tiles	semi-dispersive paint/ceramic tiles	monolith. suspended ceiling/semi-disp. paint	
58	MANERVISTS	21.40	20.40	synthetic caoutchouc (PVC)	semi-dispersive paint	monolith. suspended ceiling/semi-disp. paint	
59	STORAGE ROOM	4.40	8.90	ceramic tiles	semi-dispersive paint	monolith. suspended ceiling/semi-disp. paint	
60	KITCHENETTE	6.75	10.40	ceramic tiles	semi-dispersive paint/ceramic tiles	monolith. suspended ceiling/semi-disp. paint	
61	ANTEROOM	2.70	6.90	ceramic tiles	semi-dispersive paint/ceramic tiles	plasterboard raster ceiling	
61.1	TROCADERO	5.90	13.20	ceramic tiles	semi-dispersive paint/ceramic tiles	moisture-resistant gypsum board/ semi-dispersive paint	
61.2	TOILET	3.10	8.00	ceramic tiles	semi-dispersive paint/ceramic tiles	moisture-resistant gypsum board/ semi-dispersive paint	
61.3	TOILET	3.10	8.00	ceramic tiles	semi-dispersive paint/ceramic tiles	moisture-resistant gypsum board/ semi-dispersive paint	
62.1	ANTEROOM	2.05	5.90	ceramic tiles	semi-dispersive paint/ceramic tiles	moisture-resistant gypsum board/ semi-dispersive paint	
62.2	TOILET	1.90	5.60	ceramic tiles	semi-dispersive paint/ceramic tiles	moisture-resistant gypsum board/ semi-dispersive paint	
62.3	WARDROBE	2.50	6.40	ceramic tiles	semi-dispersive paint/ceramic tiles	moisture-resistant gypsum board/ semi-dispersive paint	
63	STAIRCASE	9.60	15.50	terrazzo tiles/ stone	semi-dispersive paint	semi-dispersive paint	
64.1	THE SHOP	19.85	19.70	granit ceramic tiles	semi-dispersive paint	monolith. suspended ceiling/semi-disp. paint	
64.2	THE SHOP	20.00	22.80	granit ceramic tiles	semi-dispersive paint	monolith. suspended ceiling/semi-disp. paint	
65	OFFICE	8.65	11.80	granit ceramic tiles	semi-dispersive paint	monolith. suspended ceiling/semi-disp. paint	
66	OFFICE SOCIAL SERVICE	19.60	17.70	laminate floor	semi-dispersive paint	monolith. suspended ceiling/semi-disp. paint	
67	ON DUTY SOCIAL SERVICE	10.10	13.30	laminate floor	semi-dispersive paint	monolith. suspended ceiling/semi-disp. paint	
68	ANTEROOM	2.20	6.40	ceramic tiles	semi-dispersive paint	monolith. suspended ceiling/semi-disp. paint	
68.1	TOILET	5.85	10.70	ceramic tiles	semi-dispersive paint/ceramic tiles	monolith. suspended ceiling/semi-disp. paint	
69	CLASSROOM	42.56	29.60	granit ceramic tiles	semi-dispersive paint	plasterboard raster ceiling acoustic	
69.1	SCHOOL OFFICE	17.15	16.60	laminate floor	semi-dispersive paint	plasterboard raster ceiling acoustic	
70	HALL AULA	27.80	21.50	granit ceramic tiles	semi-dispersive paint	plasterboard raster ceiling	
71	SCHOOL OFFICE	17.35	17.00	laminate floor	semi-dispersive paint	monolith. suspended ceiling/semi-disp. paint	
72	CORRIDOR	27.75	45.80	granit ceramic tiles	semi-dispersive paint	plasterboard raster ceiling	
72.1	ENTRANCE HALL	8.50	12.30	granit ceramic tiles	semi-dispersive paint	plasterboard raster ceiling	
73	TECHNICAL ROOM	10.65	13.70	granit ceramic tiles synthetic caoutchouc (PVC)	semi-dispersive paint	plasterboard raster ceiling	
74	ROOM	7.10	10.90	laminate floor	semi-dispersive paint	monolith. suspended ceiling/semi-disp. paint	
74.1	ROOM	7.10	10.90	laminate floor	semi-dispersive paint	monolith. suspended ceiling/semi-disp. paint	
74.2	ROOM	7.10	10.90	laminate floor	semi-dispersive paint	monolith. suspended ceiling/semi-disp. paint	
74.3	ROOM	7.10	10.90	laminate floor	semi-dispersive paint		
75	OFFICE	17.10	16.90	laminate floor	semi-dispersive paint	monolith. suspended ceiling/semi-disp. paint	
76	ENTRANCE HALL	4.70	9.40	granit ceramic tiles	semi-dispersive paint	monolith. suspended ceiling/semi-disp. paint	
77	KITCHENETTE AND LIVING ROOM	19.20	19.80	granit ceramic tiles	ceramic tiles/ semi-dispersive paint	moisture-resistant gypsum board/ semi-dispersive paint	
78	ANTEROOM	2.30	6.30	ceramic tiles	ceramic tiles		
79	WOMEN TOILET	5.80	10.70	ceramic tiles	ceramic tiles		
80	MEN TOILET	5.80	10.70	ceramic tiles	ceramic tiles	moisture-resistant gypsum board/ semi-dispersive paint	
81	WOMEN'S WARDROBE	17.60	20.10	ceramic tiles	semi-dispersive paint	monolith. suspended ceiling/semi-disp. paint	
82	SANITARY KNOT WOMEN'S WARDROBES	5.85	10.70	ceramic tiles	ceramic tiles	moisture-resistant gypsum board/ semi-dispersive paint	
83	MEN'S WARDROBE	33.65	25.20	ceramic tiles	semi-dispersive paint		
84	SANITARY KNOT MEN'S WARDROBES	11.50	16.70	ceramic tiles	ceramic tiles	moisture-resistant gypsum board/ semi-dispersive paint	
85	TROCADERO	4.10	8.70	ceramic tiles	semi-dispersive paint/ceramic tiles	moisture-resistant gypsum board/ semi-dispersive paint	
86	TECHNICAL ROOM	3.35	8.70	synthetic caoutchouc (PVC)	semi-dispersive paint	monolith. suspended ceiling/semi-disp. paint	
87	ENTRANCE HALL	8.95	14.20	terrazzo tiles	semi-dispersive paint	semi-dispersive paint	
87.1	STAIRCASE	10.50	22.10	terrazzo tiles	semi-dispersive paint	semi-dispersive paint	
87.2	CORRIDOR	11.10	20.20	granit ceramic tiles	semi-dispersive paint	plasterboard raster ceiling	
88	OCCUPATIONAL SAFETY AND HUMAN RESOURCES OFFICER	14.90	15.50	laminate floor	semi-dispersive paint		
89	CENSUS SERVICE	13.95	15.70	laminate floor	semi-dispersive paint		
90	ACCOUNTING SERVICE	13.40	17.30	laminate floor	semi-dispersive paint/ceramic tiles		
91	TOILET	7.50	12.60	ceramic tiles	semi-dispersive paint/ceramic tiles	moisture-resistant gypsum board/ semi-dispersive paint	
92	LUGGAGE RECEIPT	6.50	10.20	granit ceramic tiles	semi-dispersive paint	plasterboard raster ceiling	
93	LUGGAGE STORAGE	17.10	18.10	granit ceramic tiles	semi-dispersive paint	plasterboard raster ceiling	
94	THINGS FOUND	2.90	7.40	granit ceramic tiles	semi-dispersive paint	plasterboard raster ceiling	
95	OFFICE	14.20	21.40	granit ceramic tiles	semi-dispersive paint	plasterboard raster ceiling	
96	LUGGAGE STORAGE	34.50	27.20	granit ceramic tiles	semi-dispersive paint	plasterboard raster ceiling	
TOTAL NET AREA		2148.05m²					

ЛЕГЕНДА / LEGEND OF MATERIALS

- ЗИД ОД ОПЕКЕ / brick wall
- ЗИД ОД БЕТОНА / concrete wall
- ТАКТИЛНЕ ТРАКЕ УПОЗОРЕЊА / tactile warning strips
- ТАКТИЛНЕ ТРАКЕ ВОДИЉЕ / tactile guide strips
- УЛАЗ ЗА ЗАПОСЛЕНЕ /EMPLOYEES ENTRANCE
- УЛАЗ ЗА ПУТНИКЕ /PASSANGER ENTRANCE
- КЛУПА /BENCH
- КОРПА ЗА ОТПАТКЕ /LITTER BIN

Број / No.	Датум / Date	Опис / Description
03		
02		
01		

Ревизиони блок /Revision block:

САОБРАЋАЈНИ ИНСТИТУТ ЦИП, д.о.о.
INSTITUTE OF TRANSPORTATION CIP ltd
Немањина 6; 11000 Београд; Србија
Тел:011/3618-134; Факс:011/3618-324; web site: www.sicip.co.rs
Организациона јединица: **ЕЛЕКТРОТЕХНИКА** / Organizational unit: ELECTRICAL DEPARTMENT
Одговорни пројектант за ТТ: Responsible designer for TT:
Periша Прокопијевић, дипл.инж.ел.
лиценца број:/ licence No.: 353 4455 03
07-152-212/12
Сарадници:/ Associates:
Александар Целетовић, мастер инж. ел.
Нада Дамњановић, инж. ел.
Унутрашња контрола:/ Internal control:
Татјана Кнежевић дипл.инж.ел.
Главни пројектант:/ Chief designer:
др Љиљана Милић Марковић, дипл. грађ. инж.
Руководилац организационе јединице: Manager of organization unit:
Татјана Кнежевић дипл.инж.ел.

Инвеститор/ Investor:
ИНФРАСТРУКТУРА ЖЕЛЕЗНИЦЕ СРБИЈЕ А.Д.
"INFRASTRUCTURE RAILWAYS OF SERBIA", JSC
Немањина 6/IV, **Београд /** Nemanjina **Street** 6/IV, Belgrade

Наручилац пројекта: / Employer: Joint Venture of
China Railway International Corporation Ltd. (CRIC)
No.10 Fuxing Road,Haidian District,Beijing
P.R China, 100844
China Communication Construction Company Ltd. (CCCC)
No.85 Deshengmenwai Street,Xicheng District,Beijing
P.R China, 100088

Објекат:/Structure:
ПРУГА БЕОГРАД - СУБОТИЦА - ДРЖАВНА ГРАНИЦА (КЕЛЕБИЈА)
ДЕОНИЦА ПРУГЕ НОВИ САД - СУБОТИЦА - ДРЖАВНА ГРАНИЦА (КЕЛЕБИЈА)
BELGRADE - SUBOTICA - STATE BORDER (KELEBIJA) RAILWAY LINE
SECTION : NOVI SAD - SUBOTICA - STATE BORDER (KELEBIA)

Део пројекта:/ Part of Design:
5/6.13. ДОЈАВА ПОЖАРА И СИСТЕМИ ТЕХНИЧКЕ ЗАШТИТЕ - ЛОКАЦИЈА СУБОТИЦА
5/6.13. FIRE ALARM SYSTEM AND SYSTEMS OF TECHNICAL PROTECTION - LOCATION SUBOTICA

Цртеж:/ Drawing:
Станична зграда - основа приземља - контрола приступа, детекција провале, СОС систем
Station building - base of the ground floor - access control, intrusion detection, SOS system

Размера: Scale: 1:100

Фаза пројекта: Design phase: ПЗИ / DFC
Датум: Date: **12/2021.**
Цртеж бр. / Drawing No. 2020-250-ЕЛЕ-5/6.13-Ц06

ПРВИ СПРАТ

бр.пр.	Namena prostorije	Површина П (m²)	Обим О (m)	Обрада: Под	Обрада: Зид	Обрада: Плафон	h
1	СТЕПЕНИШТЕ	8.40	11.95	терацо	полудиспер.боја	полудиспер.боја	
1.1	ХОДНИК	14.30	18.70	терацо плочице	полудиспер.боја	гипс-картонски растер плафон	
1.2	ОДРЖАВАЊЕ	13.65	20.20	керамичке пл.	керамичке пл. / полудиспер боја	влагоотпорне г.к. плоче + полудиспер.боја	
2	ТОАЛЕТ МУШКИ	5.35	12.50	керамичке пл.	керамичке пл. / полудиспер боја	влагоотпорне г.к. плоче + полудиспер.боја	
2.1	ТОАЛЕТ ЖЕНСКИ	2.95	7.90	керамичке пл.	керамичке пл. / полудиспер боја	влагоотпорне г.к. плоче + полудиспер.боја	
3	ХОДНИК	16.40	17.30	терацо плочице	полудиспер.боја	гипс-картонски растер плафон	
4	КУХИЊА	11.40	13.50	керамичке пл.	керамичке пл. / полудиспер боја	монолитни плафон + полудиспер.боја	
5	КАНЦЕЛАРИЈА	8.00	11.50	синтетички каучук	полудиспер.боја	монолитни плафон + полудиспер.боја	
6	ПРИЈЕМ - СТРАНАКА	30.40	22.10	ламинат	полудиспер.боја	монолитни плафон + полудиспер.боја	
7	КАНЦЕЛАРИЈА ШEFA SEKCIJE	41.15	26.40	ламинат	полудиспер.боја	монолитни плафон + полудиспер.боја	
8	КАНЦЕЛАРИЈА ПОМОЋНИКА ШEFA SEKCIJE	30.95	22.70	ламинат	полудиспер.боја	монолитни плафон + полудиспер.боја	
9	КАНЦЕЛАРИЈА [EFA ORGANIZACIONE JEDINICE	20.00	18.10	ламинат	полудиспер.боја	монолитни плафон + полудиспер.боја	
10	ХОДНИК	24.60	28.10	гранитна керамика	полудиспер.боја	гипс-картонски растер плафон	
10.1	САЛА ЗА САСТАНКЕ	71.40	35.90	ламинат	полудиспер.боја	гипс-картонски растер плафон	
11	SKP HODNIK	12.80	15.50	гранитна керамика	полудиспер.боја	монолитни плафон + полудиспер.боја	
11.1	ТЕХНИЧКА ПРОСТОРИЈА	7.80	11.30	синтетички каучук	полудиспер.боја	монолитни плафон + полудиспер.боја	
11.2	SKP КАНЦЕЛАРИЈА	30.95	22.30	ламинат	полудиспер.боја	монолитни плафон + полудиспер.боја	
11.3	SKP КАНЦЕЛАРИЈА	17.25	17.70	ламинат	полудиспер.боја	монолитни плафон + полудиспер.боја	
12	ХОДНИК	12.80	15.50	гранитна керамика	полудиспер.боја	гипс-картонски растер плафон	
12.1	ТЕХНИЧКА ПРОСТОРИЈА	7.80	11.30	синтетички каучук	полудиспер.боја	монолитни плафон + полудиспер.боја	
12.2	КАНЦЕЛАРИЈА	30.95	22.30	ламинат	полудиспер.боја	монолитни плафон + полудиспер.боја	
12.3	КАНЦЕЛАРИЈА	17.25	17.70	ламинат	полудиспер.боја	монолитни плафон + полудиспер.боја	
13	СТЕПЕНИШТЕ	10.95	13.25	камен	полудиспер.боја	полудиспер.боја	
13.1	ХОДНИК	22.40	21.90	терацо плочице	полудиспер.боја	гипс-картонски растер плафон	
14	ТОАЛЕТ МУШКИ	5.35	12.50	керамичке пл.	керамичке пл. / полудиспер боја	влагоотпорне г.к. плоче + полудиспер.боја	
14.1	ТОАЛЕТ ЖЕНСКИ	2.95	7.90	керамичке пл.	керамичке пл. / полудиспер боја	влагоотпорне г.к. плоче + полудиспер.боја	
15	ХОДНИК	16.00	17.00	терацо плочице	полудиспер.боја	гипс-картонски растер плафон	
16	КАНЦЕЛАРИЈА 1	20.90	18.90	ламинат	полудиспер.боја	монолитни плафон + полудиспер.боја	
17	ПРИЈЕМ - СТРАНАКА	32.40	22.85	ламинат	полудиспер.боја	гипс-картонски растер плафон	
18	КАНЦЕЛАРИЈА ШEFA SEKCIJE	41.15	26.40	ламинат	полудиспер.боја	гипс-картонски растер плафон	
19	КАНЦЕЛАРИЈА ПОМОЋНИКА ШEFA SEKCIJE	30.95	22.30	ламинат	полудиспер.боја	монолитни плафон + полудиспер.боја	
20	КАНЦЕЛАРИЈА [EFA ORGANIZACIONE JEDINICE	18.10	17.35	ламинат	полудиспер.боја	монолитни плафон + полудиспер.боја	
21	ГАРДЕРОБА	8.30	11.60	синтетички каучук	полудиспер.боја	монолитни плафон + полудиспер.боја	
22	КУХИЊА	8.45	11.70	керамичке пл.	керамичке пл. / полудиспер боја	монолитни плафон + полудиспер.боја	
23	ПРЕДПРОСТОР	5.30	12.10	керамичке пл.	керамичке пл. / полудиспер боја	монолитни плафон + полудиспер.боја	
23.1	ТОАЛЕТ	5.30	11.90	керамичке пл.	керамичке пл. / полудиспер боја	влагоотпорне г.к. плоче + полудиспер.боја	
23.2	ТОАЛЕТ	5.30	11.90	керамичке пл.	керамичке пл. / полудиспер боја	влагоотпорне г.к. плоче + полудиспер.боја	
24	СТЕПЕНИШТЕ	дато у табели приземља		терацо	полудиспер.боја	полудиспер.боја	
25	ПРЕДПРОСТОР	3.90	8.80	керамичке пл.	полудиспер.боја	гипс-картонски растер плафон	
26	ИТ УЛАЗ	4.30	8.70	синтетички каучук	полудиспер.боја	монолитни плафон + полудиспер.боја	
27	ИТ ОПРЕМА	6.40	11.10	синтетички каучук	полудиспер.боја	монолитни плафон + полудиспер.боја	
28	ИТ КАНЦЕЛАРИЈА	14.30	15.30	синтетички каучук	полудиспер.боја	монолитни плафон + полудиспер.боја	
29	ХОДНИК	15.50	25.10	керамичке пл.	полудиспер.боја	гипс-картонски растер плафон	
30	СЛУЖБА ЗА ОДРЖАВАЊЕ	5.00	10.80	керамичке пл.	керамичке пл.	влагоотпорне г.к. плоче + полудиспер.боја	
31	ТОАЛЕТ	6.45	10.20	керамичке пл.	керамичке пл. / полудиспер боја	влагоотпорне г.к. плоче + полудиспер.боја	
32	КУХИЊА	7.70	11.10	керамичке пл.	керамичке пл. / полудиспер боја	монолитни плафон + полудиспер.боја	
33	КАНЦЕЛАРИЈА	15.40	16.70	ламинат	полудиспер.боја	монолитни плафон + полудиспер.боја	
34	КАНЦЕЛАРИЈА	17.55	17.90	ламинат	полудиспер.боја	монолитни плафон + полудиспер.боја	
35	КАНЦЕЛАРИЈА	26.60	21.00	ламинат	полудиспер.боја	монолитни плафон + полудиспер.боја	
36	ПРИЈЕМ - СТРАНАКА	14.05	15.20	ламинат	полудиспер.боја	монолитни плафон + полудиспер.боја	
37	КАНЦЕЛАРИЈА	15.05	16.00	ламинат	полудиспер.боја	монолитни плафон + полудиспер.боја	
38	ХОДНИК	7.10	12.50	терацо плочице	полудиспер.боја	гипс-картонски растер плафон	
38.1	СТЕПЕНИШТЕ	10.15	13.30	терацо	полудиспер.боја	полудиспер.боја	
39	ТОАЛЕТ	4.90	11.50	керамичке пл.	керамичке пл. / полудиспер боја	влагоотпорне г.к. плоче + полудиспер.боја	
40	КУХИЊА	7.70	11.20	керамичке пл.	керамичке пл. / полудиспер боја	монолитни плафон + полудиспер.боја	
41	ПРИЈЕМ - СТРАНАКА	20.00	18.70	ламинат	полудиспер.боја	гипс-картонски растер плафон	
42	КАНЦЕЛАРИЈА	23.25	19.40	ламинат	полудиспер.боја	монолитни плафон + полудиспер.боја	
43	КАНЦЕЛАРИЈА	16.50	16.70	ламинат	полудиспер.боја	монолитни плафон + полудиспер.боја	
Ukupna neto povr{ina		910.50m²					

ЛЕГЕНДА

- ЗИД ОД ОПЕКЕ
- ČELIČNI PLASTIFICIRANI TALASASTI LIM 0.07CM
- LEXAN "thermoclier"

Број / No.	Датум / Date	Опис / Description
03		
02		
01		

Ревизиони блок /Revision block:

САОБРАЋАЈНИ ИНСТИТУТ ЦИП, д.о.о.
INSTITUTE OF TRANSPORTATION CIP ltd
Немањина 6; 11000 Београд; Србија
Тел:011/3618-134; Факс:011/3618-324; web site: www.sicip.co.rs

Организациона јединица: **ЕЛЕКТРОТЕХНИКА** / Organizational unit: ELECTRICAL DEPARTMENT

Одговорни пројектант за ТТ:
Responsible designer for TT:
Периша Прокопијевић, дипл.инж.ел.
лиценца број:/ licence No.: 353 4455 03
07-152-212/12

Сарадници:/ Associates:
Александар Целетовић, мастер инж. ел.
Нада Дамњановић, инж. ел.

Унутрашња контрола:/ Internal control:
Татјана Кнежевић дипл.инж.ел.

Главни пројектант:/ Chief designer:
др Љиљана Милић Марковић, дипл. грађ. инж.

Руководилац организационе јединице:
Manager of organization unit:
Татјана Кнежевић дипл.инж.ел.

Инвеститор/ Investor:
ИНФРАСТРУКТУРА ЖЕЛЕЗНИЦЕ СРБИЈЕ А.Д.
"INFRASTRUCTURE RAILWAYS OF SERBIA", JSC
Немањина 6/IV, **Београд /** Nemanjina **Street** 6/IV, Belgrade

Наручилац пројекта: / Emplyoer: Joint Venture of
China Railway International Corporation Ltd. (CRIC)
No.10 Fuxing Road,Haidian District,Beijing
P.R China, 100844
China Communication Construction Company Ltd. (CCCC)
No.85 Deshengmenwai Street,Xicheng District,Beijing
P.R China, 100088

Објекат:/Structure:
ПРУГА БЕОГРАД - СУБОТИЦА - ДРЖАВНА ГРАНИЦА (КЕЛЕБИЈА)
ДЕОНИЦА ПРУГЕ НОВИ САД - СУБОТИЦА - ДРЖАВНА ГРАНИЦА (КЕЛЕБИЈА)
BELGRADE - SUBOTICA - STATE BORDER (KELEBIJA) RAILWAY LINE
SECTION : NOVI SAD - SUBOTICA - STATE BORDER (KELEBIA)

Део пројекта:/ Part of Design:
5/6.13. ДОЈАВА ПОЖАРА И СИСТЕМИ ТЕХНИЧКЕ ЗАШТИТЕ - ЛОКАЦИЈА СУБОТИЦА
5/6.13. FIRE ALARM SYSTEM AND SYSTEMS OF TECHNICAL PROTECTION - LOCATION SUBOTICA

Цртеж:/ Drawing:
Станична зграда - основа спрата - контрола приступа, детекција провале, СОС систем
Station building - base of the first floor - access control, intrusion detection, SOS system

Размера: Scale: 1:100

Фаза пројекта: Design phase: ПЗИ / DFC
Датум: Date: **12/2021.**
Цртеж бр. / Drawing No. 2020-250-ЕЛЕ-5/6.13-Ц07

————	K6.1	J-H(St)H 2x2x0,8mm
— — — —	K6.2	NHXHX FE180/E30 3x1,5mm²
—·—·—·—	K6.3	NHXHX FE180/E90 3x1,5mm²
	K6.4	NHXHX FE180/E90 3x1,5mm²
—— · · ——	K6.5	JE-H(St)H FE180/E90 5x2x0,8mm
—·—·—·—	K6.6	JE-H(St)H FE180/E90 2x2x0,8mm
	K6.7	TK 59 M 5x4x0,8mm
	K6.8	PP00 3x1,5mm²

Један кабл система се води кроз цев Ø16, а два или више кроз цев Ø36.
One cable is laid in one Ø16 pipe, two or more in Ø35 pipe.

ПОДРУМ

бр.пр.	Namena prostorije	Површина П (m²)	Обим О (m)	Обрада: Под	Обрада: Зид	Обрада: Плафон
1	ВЕТРОБРАН	10.00	13.75	терацо плочице	полудиспер.боја	полудиспер.боја
2	ПРОСТОР ЗА ИЗНАЈМЉИВАЊЕ	74.00	39.90	геанитна керамика	полудиспер.боја	полудиспер.боја
3	ПРОСТОРИЈА 1	6.35	10.10	керамичке пл.	полудиспер.боја	полудиспер.боја
4	ПРОСТОРИЈА 2	14.40	16.90	керамичке пл.	полудиспер.боја	полудиспер.боја
5	ПРОСТОРИЈА 3	22.30	21.50	керамичке пл.	полудиспер.боја	полудиспер.боја
6	КАНЦЕЛАРИЈА 1	15.80	17.00	синтетички каучук	полудиспер.боја	полудиспер.боја
7	ПРОСТОРИЈА ЗА УПС	47.10	30.70	синтетички каучук	полудиспер.боја	полудиспер.боја
8	ВЕТРОБРАН	11.10	13.40	керамичке пл.	полудиспер.боја/ кер. плочице	полудиспер.боја
9	КАНЦЕЛАРИЈА 2	21.60	19.10	синтетички каучук	полудиспер.боја	полудиспер.боја
10	ХОДНИК	20.10	26.70	керамичке пл.	полудиспер.боја/ кер. плочице	полудиспер.боја
11	ЧАЈNА KUHIЊА	9.50	12.50	керамичке пл.	полудиспер.боја/ кер. плочице	полудиспер.боја
12.1	СВЛАЧИОНИЦА	10.50	13.10	керамичке пл.	полудиспер.боја/ кер. плочице	полудиспер.боја
12.2	ТОАЛЕТ И ТУШ КАБИНА	8.60	12.20	керамичке пл.	кер. плочице	полудиспер.боја
13	СТЕПЕНИШТЕ	8.50	17.60	епоксидни премаз	полудиспер.боја	полудиспер.боја
13.1	ТЕХНИЧКЕ ПРОСТОРИЈЕ ЕЕ	22.30	21.10	епоксидни премаз	полудиспер.боја	полудиспер.боја
13.2	ТЕХНИЧКЕ ПРОСТОРИЈЕ ЕЕ	42.70	39.20	епоксидни премаз	полудиспер.боја	полудиспер.боја
14	ТЕХНИЧКЕ ПРОСТОРИЈЕ	55.50	55.10	епоксидни премаз	полудиспер.боја	полудиспер.боја
14.1	ТЕХНИЧКЕ ПРОСТОРИЈЕ	16.40	25.10	епоксидни премаз	полудиспер.боја	полудиспер.боја
15	ПОДСТАНИЦА ГРЕЈАЊА	53.70	33.60	терацо	полудиспер.боја	полудиспер.боја
16	ОСТАВА	5.30	10.50	бетон	полудиспер.боја	полудиспер.боја
17	ОСТАВА	10.00	12.90	бетон	полудиспер.боја	полудиспер.боја
18	ГАРДЕРОБА	13.50	21.50	терацо плочице	полудиспер.боја	полудиспер.боја
19	ТУШ И УМИВАОНИК	4.70	11.50	терацо плочице	керамичке пл. / полудиспер боја	полудиспер.боја
20	WC	1.65	5.20	терацо плочице	керамичке пл. / полудиспер боја	полудиспер.боја
21	ПОДСТАНИЦА ГРЕЈАЊА	73.50	46.50	бетон	полудиспер.боја	полудиспер.боја
Ukupna neto povr{ina		593.90m²				

BASEMENT

room No	Rooms purpose	Area (m²)	Volume O (m)	Final treatment: Floor	Final treatment: Wall	Final treatment: Ceiling
1	ENTRY - WIND SCREEN	10.00	13.75	terrazzo tiles	semi-dispersive paint	semi-dispersive paint
2	SPACE FOR RENTING	74.00	39.90	granit ceramic tiles	semi-dispersive paint	semi-dispersive paint
3	ROOM 1	6.35	10.10	ceramic tiles	semi-dispersive paint	semi-dispersive paint
4	ROOM 2	14.40	16.90	ceramic tiles	semi-dispersive paint	semi-dispersive paint
5	ROOM 3	22.30	21.50	ceramic tiles	semi-dispersive paint	semi-dispersive paint
6	OFFICE 1	15.80	17.00	synthetic caoutchouc (PVC)	semi-dispersive paint	semi-dispersive paint
7	TECHNICAL ROOM(UPS)	47.10	30.70	synthetic caoutchouc (PVC)	semi-dispersive paint	semi-dispersive paint
8	ENTRY - WIND SCREEN	11.10	13.40	ceramic tiles	semi-dispersive paint/ceramic tiles	semi-dispersive paint
9	OFFICE 2	21.60	19.10	synthetic caoutchouc (PVC)	semi-dispersive paint	semi-dispersive paint
10	CORRIDOR	20.10	26.70	ceramic tiles	semi-dispersive paint/ceramic tiles	semi-dispersive paint
11	KITCHENETTE	9.50	12.50	ceramic tiles	semi-dispersive paint/ceramic tiles	semi-dispersive paint
12.1	DRESSING ROOM	10.50	13.10	ceramic tiles	semi-dispersive paint/ceramic tiles	semi-dispersive paint
12.2	TOILET AND SHOWER CABIN	8.60	12.20	ceramic tiles	ceramic tiles	semi-dispersive paint
13	STAIRCASE	8.50	17.60	epoxy coating	semi-dispersive paint	semi-dispersive paint
13.1	TECHNICAL ROOM	22.30	21.10	epoxy coating	semi-dispersive paint	semi-dispersive paint
13.2	TECHNICAL ROOM	42.70	39.20	epoxy coating	semi-dispersive paint	semi-dispersive paint
14	TECHNICAL ROOM	55.50	55.10	epoxy coating	semi-dispersive paint	semi-dispersive paint
14.1	TECHNICAL ROOM	16.40	25.10	epoxy coating	semi-dispersive paint	semi-dispersive paint
15	HEATING SUBSTATION	53.70	33.60	terrazzo	semi-dispersive paint	semi-dispersive paint
16	STORAGE ROOM	5.30	10.50	concrete	semi-dispersive paint	semi-dispersive paint
17	STORAGE ROOM	10.00	12.90	concrete	semi-dispersive paint	semi-dispersive paint
18	WOMEN'S WARDROBE	13.50	21.50	terrazzo tiles	semi-dispersive paint	semi-dispersive paint
19	SHOWER AND SINK	4.70	11.50	terrazzo tiles	semi-dispersive paint/ceramic tiles	semi-dispersive paint
20	WC	1.65	5.20	terrazzo tiles	semi-dispersive paint/ceramic tiles	semi-dispersive paint
21	HEATING SUBSTATION	73.50	46.50	concrete	semi-dispersive paint	semi-dispersive paint
TOTAL NET AREA		593.90m²				

Број / No.	Датум / Date	Опис / Description
03		
02		
01		

Ревизиони блок /Revision block:

САОБРАЋАЈНИ ИНСТИТУТ ЦИП, д.о.о.
INSTITUTE OF TRANSPORTATION CIP ltd
Немањина 6; 11000 Београд; Србија
Тел:011/3618-134; Факс:011/3618-324; web site: www.sicip.co.rs

Организациона јединица: **ЕЛЕКТРОТЕХНИКА** / Organisational unit: ELECTRICAL DEPARTMENT

Одговорни пројектант за ТТ:
Responsible designer for TT:
Периша Прокопијевић, дипл.инж.ел.
лиценца број:/ licence No.: 353 4455 03
07-152-212/12

Сарадници:/ Associates:
Јелена Радовић, дипл.инж. ел.
Ана Илић, мастер инж. ел.
Александар Целетовић, мастер инж. ел.
Нада Дамњановић, инж. ел.

Унутрашња контрола:/ Internal control:
Татјана Кнежевић дипл.инж.ел.

Главни пројектант:/ Chief designer:
др Љиљана Милић Марковић, дипл. грађ. инж.

Руководилац организационе јединице:
Manager of organization unit:
Татјана Кнежевић дипл.инж.ел.

Инвеститор/ Investor:
ИНФРАСТРУКТУРА ЖЕЛЕЗНИЦЕ СРБИЈЕ А.Д.
"INFRASTRUCTURE RAILWAYS OF SERBIA", JSC
Немањина 6/IV, **Београд /** Nemanjina **Street** 6/IV, Belgrade

Наручилац пројекта: / Employer:
Министарство грађевинарства, саобраћаја и инфраструктуре
Немањина 22-26; 11000 Београд; Србија
web site: www.mgsi.gov.rs
Ministry of Construction,Transport and Infrastructure
Nemanjina 22-26 Street; 11000 Belgrade; Serbia
web site: www.mgsi.gov.rs

Објекат:/Structure:
МОДЕРНИЗАЦИЈА ЖЕЛЕЗНИЧКЕ ПРУГЕ
БЕОГРАД - СУБОТИЦА - ДРЖАВНА ГРАНИЦА (КЕЛЕБИЈА)
ДЕОНИЦА НОВИ САД - СУБОТИЦА - ДРЖАВНА ГРАНИЦА (КЕЛЕБИЈА)
MODERNIZATION OF THE
BELGRADE - SUBOTICA - STATE BORDER (KELEBIJA) RAILWAY LINE
SECTION : NOVI SAD - SUBOTICA - STATE BORDER (KELEBIA)

Део пројекта:/ Part of Design:
5/6.13. ДОЈАВА ПОЖАРА И СИСТЕМИ ТЕХНИЧКЕ ЗАШТИТЕ - ЛОКАЦИЈА СУБОТИЦА
5/6.13. FIRE ALARM SYSTEM AND SYSTEMS OF TECHNICAL PROTECTION - LOCATION SUBOTICA

Цртеж:/ Drawing:
Станична зграда - основа подрум - АДП
Station building - base of the basement - AFD

Размера: Scale: 1:100

Фаза пројекта: Design phase: ПЗИ/DFC
Датум: Date: 12.2021.
Цртеж бр. / Drawing No. 2020-250-ЕЛЕ-5/6.13-Ц08

ПРИЗЕМЉЕ

бр.пр.	Namena prostorije	Површина П (m²)	Обим О (m)	Обрада: Под	Обрада: Зид	Обрада: Плафон	h
1	ВЕТРОБРАН	9.40	13.40	камен	камен / полудиспер.боја	дрво-касетирано	
2	ВЕТРОБРАН	9.50	13.60	камен	камен / полудиспер.боја	дрво-касетирано	
3	ГЛАВНИ ХОЛ	139.50	47.40	камен	камен / полудиспер.боја	дрво-касетирано	
4	ИНФОРМАЦИЈЕ	10.30	13.50	камен	камен / полудиспер.боја	дрво-касетирано	
4.1	ТРАФИКА	9.50	12.70	камен	камен / полудиспер.боја	дрво-касетирано	
5	OBEZBEЂЕЊЕ	10.30	13.50	камен	камен / полудиспер.боја	дрво-касетирано	
5.1	ИНФОРМАЦИЈЕ	9.50	12.70	камен	камен / полудиспер.боја	дрво-касетирано	
6	TK PROSTORIJA	7.50	11.30	синтетички каучук	камен / полудиспер.боја	монолитни плафон + полудиспер.боја	
7	СТЕПЕНИШТЕ	дато у табели спрата		епоксидни премаз	полудиспер.боја	полудиспер.боја	
8	ЧЕКАОНИЦА	72.90	35.30	терацо плочице	полудиспер. боја	гипс-картонски растер плафон	
9	ЧЕКАОНИЦА ЗА МАЈКУ И ДЕТЕ	18.10	17.20	терацо плочице	полудиспер. боја	гипс-картонски растер плафон	
9.1	ТОАЛЕТ ЗА МАЈКУ И ДЕТЕ	4.90	9.00	гранитна керамика	керамичке пл. / полудиспер боја	влагоотпорне г.к. плоче + полудиспер.боја	
10	ПРЕДПРОСТОР	3.50	7.50	гранитна керамика	керамичке пл. / полудиспер боја	влагоотпорне г.к. плоче + полудиспер.боја	
10.1	ТОАЛЕТ ЗА ПУТНИКЕ МУШКИ	12.40	15.80	гранитна керамика	керамичке пл. / полудиспер боја	влагоотпорне г.к. плоче + полудиспер.боја	
11	ХОДНИК	37.00	33.00	терацо плочице	камен / полудиспер.боја	гипс-картонски растер плафон	
12	БАНКА	27.55	23.00	терацо плочице	полудиспер.боја	монолитни плафон + полудиспер.боја	
13	ВЕТРОБРАН	35.25	25.20	терацо плочице	камен / полудиспер.боја	гипс-картонски растер плафон	
13.1	УЛАЗНИ ХОЛ	24.30	21.00	терацо плочице	камен / полудиспер.боја	гипс-картонски растер плафон	
14	ХОЛ	59.25	37.90	камен	камен / полудиспер.боја	дрво	
14.1	БЛАГАЈНА	35.25	34.70	камен	камен / полудиспер.боја	дрво	
15	БИЛЕТ СЕРВИС - ОСТАЛЕ УСЛУГЕ	16.95	19.30	камен	камен / полудиспер.боја	дрво	
16	СТЕПЕНИШТЕ	7.50	11.00	камене пл.	камен / полудиспер.боја	дрво	
17	ЖЕЛЕЗНИЧКА АГЕНЦИЈСКА БЛАГАЈНА	16.85	19.10	камен	камен / полудиспер.боја	дрво	
18	ВЕТРОБРАН	7.10	10.90	камен	полудиспер.боја	дрво	
18.1	ХОДНИК	19.00	30.20	камен	полудиспер.боја	дрво	
18.2	ПРЕДПРОСТОР	4.15	9.00	камен	полудиспер.боја	дрво	
19	ДОПЛАТНА БЛАГАЈНА	10.55	13.00	камен	полудиспер.боја	дрво	
20	СТАНИЧНА БЛАГАЈНА	15.35	16.00	камен	полудиспер.боја	дрво	
21	КОНДУКТЕРИ	19.30	18.30	камен	полудиспер.боја	дрво	
22	ЧАЈНА КУХИЊА	12.45	15.20	керамичке плочице	керамичке пл. / полудиспер боја	монолитни плафон + полудиспер.боја	
23	ТОАЛЕТ МУШКИ	4.50	8.60	керамичке плочице	керамичке пл. / полудиспер боја	влагоотпорне г.к. плоче + полудиспер.боја	
23.1	ТОАЛЕТ ЖЕНСКИ	4.10	8.40	керамичке плочице	керамичке пл. / полудиспер боја	влагоотпорне г.к. плоче + полудиспер.боја	
23.2	ТРОКАДЕРО	2.20	6.20	керамичке плочице	керамичке пл. / полудиспер боја	влагоотпорне г.к. плоче + полудиспер.боја	
24	ПРЕДПРОСТОР	4.55	9.60	гранитна керамика	полудиспер.боја	полудиспер.боја	
24.1	ТЕХНИЧКА ПРОСТОРИЈА	5.10	9.70	синтетички каучук	полудиспер.боја	полудиспер.боја	
25.1	ХОЛ	60.30	35.60	камен	камен / полудиспер.боја	полудиспер.боја	
25.2	ЧЕКАОНИЦА	39.30	27.10	камен	камен / полудиспер.боја	полудиспер.боја	
25.3	ВЕТРОБРАН	9.40	13.40	камен	камен / полудиспер.боја	полудиспер.боја	
26.1	ТРАФИКА	10.20	13.50	камен	камен / полудиспер.боја	полудиспер.боја	
26.2	ИНФОРМАЦИЈЕ	10.20	13.50	камен	камен / полудиспер.боја	полудиспер.боја	
27	СЛУЖБА ЗА ОДРЖАВАЊЕ	10.20	13.50	камен	камен / полудиспер.боја	полудиспер.боја	
28	ВЕТРОБРАН	9.40	13.40	камен	камен / полудиспер.боја	полудиспер.боја	
29.1	INTERNET KAFE – SALA	32.65	23.00	камен	камен / полудиспер.боја	полудиспер.боја	
29.2	KAFE – SEПАРЕ	10.20	13.50	камен	камен / полудиспер.боја	полудиспер.боја	
29.3	KAFE – КУХИЊА	20.65	24.70	гранитна керамика	гранитна керамика / полудиспер.боја	влагоотпорне г.к. плоче + полудиспер.боја	
29.4	СЛУЖБЕНИ УЛАЗ	4.20	8.30	гранитна керамика	гранитна керамика / полудиспер.боја	влагоотпорне г.к. плоче + полудиспер.боја	
29.5	ПРЕДПРОСТОР	3.60	7.60	гранитна керамика	гранитна керамика / полудиспер.боја	влагоотпорне г.к. плоче + полудиспер.боја	
29.6	ТОАЛЕТ	5.85	10.70	гранитна керамика	гранитна керамика	влагоотпорне г.к. плоче + полудиспер.боја	
29.7	ТРОКАДЕРО	2.40	6.40	гранитна керамика	гранитна керамика	влагоотпорне г.к. плоче + полудиспер.боја	
30	ПРЕДПРОСТОР	4.00	8.00	гранитна керамика	гранитна керамика	влагоотпорне г.к. плоче + полудиспер.боја	
31	ТОАЛЕТ ЗА ОСОБЕ СА ХЕНДИКЕПОМ	3.85	7.90	гранитна керамика	гранитна керамика	влагоотпорне г.к. плоче + полудиспер.боја	
32.1	ТОАЛЕТ ЗА ПУТНИКЕ МУШКИ	12.40	15.00	гранитна керамика	гранитна керамика	влагоотпорне г.к. плоче + полудиспер.боја	
32.2	ТОАЛЕТ ЗА ПУТНИКЕ ЖЕНСКИ	12.40	15.00	гранитна керамика	гранитна керамика	влагоотпорне г.к. плоче + полудиспер.боја	
33	ЧЕКАОНИЦА	71.95	39.00	терацо плочице	камен / полудиспер.боја	дрво-касетирано	
34	СТЕПЕНИШТЕ	16.45	16.40	камен	полудиспер.боја	полудиспер.боја	
34.1	ТЕХНИЧКА ПРОСТОРИЈА	9.80	12.60	синтетички каучук	полудиспер.боја	полудиспер.боја	
35	ХОДНИК	36.50	33.50	терацо плочице	камен / полудиспер.боја	гипс-картонски растер плафон	
36	ПРЕДПРОСТОР	4.50	8.60	гранитна керамика	гранит. керам. / полудиспер боја	влагоотпорне г.к. плоче + полудиспер.боја	
36.1	ТОАЛЕТ ЗА ПУТНИКЕ ЖЕНСКИ	11.50	18.20	гранитна керамика	гранитна керамика	влагоотпорне г.к. плоче + полудиспер.боја	
36.2	ТОАЛЕТ ЗА ОСОБЕ СА ХЕНДИКЕПОМ	3.90	7.90	гранитна керамика	гранитна керамика	влагоотпорне г.к. плоче + полудиспер.боја	
37	ВЕТРОБРАН	10.40	14.40	терацо плочице	полудиспер.боја	гипс-картонски растер плафон	
37.1	СЛУЖБЕНИ УЛАЗ	15.20	16.80	терацо плочице	полудиспер.боја	гипс-картонски растер плафон	
38	ПОШТА	27.55	23.00	гранитна керамика	полудиспер.боја	монолитни плафон + полудиспер.боја	
39.1	ВЕТРОБРАН	12.50	15.20	терацо плочице	камен / полудиспер.боја	монолитни плафон + полудиспер.боја	
39.2	ХОДНИК	12.05	18.30	терацо плочице	полудиспер.боја	полудиспер.боја	
40	ЧАЈNA KUHIЊA	5.70	10.30	терацо плочице	керамичке пл. / полудиспер боја	монолитни плафон + полудиспер.боја	
41	КАНЦЕЛАРИЈА MAV	17.15	16.70	ламинат	полудиспер.боја	полудиспер.боја	
42	ТОАЛЕТ МУШКИ	4.45	8.60	керамичке плочице	керамичке пл. / полудиспер боја	влагоотпорне г.к. плоче + полудиспер.боја	
42.1	ТОАЛЕТ ЖЕНСКИ	4.10	8.40	керамичке плочице	керамичке пл. / полудиспер боја	влагоотпорне г.к. плоче + полудиспер.боја	
42.2	ТРОКАДЕРО	2.20	6.20	керамичке плочице	керамичке пл. / полудиспер боја	влагоотпорне г.к. плоче + полудиспер.боја	
43	ТК ПРОСТОРИЈА	9.60	14.20	синтетички каучук	полудиспер.боја	монолитни плафон + полудиспер.боја	
44	ХОДНИК	7.50	13.00	терацо плочице	полудиспер.боја	гипс-картонски растер плафон	
45	КАНЦЕЛАРИЈА	20.50	18.20	синтетички каучук	полудиспер.боја	монолитни плафон + полудиспер.боја	
46	СЕРВЕР САЛА	56.85	31.20	синтетички каучук	полудиспер.боја	гипс-картонски растер плафон	
47	ВЕТРОБРАН	7.45	18.90	терацо плочице	полудиспер.боја	монолитни плафон + полудиспер.боја	
48	КОНТРОЛНО КОМАНДНА СОБА-СУБРЕГИОНАЛНА	19.50	17.70	синтетички каучук	полудиспер.боја	монолитни плафон + полудиспер.боја	
48.1	КОНТРОЛНО КОМАНДНА СОБА-СТАНИЧНА ЗГРАДА	13.70	14.90	синтетички каучук	полудиспер.боја	монолитни плафон + полудиспер.боја	
49	ХОДНИК	18.90	22.20	камен	полудиспер.боја	гипс-картонски растер плафон	
50	ВИП САЛОН	32.25	24.20	ламинат/гранитна керамика	гранитна керамика / полудиспер.боја	гипс-картонски растер плафон	
50.1	ПРЕДПРОСТОР	2.50	6.70	гранитна керамика	гранитна керамика / полудиспер.боја	влагоотпорне г.к. плоче + полудиспер.боја	
50.2	ТОАЛЕТ	2.10	6.00	гранитна керамика	гранитна керамика / полудиспер.боја	влагоотпорне г.к. плоче + полудиспер.боја	
51	ХОДНИК	12.50	23.20	гранитна керамика	полудиспер.боја	гипс-картонски растер плафон	
52	ШЕФ СЕКЦИЈЕ ТКП	14.75	15.90	синтетички каучук	полудиспер.боја	монолитни плафон + полудиспер.боја	
53	НАДЗОРНИК МАШИНОВОЂА	14.75	15.90	синтетички каучук	полудиспер.боја	монолитни плафон + полудиспер.боја	
54	МАШИНОВОЂЕ	21.35	20.50	синтетички каучук	полудиспер.боја	монолитни плафон + полудиспер.боја	
55		23.50	19.50	синтетички каучук	полудиспер.боја	монолитни плафон + полудиспер.боја	
56	КАНЦЕЛАРИЈА СКП КОЛСКИ ОТПРАВНИК	18.00	17.50	синтетички каучук	полудиспер.боја	монолитни плафон + полудиспер.боја	
57	ХОДНИК	11.20	21.10	гранитна керамика	полудиспер.боја	гипс-картонски растер плафон	
57.1	ПРЕДПРОСТОР	4.20	8.90	керамичке плочице	керамичке пл. / полудиспер боја	монолитни плафон + полудиспер.боја	
57.2	ГАРДЕРОБА	4.45	8.50	керамичке плочице	керамичке пл. / полудиспер боја	монолитни плафон + полудиспер.боја	
57.3	ТОАЛЕТ	5.85	10.70	керамичке плочице	керамичке пл. / полудиспер боја	влагоотпорне г.к. плоче + полудиспер.боја	
58	МАНЕРВИСТИ	21.40	20.40	синтетички каучук	полудиспер.боја	монолитни плафон + полудиспер.боја	
59	ОСТАВА	4.40	8.90	керамичке плочице	полудиспер.боја	монолитни плафон + полудиспер.боја	
60	ЧАЈНА КУХИЊА	6.75	10.40	керамичке плочице	керамичке пл. / полудиспер боја	монолитни плафон + полудиспер.боја	
61	ПРЕДПРОСТОР	2.70	6.90	керамичке плочице	керамичке пл. / полудиспер боја	гипс-картонски растер плафон	
61.1	ТРОКАДЕРО	5.90	13.20	керамичке плочице	керамичке пл. / полудиспер боја	влагоотпорне г.к. плоче + полудиспер.боја	
61.2	ТОАЛЕТ	3.10	8.00	керамичке плочице	керамичке пл. / полудиспер боја	влагоотпорне г.к. плоче + полудиспер.боја	
61.3	ТОАЛЕТ	3.10	8.00	керамичке плочице	керамичке пл. / полудиспер боја	влагоотпорне г.к. плоче + полудиспер.боја	
62.1	ПРЕДПРОСТОР	2.05	5.90	керамичке плочице	керамичке пл. / полудиспер боја	влагоотпорне г.к. плоче + полудиспер.боја	
62.2	ТОАЛЕТ	1.90	5.60	керамичке плочице	керамичке пл. / полудиспер боја	влагоотпорне г.к. плоче + полудиспер.боја	
62.3	ГАРДЕРОБА	2.50	6.40	керамичке плочице	керамичке пл. / полудиспер боја	влагоотпорне г.к. плоче + полудиспер.боја	
63	СТЕПЕНИШТЕ	9.60	15.50	терацо плочице камен	полудиспер.боја	полудиспер.боја	
64.1	ПРОДАВНИЦА	19.85	19.70	гранитна керамика	полудиспер.боја	монолитни плафон + полудиспер.боја	
64.2	ПРОДАВНИЦА	20.00	22.80	гранитна керамика	полудиспер.боја	монолитни плафон + полудиспер.боја	
65	КАНЦЕЛАРИЈА	8.65	11.80	гранитна керамика	полудиспер.боја	монолитни плафон + полудиспер.боја	
66	КАНЦЕЛАРИЈА СОЦИЈАЛНА СЛУЖБА	19.60	17.70	ламинат	полудиспер.боја	монолитни плафон + полудиспер.боја	
67	ДЕЖУРСТВО СОЦИЈАЛНА СЛУЖБА	10.10	13.30	ламинат	полудиспер.боја	монолитни плафон + полудиспер.боја	
68	ПРЕДПРОСТОР	2.20	6.40	керамичке плочице	полудиспер.боја	монолитни плафон + полудиспер.боја	
68.1	ТОАЛЕТ	5.85	10.70	керамичке плочице	керамичке пл. / полудиспер боја	влагоотпорне г.к. плоче + полудиспер.боја	
69	УЧИОНИЦА	42.56	29.60	гранитна керамика	полудиспер.боја	гипс-картонски растер плафон акустични	
69.1	КАНЦЕЛАРИЈА ШКОЛА	17.15	16.60	ламинат	полудиспер.боја	монолитни плафон + полудиспер.боја	
70	ХОДНИК АУЛА	27.80	21.50	гранитна керамика	полудиспер.боја	гипс-картонски растер плафон	
71	КАНЦЕЛАРИЈА ШКОЛА	17.35	17.00	ламинат	полудиспер.боја	монолитни плафон + полудиспер.боја	
72	ХОДНИК	27.75	45.80	гранитна керамика	полудиспер.боја	гипс-картонски растер плафон	
72.1	УЛАЗНИ ХОДНИК	8.50	12.30	гранитна керамика	полудиспер.боја	гипс-картонски растер плафон	
73	ТЕХНИЧКА ПРОСТОРИЈА	10.65	13.70	синтетички каучук	полудиспер.боја	гипс-картонски растер плафон	
74	СОБА	7.10	10.90	ламинат	полудиспер.боја	монолитни плафон + полудиспер.боја	
74.1	СОБА	7.10	10.90	ламинат	полудиспер.боја	монолитни плафон + полудиспер.боја	
74.2	СОБА	7.10	10.90	ламинат	полудиспер.боја	монолитни плафон + полудиспер.боја	
74.3	СОБА	7.10	10.90	ламинат	полудиспер.боја	монолитни плафон + полудиспер.боја	
75	КАНЦЕЛАРИЈА	17.10	16.90	ламинат	полудиспер.боја	монолитни плафон + полудиспер.боја	
76	УЛАЗНИ ХОДНИК	4.70	9.40	гранитна керамика	полудиспер.боја	монолитни плафон + полудиспер.боја	
77	ЧАЈНА КУХИЊА И ДНЕВНИ БОРАВАК	19.20	19.80	гранитна керамика	керамичке пл. / полудиспер боја	монолитни плафон + полудиспер.боја	
78	ПРЕДПРОСТОР	2.30	6.30	керамичке плочице	керамичке плочице	влагоотпорне г.к. плоче + полудиспер.боја	
79	ТОАЛЕТ ЖЕНСКИ	5.80	10.70	керамичке плочице	керамичке плочице	влагоотпорне г.к. плоче + полудиспер.боја	
80	ТОАЛЕТ МУШКИ	5.80	10.70	керамичке плочице	керамичке плочице	влагоотпорне г.к. плоче + полудиспер.боја	
81	ГАРДЕРОБА ЖЕНСКА	17.60	20.10	керамичке плочице	полудиспер.боја	монолитни плафон + полудиспер.боја	
82	САНИТАРНИ ЧВОР ЖЕНСКЕ ГАРДЕРОБЕ	5.85	10.70	керамичке плочице	керамичке плочице	влагоотпорне г.к. плоче + полудиспер.боја	
83	ГАРДЕРОБА МУШКА	33.65	25.20	керамичке плочице	полудиспер.боја	монолитни плафон + полудиспер.боја	
84	САНИТАРНИ ЧВОР МУШКЕ ГАРДЕРОБЕ	11.50	16.70	керамичке плочице	керамичке плочице	влагоотпорне г.к. плоче + полудиспер.боја	
85	ТРОКАДЕРО	4.10	8.70	керамичке плочице	керамичке пл. / полудиспер боја	влагоотпорне г.к. плоче + полудиспер.боја	
86	ТЕХНИЧКА ПРОСТОРИЈА	3.35	8.70	синтетички каучук	полудиспер.боја	монолитни плафон + полудиспер.боја	
87	УЛАЗНИ ПРЕДПРОСТОР	8.95	14.20	терацо плочице	полудиспер.боја	полудиспер.боја	
87.1	СТЕПЕНИШТЕ	10.50	22.10	терацо плочице	полудиспер.боја	полудиспер.боја	
87.2	ХОДНИК	11.10	20.20	гранитна керамика	полудиспер.боја	гипс-картонски растер плафон	
88	РЕФЕРЕНТ ЗА ЗАШТИТУ НА РАДУ И ЉУДСКЕ РЕСУРСЕ	14.90	15.50	ламинат	полудиспер.боја	монолитни плафон + полудиспер.боја	
89	ПОПИСНА СЛУЖБА	13.95	15.70	ламинат	полудиспер.боја	монолитни плафон + полудиспер.боја	
90	ОБРАЧУНСКА СЛУЖБА	13.40	17.30	ламинат	керамичке пл. / полудиспер боја	монолитни плафон + полудиспер.боја	
91	ТОАЛЕТ	7.50	12.60	керамичке плочице	керамичке пл. / полудиспер боја	влагоотпорне г.к. плоче + полудиспер.боја	
92	ПРИЈЕМ ПРТЉАГА	6.50	10.20	гранитна керамика	полудиспер.боја	гипс-картонски растер плафон	
93	ОДЛАГАЊЕ ПРТЉАГА	17.10	18.10	гранитна керамика	полудиспер.боја	гипс-картонски растер плафон	
94	НАЂЕНЕ СТВАРИ	2.90	7.40	гранитна керамика	полудиспер.боја	гипс-картонски растер плафон	
95	КАНЦЕЛАРИЈА	14.20	21.40	гранитна керамика	полудиспер.боја	гипс-картонски растер плафон	
96	ОДЛАГАЊЕ ПРТЉАГА	34.50	27.20	гранитна керамика	полудиспер.боја	гипс-картонски растер плафон	

UKUPNA NETO POVR[INA 2148.05m²

GROUND FLOOR

room No	Rooms purpose	Area (m²)	Volume O (m)	Final treatment: Floor	Final treatment: Wall	Final treatment: Ceiling	h
1	ENTRY - WIND SCREEN	9.40	13.40	stone	stone / semi-dispersive paint	wood-coffered	
2	ENTRY - WIND SCREEN	9.50	13.60	stone	stone / semi-dispersive paint	wood-coffered	
3	MAIN HALL	139.50	47.40	stone	stone / semi-dispersive paint	wood-coffered	
4	INFO DESK	10.30	13.50	stone	stone / semi-dispersive paint	wood-coffered	
4.1	NEWSSTAND	9.50	12.70	stone	stone / semi-dispersive paint	wood-coffered	
5	SECURITY	10.30	13.50	stone	stone / semi-dispersive paint	wood-coffered	
5.1	INFO DESK	9.50	12.70	stone	stone / semi-dispersive paint	wood-coffered	
6	ROOM FOR TELECOMMUNICATIONS	7.50	11.30	synthetic caoutchouc (PVC)	stone / semi-dispersive paint	monolith. suspended ceiling/semi-disp. paint	
7	STAIRCASE	shown in the floor plan table		cast floor	semi-dispersive paint	semi-dispersive paint	
8	WAITING ROOM	72.90	35.30	terrazzo tiles	semi-dispersive paint	plasterboard raster ceiling	
9	WAITING ROOM FOR MOTHER AND CHILD	18.10	17.20	terrazzo tiles	semi-dispersive paint	plasterboard raster ceiling	
9.1	TOILET FOR MOTHER AND CHILD	4.90	9.00	granit ceramic tiles	semi-dispersive paint/ceramic tiles	moisture-resistant gypsum board/ semi-dispersive paint	
10	ANTEROOM	3.50	7.50	granit ceramic tiles	semi-dispersive paint/ceramic tiles	moisture-resistant gypsum board/ semi-dispersive paint	
10.1	MEN'S PASSENGER TOILET	12.40	15.80	granit ceramic tiles	semi-dispersive paint/ceramic tiles	moisture-resistant gypsum board/ semi-dispersive paint	
11	CORRIDOR	37.00	33.00	terrazzo tiles	stone / semi-dispersive paint	plasterboard raster ceiling	
12	THE BANK	27.55	23.00	granit ceramic tiles	semi-dispersive paint	monolith. suspended ceiling/semi-disp. paint	
13	ENTRY - WIND SCREEN	35.25	25.20	terrazzo tiles	stone / semi-dispersive paint	plasterboard raster ceiling	
13.1	ENTRANCE HALL	24.30	21.00	terrazzo tiles	stone / semi-dispersive paint	plasterboard raster ceiling	
14	HALL	59.25	37.90	stone	semi-dispersive paint	wood	
14.1	CASHIER	35.25	34.70	stone	semi-dispersive paint	wood	
15	TICKET SERVICE - OTHER SERVICES	16.95	19.30	stone	semi-dispersive paint	wood	
16	STAIRCASE	7.50	11.00	stone	semi-dispersive paint	wood	
17	RAILWAY AGENCY TREASURY	16.85	19.10	stone	semi-dispersive paint	wood	
18	ENTRY - WIND SCREEN	7.10	10.90	stone	semi-dispersive paint	wood	
18.1	CORRIDOR	19.00	30.20	stone	semi-dispersive paint	wood	
18.2	ANTEROOM	4.15	9.00	stone	semi-dispersive paint	wood	
19	ADDITIONAL CASH DESK	10.55	13.00	stone	semi-dispersive paint	wood	
20	STATION CASH REGISTER	15.35	16.00	stone	semi-dispersive paint	wood	
21	CONDUCTORS	19.30	18.30	stone	semi-dispersive paint	wood	
22	KITCHENETTE	12.45	15.20	ceramic tiles	ceramic tiles/semi-dispersive paint	monolith. suspended ceiling/semi-disp. paint	
23	MEN TOILET	4.50	8.60	ceramic tiles	semi-dispersive paint/ceramic tiles	moisture-resistant gypsum board/ semi-dispersive paint	
23.1	WOMEN TOILET	4.10	8.40	ceramic tiles	semi-dispersive paint/ceramic tiles	moisture-resistant gypsum board/ semi-dispersive paint	
23.2	TROCADERO	2.20	6.20	ceramic tiles	semi-dispersive paint/ceramic tiles	moisture-resistant gypsum board/ semi-dispersive paint	
24	ANTEROOM	4.55	9.60	granit ceramic tiles	semi-dispersive paint	semi-dispersive paint	
24.1	TECHNICAL ROOM	5.10	9.70	synthetic caoutchouc (PVC)	semi-dispersive paint	semi-dispersive paint	
25.1	HALL	60.30	35.60	stone	stone/ semi-dispersive paint	semi-dispersive paint	
25.2	WAITING ROOM	39.30	27.10	stone	stone/ semi-dispersive paint	semi-dispersive paint	
25.3	ENTRY - WIND SCREEN	9.40	13.40	stone	stone/ semi-dispersive paint	semi-dispersive paint	
26.1	NEWSSTAND	10.20	13.50	stone	stone/ semi-dispersive paint	semi-dispersive paint	
26.2	INFO DESK	10.20	13.50	stone	stone/ semi-dispersive paint	semi-dispersive paint	
27	MAINTENANCE SERVICE	10.20	13.50	stone	stone/ semi-dispersive paint	semi-dispersive paint	
28	ENTRY - WIND SCREEN	9.40	13.40	granit ceramic tiles	stone/ semi-dispersive paint	semi-dispersive paint	
29.1	INTERNET CAFE	32.65	23.00	granit ceramic tiles	stone/ semi-dispersive paint	semi-dispersive paint	
29.2	COFFEE - SEPARE	10.20	13.50	granit ceramic tiles	stone/ semi-dispersive paint	semi-dispersive paint	
29.3	COFFEE - KITCHEN	20.65	24.70	granit ceramic tiles	granit ceramic tiles /semi-dispersive paint	moisture-resistant gypsum board/ semi-dispersive paint	
29.4	OFFICIAL ENTRANCE	4.20	8.30	stone	granit ceramic tiles /semi-dispersive paint	wood-coffered	
29.5	ANTEROOM	3.60	7.60	granit ceramic tiles	granit ceramic tiles /semi-dispersive paint	moisture-resistant gypsum board/ semi-dispersive paint	
29.6	TOILET	5.85	10.70	granit ceramic tiles	granit ceramic tiles	moisture-resistant gypsum board/ semi-dispersive paint	
29.7	TROCADERO	2.40	6.40	granit ceramic tiles	granit ceramic tiles	moisture-resistant gypsum board/ semi-dispersive paint	
30	ANTEROOM	4.00	8.00	granit ceramic tiles	granit ceramic tiles	moisture-resistant gypsum board/ semi-dispersive paint	
31	TOILET FOR PERSONS WITH DISABILITIES	3.85	7.90	granit ceramic tiles	granit ceramic tiles	moisture-resistant gypsum board/ semi-dispersive paint	
32.1	TOILET FOR PASSENGERS MEN'S	12.40	15.00	granit ceramic tiles	granit ceramic tiles	moisture-resistant gypsum board/ semi-dispersive paint	
32.2	TOILET FOR PASSENGERS WOMEN	12.40	15.00	granit ceramic tiles	granit ceramic tiles	moisture-resistant gypsum board/ semi-dispersive paint	
33	WAITING ROOM	71.95	39.00	terrazzo tiles	stone / semi-dispersive paint	wood-coffered	
34	STAIRCASE	16.45	16.40	stone	semi-dispersive paint	semi-dispersive paint	
34.1	TECHNICAL ROOM	9.80	12.60	synthetic caoutchouc (PVC)	semi-dispersive paint	semi-dispersive paint	
35	CORRIDOR	36.50	33.50	terrazzo tiles	stone / semi-dispersive paint	plasterboard raster ceiling	
36	ANTEROOM	4.50	8.60	granit ceramic tiles	granit ceramic tiles /semi-dispersive paint	moisture-resistant gypsum board/ semi-dispersive paint	
36.1	TOILET FOR PASSENGERS WOMEN	11.50	18.20	granit ceramic tiles	semi-dispersive paint/ceramic tiles	moisture-resistant gypsum board/ semi-dispersive paint	
36.2	TOILET FOR PERSONS WITH DISABILITIES	3.90	7.90	granit ceramic tiles	semi-dispersive paint/ceramic tiles	moisture-resistant gypsum board/ semi-dispersive paint	
37	ENTRY - WIND SCREEN	10.40	14.40	terrazzo tiles	semi-dispersive paint	plasterboard raster ceiling	
37.1	OFFICIAL ENTRANCE	15.20	16.80	terrazzo tiles	semi-dispersive paint	plasterboard raster ceiling	
38	THE POST OFFICE	27.55	23.00	granit ceramic tiles	semi-dispersive paint	monolith. suspended ceiling/semi-disp. paint	
39.1	ENTRY - WIND SCREEN	12.50	15.20	terrazzo tiles	stone / semi-dispersive paint	monolith. suspended ceiling/semi-disp. paint	
39.2	CORRIDOR	12.05	18.30	terrazzo tiles	semi-dispersive paint	semi-dispersive paint	
40	KITCHENETTE	5.70	10.30	terrazzo tiles	semi-dispersive paint/ceramic tiles	monolith. suspended ceiling/semi-disp. paint	
41	OFFICE MAV	17.15	16.70	laminate floor	semi-dispersive paint	semi-dispersive paint	
42	MEN TOILET	4.45	8.60	ceramic tiles	semi-dispersive paint/ceramic tiles	moisture-resistant gypsum board/ semi-dispersive paint	
42.1	WOMEN TOILET	4.10	8.40	ceramic tiles	semi-dispersive paint/ceramic tiles	moisture-resistant gypsum board/ semi-dispersive paint	
42.2	TROCADERO	2.20	6.20	ceramic tiles	semi-dispersive paint/ceramic tiles	moisture-resistant gypsum board/ semi-dispersive paint	
43	ROOM FOR TELECOMMUNICATIONS	9.60	14.20	synthetic caoutchouc (PVC)	semi-dispersive paint	monolith. suspended ceiling/semi-disp. paint	
44	CORRIDOR	7.50	13.00	terrazzo tiles	semi-dispersive paint	plasterboard raster ceiling	
45	OFFICE	20.50	18.20	laminate floor	semi-dispersive paint	monolith. suspended ceiling/semi-disp. paint	
46	SERVER ROOM	56.85	31.20	synthetic caoutchouc (PVC)	semi-dispersive paint	plasterboard raster ceiling	
47	ENTRY - WIND SCREEN	7.45	18.90	synthetic caoutchouc (PVC)	semi-dispersive paint	monolith. suspended ceiling/semi-disp. paint	
48	CONTROL COMMAND ROOM -SUBREGIONAL	19.50	17.70	synthetic caoutchouc (PVC)	semi-dispersive paint	monolith. suspended ceiling/semi-disp. paint	
48.1		13.70	14.90	synthetic caoutchouc (PVC)	semi-dispersive paint	monolith. suspended ceiling/semi-disp. paint	
49	CORRIDOR	18.90	22.20	stone	semi-dispersive paint	plasterboard raster ceiling	
50	VIP SALON	32.25	24.20	laminate floor/ granit ceramic tiles	granit ceramic tiles /semi-dispersive paint	plasterboard raster ceiling	
50.1	ANTEROOM	2.50	6.70	granit ceramic tiles	semi-dispersive paint/ceramic tiles	moisture-resistant gypsum board/ semi-dispersive paint	
50.2	TOILET	2.10	6.00	granit ceramic tiles	semi-dispersive paint/ceramic tiles	moisture-resistant gypsum board/ semi-dispersive paint	
51	CORRIDOR	12.50	23.20	granit ceramic tiles	semi-dispersive paint	plasterboard raster ceiling	
52	HEAD OF THE TKP SECTION	14.75	15.90	synthetic caoutchouc (PVC)	semi-dispersive paint	monolith. suspended ceiling/semi-disp. paint	
53	MACHINE DRIVER SUPERVISOR	14.75	15.90	synthetic caoutchouc (PVC)	semi-dispersive paint	monolith. suspended ceiling/semi-disp. paint	
54	MACHINE DRIVERS	21.35	20.50	laminate floor	semi-dispersive paint	monolith. suspended ceiling/semi-disp. paint	
55	EXTERNAL DISPATCHER	23.50	19.50	laminate floor	semi-dispersive paint	monolith. suspended ceiling/semi-disp. paint	
56	WAGON DISTRIBUTION DISPATCHER	18.00	17.50	laminate floor	semi-dispersive paint	monolith. suspended ceiling/semi-disp. paint	
57	CORRIDOR	11.20	21.10	laminate floor	semi-dispersive paint	plasterboard raster ceiling	
57.1	ANTEROOM	4.20	8.90	ceramic tiles	semi-dispersive paint/ceramic tiles	monolith. suspended ceiling/semi-disp. paint	
57.2	WARDROBE	4.45	8.50	ceramic tiles	semi-dispersive paint/ceramic tiles	monolith. suspended ceiling/semi-disp. paint	
57.3	TOILET	5.85	10.70	ceramic tiles	semi-dispersive paint/ceramic tiles	moisture-resistant gypsum board/ semi-dispersive paint	
58	MANERVISTS	21.40	20.40	synthetic caoutchouc (PVC)	semi-dispersive paint	monolith. suspended ceiling/semi-disp. paint	
59	STORAGE ROOM	4.40	8.90	ceramic tiles	semi-dispersive paint	monolith. suspended ceiling/semi-disp. paint	
60	KITCHENETTE	6.75	10.40	ceramic tiles	semi-dispersive paint/ceramic tiles	monolith. suspended ceiling/semi-disp. paint	
61	ANTEROOM	2.70	6.90	ceramic tiles	semi-dispersive paint/ceramic tiles	plasterboard raster ceiling	
61.1	TROCADERO	5.90	13.20	ceramic tiles	semi-dispersive paint/ceramic tiles	moisture-resistant gypsum board/ semi-dispersive paint	
61.2	TOILET	3.10	8.00	ceramic tiles	semi-dispersive paint/ceramic tiles	moisture-resistant gypsum board/ semi-dispersive paint	
61.3	TOILET	3.10	8.00	ceramic tiles	semi-dispersive paint/ceramic tiles	moisture-resistant gypsum board/ semi-dispersive paint	
62.1	ANTEROOM	2.05	5.90	ceramic tiles	semi-dispersive paint/ceramic tiles	moisture-resistant gypsum board/ semi-dispersive paint	
62.2	TOILET	1.90	5.60	ceramic tiles	semi-dispersive paint/ceramic tiles	moisture-resistant gypsum board/ semi-dispersive paint	
62.3	WARDROBE	2.50	6.40	ceramic tiles	semi-dispersive paint/ceramic tiles	moisture-resistant gypsum board/ semi-dispersive paint	
63	STAIRCASE	9.60	15.50	terrazzo tiles/ stone	semi-dispersive paint	semi-dispersive paint	
64.1	THE SHOP	19.85	19.70	granit ceramic tiles	semi-dispersive paint	monolith. suspended ceiling/semi-disp. paint	
64.2	THE SHOP	20.00	22.80	granit ceramic tiles	semi-dispersive paint	monolith. suspended ceiling/semi-disp. paint	
65	OFFICE	8.65	11.80	granit ceramic tiles	semi-dispersive paint	monolith. suspended ceiling/semi-disp. paint	
66	OFFICE SOCIAL SERVICE	19.60	17.70	laminate floor	semi-dispersive paint	monolith. suspended ceiling/semi-disp. paint	
67	ON DUTY SOCIAL SERVICE	10.10	13.30	laminate floor	semi-dispersive paint	monolith. suspended ceiling/semi-disp. paint	
68	ANTEROOM	2.20	6.40	ceramic tiles	semi-dispersive paint	monolith. suspended ceiling/semi-disp. paint	
68.1	TOILET	5.85	10.70	ceramic tiles	semi-dispersive paint/ceramic tiles	monolith. suspended ceiling/semi-disp. paint	
69	CLASSROOM	42.56	29.60	granit ceramic tiles	semi-dispersive paint	plasterboard raster ceiling acoustic	
69.1	SCHOOL OFFICE	17.15	16.60	laminate floor	semi-dispersive paint	plasterboard raster ceiling acoustic	
70	HALL AULA	27.80	21.50	granit ceramic tiles	semi-dispersive paint	plasterboard raster ceiling	
71	SCHOOL OFFICE	17.35	17.00	laminate floor	semi-dispersive paint	monolith. suspended ceiling/semi-disp. paint	
72	CORRIDOR	27.75	45.80	granit ceramic tiles	semi-dispersive paint	plasterboard raster ceiling	
72.1	ENTRANCE HALL	8.50	12.30	granit ceramic tiles	semi-dispersive paint	plasterboard raster ceiling	
73	TECHNICAL ROOM	10.65	13.70	synthetic caoutchouc (PVC)	semi-dispersive paint	plasterboard raster ceiling	
74	ROOM	7.10	10.90	laminate floor	semi-dispersive paint	monolith. suspended ceiling/semi-disp. paint	
74.1	ROOM	7.10	10.90	laminate floor	semi-dispersive paint	monolith. suspended ceiling/semi-disp. paint	
74.2	ROOM	7.10	10.90	laminate floor	semi-dispersive paint	monolith. suspended ceiling/semi-disp. paint	
74.3	ROOM	7.10	10.90	laminate floor	semi-dispersive paint	monolith. suspended ceiling/semi-disp. paint	
75	OFFICE	17.10	16.90	laminate floor	semi-dispersive paint	monolith. suspended ceiling/semi-disp. paint	
76	ENTRANCE HALL	4.70	9.40	granit ceramic tiles	semi-dispersive paint	monolith. suspended ceiling/semi-disp. paint	
77	KITCHENETTE AND LIVING ROOM	19.20	19.80	granit ceramic tiles	ceramic tiles/ semi-dispersive paint	moisture-resistant gypsum board/ semi-dispersive paint	
78	ANTEROOM	2.30	6.30	ceramic tiles	ceramic tiles	moisture-resistant gypsum board/ semi-dispersive paint	
79	WOMEN TOILET	5.80	10.70	ceramic tiles	ceramic tiles	moisture-resistant gypsum board/ semi-dispersive paint	
80	MEN TOILET	5.80	10.70	ceramic tiles	ceramic tiles	moisture-resistant gypsum board/ semi-dispersive paint	
81	WOMEN'S WARDROBE	17.60	20.10	ceramic tiles	semi-dispersive paint	monolith. suspended ceiling/semi-disp. paint	
82	SANITARY KNOT WOMEN'S WARDROBES	5.85	10.70	ceramic tiles	ceramic tiles	moisture-resistant gypsum board/ semi-dispersive paint	
83	MEN'S WARDROBE	33.65	25.20	ceramic tiles	semi-dispersive paint	monolith. suspended ceiling/semi-disp. paint	
84	SANITARY KNOT MEN'S WARDROBES	11.50	16.70	ceramic tiles	ceramic tiles	moisture-resistant gypsum board/ semi-dispersive paint	
85	TROCADERO	4.10	8.70	ceramic tiles	semi-dispersive paint/ceramic tiles	moisture-resistant gypsum board/ semi-dispersive paint	
86	TECHNICAL ROOM	3.35	8.70	synthetic caoutchouc (PVC)	semi-dispersive paint	monolith. suspended ceiling/semi-disp. paint	
87	ENTRANCE HALL	8.95	14.20	terrazzo tiles	semi-dispersive paint	semi-dispersive paint	
87.1	STAIRCASE	10.50	22.10	terrazzo tiles	semi-dispersive paint	semi-dispersive paint	
87.2	CORRIDOR	11.10	20.20	granit ceramic tiles	semi-dispersive paint	plasterboard raster ceiling	
88	OCCUPATIONAL SAFETY AND HUMAN RESOURCES OFFICER	14.90	15.50	laminate floor	semi-dispersive paint	monolith. suspended ceiling/semi-disp. paint	
89	CENSUS SERVICE	13.95	15.70	laminate floor	semi-dispersive paint	monolith. suspended ceiling/semi-disp. paint	
90	ACCOUNTING SERVICE	13.40	17.30	laminate floor	semi-dispersive paint/ceramic tiles	monolith. suspended ceiling/semi-disp. paint	
91	TOILET	7.50	12.60	ceramic tiles	semi-dispersive paint/ceramic tiles	moisture-resistant gypsum board/ semi-dispersive paint	
92	LUGGAGE RECEIPT	6.50	10.20	granit ceramic tiles	semi-dispersive paint	plasterboard raster ceiling	
93	LUGGAGE STORAGE	17.10	18.10	granit ceramic tiles	semi-dispersive paint	plasterboard raster ceiling	
94	THINGS FOUND	2.90	7.40	granit ceramic tiles	semi-dispersive paint	plasterboard raster ceiling	
95	OFFICE	14.20	21.40	granit ceramic tiles	semi-dispersive paint	plasterboard raster ceiling	
96	LUGGAGE STORAGE	34.50	27.20	granit ceramic tiles	semi-dispersive paint	plasterboard raster ceiling	

TOTAL NET AREA 2148.05m²

Број / No.	Датум / Date	Опис / Description
03		
02		
01	03.08.2022.	Промена назива разводних ормана The name of distribution cabinets has been changed Уклањање разводног ормана RO-DA2 Removal of distribution cabinet RO-DA2

Ревизиони блок /Revision block:

САОБРАЋАЈНИ ИНСТИТУТ ЦИП, д.о.о.
INSTITUTE OF TRANSPORTATION CIP ltd
Немањина 6; 11000 Београд; Србија
Тел:011/3618-134; Факс:011/3618-324; web site: www.sicip.co.rs

Организациона јединица: **ЕЛЕКТРОТЕХНИКА** / Organisational unit: ELECTRICAL DEPARTMENT

Одговорни пројектант за ТТ: / Responsible designer for TT:
Периша Прокопијевић, дипл.инж.ел.
лиценца број:/ licence No.: 353 4455 03
07-152-212/12

Сарадници:/ Associates:
Јелена Радовић, дипл.инж. ел.
Ана Илић, мастер инж. ел.
Александар Џелетовић, мастер инж. ел.
Нада Дамњановић, инж. ел.

Унутрашња контрола:/ Internal control:
Татјана Кнежевић дипл.инж.ел.

Главни пројектант:/ Chief designer:
др Љиљана Милић Марковић, дипл. грађ. инж.

Руководилац организационе јединице: / Manager of organization unit:
Татјана Кнежевић дипл.инж.ел.

Инвеститор/ Investor:
ИНФРАСТРУКТУРА ЖЕЛЕЗНИЦЕ СРБИЈЕ А.Д.
"INFRASTRUCTURE RAILWAYS OF SERBIA", JSC
Немањина 6/IV, **Београд /** Nemanjina **Street** 6/IV, Belgrade

Наручилац пројекта: / Employer:
Министарство грађевинарства, саобраћаја и инфраструктуре
Немањина 22-26; 11000 Београд; Србија
web site: www.mgsi.gov.rs
Ministry of Construction,Transport and Infrastructure
Nemanjina 22-26 Street; 11000 Belgrade; Serbia
web site: www.mgsi.gov.rs

Објекат: /Structure:
МОДЕРНИЗАЦИЈА ЖЕЛЕЗНИЧКЕ ПРУГЕ
БЕОГРАД - СУБОТИЦА - ДРЖАВНА ГРАНИЦА (КЕЛЕБИЈА)
ДЕОНИЦА НОВИ САД - СУБОТИЦА - ДРЖАВНА ГРАНИЦА (КЕЛЕБИЈА)
MODERNIZATION OF THE
BELGRADE - SUBOTICA - STATE BORDER (KELEBIJA) RAILWAY LINE
SECTION : NOVI SAD - SUBOTICA - STATE BORDER (KELEBIA)

Део пројекта:/ Part of Design:
5/6.13. ДОЈАВА ПОЖАРА И СИСТЕМИ ТЕХНИЧКЕ ЗАШТИТЕ - ЛОКАЦИЈА СУБОТИЦА
5/6.13. FIRE ALARM SYSTEM AND SYSTEMS OF TECHNICAL PROTECTION - LOCATION SUBOTICA

Цртеж:/ Drawing:
Станична зграда - основа приземља - АДП
Station building - base of the ground floor - AFD

Размера: Scale: 1:100

Фаза пројекта: Design phase: ПЗИ/D**FC**
Датум: Date: **12.2021.**
Цртеж бр. / Drawing No. 2020-250-ЕЛЕ-5/6.13-Ц09

ПРВИ СПРАТ

бр.пр.	Namena prostorije	Површина П (m²)	Обим О (m)	Обрада Под	Зид	Плафон	h
1	СТЕПЕНИШТЕ	8.40	11.95	терацо	полудиспер.боја	полудиспер.боја	
1.1	ХОДНИК	14.30	18.70	терацо плочице	полудиспер.боја	гипс-картонски растер плафон	
1.2	ОДРЖАВАЊЕ	13.65	20.20	керамичке пл.	керамичке пл. / полудиспер боја	влагоотпорне г.к. плоче + полудиспер.боја	
2	ТОАЛЕТ МУШКИ	5.35	12.50	керамичке пл.	керамичке пл. / полудиспер боја	влагоотпорне г.к. плоче + полудиспер.боја	
2.1	ТОАЛЕТ ЖЕНСКИ	2.95	7.90	керамичке пл.	керамичке пл. / полудиспер боја	влагоотпорне г.к. плоче + полудиспер.боја	
3	ХОДНИК	16.40	17.30	терацо плочице	полудиспер.боја	гипс-картонски растер плафон	
4	КУХИЊА	11.40	13.50	керамичке пл.	керамичке пл. / полудиспер боја	монолитни плафон + полудиспер.боја	
5	КАНЦЕЛАРИЈА	8.00	11.50	синтетички каучук	полудиспер.боја	монолитни плафон + полудиспер.боја	
6	ПРИЈЕМ - СТРАНАКА	30.40	22.10	ламинат	полудиспер.боја	монолитни плафон + полудиспер.боја	
7	КАНЦЕЛАРИЈА ШЕFА SEKCIJE	41.15	26.40	ламинат	полудиспер.боја	монолитни плафон + полудиспер.боја	
8	КАНЦЕЛАРИЈА ПОМОЋНИКА ШЕFА SEKCIJE	30.95	22.70	ламинат	полудиспер.боја	монолитни плафон + полудиспер.боја	
9	КАНЦЕЛАРИЈА [EFA ORGANIZACIONE JEDINICE	20.00	18.10	ламинат	полудиспер.боја	монолитни плафон + полудиспер.боја	
10	ХОДНИК	24.60	28.10	гранитна керамика	полудиспер.боја	гипс-картонски растер плафон	
10.1	САЛА ЗА САСТАНКЕ	71.40	35.90	ламинат	полудиспер.боја	гипс-картонски растер плафон	
11	SKP HODNIK	12.80	15.50	гранитна керамика	полудиспер.боја	монолитни плафон + полудиспер.боја	
11.1	ТЕХНИЧКА ПРОСТОРИЈА	7.80	11.30	синтетички каучук	полудиспер.боја	монолитни плафон + полудиспер.боја	
11.2	SKP КАНЦЕЛАРИЈА	30.95	22.30	ламинат	полудиспер.боја	монолитни плафон + полудиспер.боја	
11.3	SKP КАНЦЕЛАРИЈА	17.25	17.70	ламинат	полудиспер.боја	монолитни плафон + полудиспер.боја	
12	ХОДНИК	12.80	15.50	гранитна керамика	полудиспер.боја	гипс-картонски растер плафон	
12.1	ТЕХНИЧКА ПРОСТОРИЈА	7.80	11.30	синтетички каучук	полудиспер.боја	монолитни плафон + полудиспер.боја	
12.2	КАНЦЕЛАРИЈА	30.95	22.30	ламинат	полудиспер.боја	монолитни плафон + полудиспер.боја	
12.3	КАНЦЕЛАРИЈА	17.25	17.70	ламинат	полудиспер.боја	монолитни плафон + полудиспер.боја	
13	СТЕПЕНИШТЕ	10.95	13.25	камен	полудиспер.боја	полудиспер.боја	
13.1	ХОДНИК	22.40	21.90	терацо плочице	полудиспер.боја	гипс-картонски растер плафон	
14	ТОАЛЕТ МУШКИ	5.35	12.50	керамичке пл.	керамичке пл. / полудиспер боја	влагоотпорне г.к. плоче + полудиспер.боја	
14.1	ТОАЛЕТ ЖЕНСКИ	2.95	7.90	керамичке пл.	керамичке пл. / полудиспер боја	влагоотпорне г.к. плоче + полудиспер.боја	
15	ХОДНИК	16.00	17.00	терацо плочице	полудиспер.боја	гипс-картонски растер плафон	
16	КАНЦЕЛАРИЈА 1	20.90	18.90	ламинат	полудиспер.боја	монолитни плафон + полудиспер.боја	
17	ПРИЈЕМ - СТРАНАКА	32.40	22.85	ламинат	полудиспер.боја	гипс-картонски растер плафон	
18	КАНЦЕЛАРИЈА ШЕFА SEKCIJE	41.15	26.40	ламинат	полудиспер.боја	гипс-картонски растер плафон	
19	КАНЦЕЛАРИЈА ПОМОЋНИКА ШЕFА SEKCIJE	30.95	22.30	ламинат	полудиспер.боја	монолитни плафон + полудиспер.боја	
20	КАНЦЕЛАРИЈА [EFA ORGANIZACIONE JEDINICE	18.10	17.35	ламинат	полудиспер.боја	монолитни плафон + полудиспер.боја	
21	ГАРДЕРОБА	8.30	11.60	синтетички каучук	полудиспер.боја	монолитни плафон + полудиспер.боја	
22	КУХИЊА	8.45	11.70	керамичке пл.	керамичке пл. / полудиспер боја	монолитни плафон + полудиспер.боја	
23	ПРЕДПРОСТОР	5.30	12.10	керамичке пл.	керамичке пл. / полудиспер боја	монолитни плафон + полудиспер.боја	
23.1	ТОАЛЕТ	5.30	11.90	керамичке пл.	керамичке пл. / полудиспер боја	влагоотпорне г.к. плоче + полудиспер.боја	
23.2	ТОАЛЕТ	5.30	11.90	керамичке пл.	керамичке пл. / полудиспер боја	влагоотпорне г.к. плоче + полудиспер.боја	
24	СТЕПЕНИШТЕ	дато у табели приземља		терацо	полудиспер.боја	полудиспер.боја	
25	ПРЕДПРОСТОР	3.90	8.80	керамичке пл.	полудиспер.боја	гипс-картонски растер плафон	
26	ИТ УЛАЗ	4.30	8.70	синтетички каучук	полудиспер.боја	монолитни плафон + полудиспер.боја	
27	ИТ ОПРЕМА	6.40	11.10	синтетички каучук	полудиспер.боја	монолитни плафон + полудиспер.боја	
28	ИТ КАНЦЕЛАРИЈА	14.30	15.30	синтетички каучук	полудиспер.боја	монолитни плафон + полудиспер.боја	
29	ХОДНИК	15.50	25.10	керамичке пл.	полудиспер.боја	гипс-картонски растер плафон	
30	СЛУЖБА ЗА ОДРЖАВАЊЕ	5.00	10.80	керамичке пл.	керамичке пл.	влагоотпорне г.к. плоче + полудиспер.боја	
31	ТОАЛЕТ	6.45	10.20	керамичке пл.	керамичке пл. / полудиспер боја	влагоотпорне г.к. плоче + полудиспер.боја	
32	КУХИЊА	7.70	11.10	керамичке пл.	керамичке пл. / полудиспер боја	монолитни плафон + полудиспер.боја	
33	КАНЦЕЛАРИЈА	15.40	16.70	ламинат	полудиспер.боја	монолитни плафон + полудиспер.боја	
34	КАНЦЕЛАРИЈА	17.55	17.90	ламинат	полудиспер.боја	монолитни плафон + полудиспер.боја	
35	КАНЦЕЛАРИЈА	26.60	21.00	ламинат	полудиспер.боја	монолитни плафон + полудиспер.боја	
36	ПРИЈЕМ - СТРАНАКА	14.05	15.20	ламинат	полудиспер.боја	монолитни плафон + полудиспер.боја	
37	КАНЦЕЛАРИЈА	15.05	16.00	ламинат	полудиспер.боја	монолитни плафон + полудиспер.боја	
38	ХОДНИК	7.10	12.50	терацо плочице	полудиспер.боја	гипс-картонски растер плафон	
38.1	СТЕПЕНИШТЕ	10.15	13.30	терацо	полудиспер.боја	полудиспер.боја	
39	ТОАЛЕТ	4.90	11.50	керамичке пл.	керамичке пл. / полудиспер боја	влагоотпорне г.к. плоче + полудиспер.боја	
40	КУХИЊА	7.70	11.20	керамичке пл.	керамичке пл. / полудиспер боја	монолитни плафон + полудиспер.боја	
41	ПРИЈЕМ - СТРАНАКА	20.00	18.70	ламинат	полудиспер.боја	гипс-картонски растер плафон	
42	КАНЦЕЛАРИЈА	23.25	19.40	ламинат	полудиспер.боја	монолитни плафон + полудиспер.боја	
43	КАНЦЕЛАРИЈА	16.50	16.70	ламинат	полудиспер.боја	монолитни плафон + полудиспер.боја	
	Ukupna neto povr{ina	910.50m²					

FIRST FLOOR

room No	Rooms purpose	Area (m²)	Volume O (m)	Final treatment Floor	Wall	Ceiling	h
1	STAIRCASE	8.40	11.95	terrazzo	semi-dispersive paint	semi-dispersive paint	
1.1	CORRIDOR	14.30	18.70	terrazzo tiles	semi-dispersive paint	plasterboard raster ceiling	
1.2	MAINTENANCE SERVICE	13.65	20.20	ceramic tiles	semi-dispersive paint/ceramic tiles		
2	MEN TOILET	5.35	12.50	ceramic tiles	semi-dispersive paint/ceramic tiles	moisture-resistant gypsum board/ semi-dispersive paint	
2.1	WOMEN TOILET	2.95	7.90	ceramic tiles	semi-dispersive paint/ceramic tiles	moisture-resistant gypsum board/ semi-dispersive paint	
3	CORRIDOR	16.40	17.30	terrazzo tiles	semi-dispersive paint	plasterboard raster ceiling	
4	THE KITCHEN	11.40	13.50	ceramic tiles	semi-dispersive paint/ceramic tiles	monolith. suspended ceiling/semi-disp. paint	
5	OFFICE	8.00	11.50	synthetic caoutchouc (PVC)	semi-dispersive paint	monolith. suspended ceiling/semi-disp. paint	
6	RECEPTION	30.40	22.10	laminate floor	semi-dispersive paint	monolith. suspended ceiling/semi-disp. paint	
7	OFFICE - CHIEF OF SECTION	41.15	26.40	laminate floor	semi-dispersive paint	monolith. suspended ceiling/semi-disp. paint	
8	OFFICE - CHIEF OF SECTION ASSISTANT	30.95	22.70	laminate floor	semi-dispersive paint	monolith. suspended ceiling/semi-disp. paint	
9	ORGANIZATION UNIT CHIEF OFFICE	20.00	18.10	laminate floor	semi-dispersive paint	monolith. suspended ceiling/semi-disp. paint	
10	CORRIDOR	24.60	28.10	granit ceramic tiles	semi-dispersive paint	plasterboard raster ceiling	
10.1	CONFERANCE HALL	71.40	35.90	laminate floor	semi-dispersive paint	plasterboard raster ceiling	
11	CORRIDOR	12.80	15.50	granit ceramic tiles	semi-dispersive paint	monolith. suspended ceiling/semi-disp. paint	
11.1	TECHNICAL ROOM	7.80	11.30	synthetic caoutchouc (PVC)	semi-dispersive paint	monolith. suspended ceiling/semi-disp. paint	
11.2	OFFICE	30.95	22.30	laminate floor	semi-dispersive paint	monolith. suspended ceiling/semi-disp. paint	
11.3	OFFICE	17.25	17.70	laminate floor	semi-dispersive paint	monolith. suspended ceiling/semi-disp. paint	
12	CORRIDOR	12.80	15.50	granit ceramic tiles	semi-dispersive paint	plasterboard raster ceiling	
12.1	TECHNICAL ROOM	7.80	11.30	synthetic caoutchouc (PVC)	semi-dispersive paint	monolith. suspended ceiling/semi-disp. paint	
12.2	OFFICE	30.95	22.30	laminate floor	semi-dispersive paint	monolith. suspended ceiling/semi-disp. paint	
12.3	OFFICE	17.25	17.70	laminate floor	semi-dispersive paint	monolith. suspended ceiling/semi-disp. paint	
13	STAIRCASE	10.95	13.25	stone	semi-dispersive paint	semi-dispersive paint	
13.1	CORRIDOR	22.40	21.90	terrazzo tiles	semi-dispersive paint	plasterboard raster ceiling	
14	MEN TOILET	5.35	12.50	ceramic tiles	semi-dispersive paint/ceramic tiles	moisture-resistant gypsum board/ semi-dispersive paint	
14.1	WOMEN TOILET	2.95	7.90	ceramic tiles	semi-dispersive paint/ceramic tiles	moisture-resistant gypsum board/ semi-dispersive paint	
15	CORRIDOR	16.00	17.00	terrazzo tiles	semi-dispersive paint	plasterboard raster ceiling	
16	OFFICE	20.90	18.90	laminate floor	semi-dispersive paint	monolith. suspended ceiling/semi-disp. paint	
17	RECEPTION - OF PARTIES	32.40	22.85	laminate floor	semi-dispersive paint	plasterboard raster ceiling	
18	OFFICE - CHIEF OF SECTION	41.15	26.40	laminate floor	semi-dispersive paint	plasterboard raster ceiling	
19	OFFICE - CHIEF OF SECTION ASSISTANT	30.95	22.30	laminate floor	semi-dispersive paint	monolith. suspended ceiling/semi-disp. paint	
20	ORGANIZATION UNIT CHIEF OFFICE	18.10	17.35	laminate floor	semi-dispersive paint	monolith. suspended ceiling/semi-disp. paint	
21	WARDROBE	8.30	11.60	synthetic caoutchouc (PVC)	semi-dispersive paint	monolith. suspended ceiling/semi-disp. paint	
22	THE KITCHEN	8.45	11.70	ceramic tiles	semi-dispersive paint/ceramic tiles	monolith. suspended ceiling/semi-disp. paint	
23	ANTEROOM	5.30	12.10	ceramic tiles	semi-dispersive paint/ceramic tiles	monolith. suspended ceiling/semi-disp. paint	
23.1	TOILET	5.30	11.90	ceramic tiles	semi-dispersive paint/ceramic tiles	moisture-resistant gypsum board/ semi-dispersive paint	
23.2	TOILET	5.30	11.90	ceramic tiles	semi-dispersive paint/ceramic tiles	moisture-resistant gypsum board/ semi-dispersive paint	
24	STAIRCASE	given in the ground floor table		terrazzo tiles	semi-dispersive paint	semi-dispersive paint	
25	ANTEROOM	3.90	8.80	ceramic tiles	semi-dispersive paint	plasterboard raster ceiling	
26	IT ENTRANCE	4.30	8.70	synthetic caoutchouc (PVC)	semi-dispersive paint	monolith. suspended ceiling/semi-disp. paint	
27	IT EQUIPMENT	6.40	11.10	synthetic caoutchouc (PVC)	semi-dispersive paint	monolith. suspended ceiling/semi-disp. paint	
28	IT OFFICE	14.30	15.30	synthetic caoutchouc (PVC)	semi-dispersive paint	monolith. suspended ceiling/semi-disp. paint	
29	CORRIDOR	15.50	25.10	ceramic tiles	semi-dispersive paint	plasterboard raster ceiling	
30	MAINTENANCE SERVICE	5.00	10.80	ceramic tiles	ceramic tiles		
31	TOILET	6.70	10.40	ceramic tiles	semi-dispersive paint/ceramic tiles	moisture-resistant gypsum board/ semi-dispersive paint	
32	THE KITCHEN	6.85	10.50	ceramic tiles	semi-dispersive paint/ceramic tiles	monolith. suspended ceiling/semi-disp. paint	
33	OFFICE	15.40	16.70	laminate floor	semi-dispersive paint	monolith. suspended ceiling/semi-disp. paint	
34	OFFICE	17.55	17.90	laminate floor	semi-dispersive paint	monolith. suspended ceiling/semi-disp. paint	
35	OFFICE	26.60	21.00	laminate floor	semi-dispersive paint	monolith. suspended ceiling/semi-disp. paint	
36	RECEPTION - OF PARTIES	14.05	15.20	laminate floor	semi-dispersive paint	monolith. suspended ceiling/semi-disp. paint	
37	OFFICE	15.05	16.00	laminate floor	semi-dispersive paint	monolith. suspended ceiling/semi-disp. paint	
38	CORRIDOR	7.10	12.50	terrazzo tiles	semi-dispersive paint	plasterboard raster ceiling	
38.1	STAIRCASE	10.15	13.30	terrazzo	semi-dispersive paint	semi-dispersive paint	
39	TOILET	4.90	11.50	ceramic tiles	semi-dispersive paint/ceramic tiles	moisture-resistant gypsum board/ semi-dispersive paint	
40	THE KITCHEN	7.70	11.20	ceramic tiles	semi-dispersive paint/ceramic tiles	monolith. suspended ceiling/semi-disp. paint	
41	RECEPTION - OF PARTIES	20.00	18.70	laminate floor	semi-dispersive paint	plasterboard raster ceiling	
42	OFFICE	23.25	19.40	laminate floor	semi-dispersive paint	monolith. suspended ceiling/semi-disp. paint	
43	OFFICE	16.50	16.70	laminate floor	semi-dispersive paint	monolith. suspended ceiling/semi-disp. paint	
	TOTAL NET AREA	910.50m²					

Ревизиони блок /Revision block:

Број / No.	Датум / Date	Опис / Description
03		
02		
01	03.08.2022.	Монтирање разводне табле RT-1.1 Промена назива разводних ормана Mounting of distribution panel RT-1.1 The name of distribution cabinets has been changed Уклањање разводних ормана RO-DA1.2 и RO-1.2, и монтирање разводне табле RT-1.2 Removal of distribution cabinets RO-DA1.2 and RO-1.2, and mounting of distribution panel RT-1.2

САОБРАЋАЈНИ ИНСТИТУТ ЦИП, д.о.о.
INSTITUTE OF TRANSPORTATION CIP ltd
Немањина 6; 11000 Београд; Србија
Тел:011/3618-134; Факс:011/3618-324; web site: www.sicip.co.rs

Организациона јединица: **ЕЛЕКТРОТЕХНИКА** / Organisational unit: ELECTRICAL DEPARTMENT

Одговорни пројектант за ТТ:
Responsible designer for TT:
Периша Прокопијевић, **дипл.инж.ел.**
лиценца број:/ licence No.: 353 4455 03
07-152-212/12

Сарадници:/ Associates:
Јелена Радовић, дипл.инж. ел.
Ана Илић, мастер инж. ел.
Александар Џелетовић, мастер инж. ел.
Нада Дамњановић, инж. ел.

Унутрашња контрола:/ Internal control:
Татјана Кнежевић дипл.инж.ел.

Главни пројектант:/ Chief designer:
др Љиљана Милић Марковић, дипл. грађ. инж.

Руководилац организационе јединице:
Manager of organization unit:
Татјана Кнежевић дипл.инж.ел.

Инвеститор/ Investor:
ИНФРАСТРУКТУРА ЖЕЛЕЗНИЦЕ СРБИЈЕ А.Д.
"INFRASTRUCTURE RAILWAYS OF SERBIA", JSC
Немањина 6/IV, **Београд /** Nemanjina **Street** 6/IV, Belgrade

Наручилац пројекта: / Employer:
Министарство грађевинарства, саобраћаја и инфраструктуре
Немањина 22-26; 11000 Београд; Србија
web site: www.mgsi.gov.rs
Ministry of Construction,Transport and Infrastructure
Nemanjina 22-26 Street; 11000 Belgrade; Serbia
web site: www.mgsi.gov.rs

Објекат:/Structure:
МОДЕРНИЗАЦИЈА ЖЕЛЕЗНИЧКЕ ПРУГЕ
БЕОГРАД - СУБОТИЦА - ДРЖАВНА ГРАНИЦА (КЕЛЕБИЈА)
ДЕОНИЦА НОВИ САД - СУБОТИЦА - ДРЖАВНА ГРАНИЦА (КЕЛЕБИЈА)
MODERNIZATION OF THE
BELGRADE - SUBOTICA - STATE BORDER (KELEBIJA) RAILWAY LINE
SECTION : NOVI SAD - SUBOTICA - STATE BORDER (KELEBIA)

Део пројекта:/ Part of Design:
5/6.13. ДОЈАВА ПОЖАРА И СИСТЕМИ ТЕХНИЧКЕ ЗАШТИТЕ - ЛОКАЦИЈА СУБОТИЦА
5/6.13. FIRE ALARM SYSTEM AND SYSTEMS OF TECHNICAL PROTECTION - LOCATION SUBOTICA

Цртеж:/ Drawing:
Станична зграда - основа спрата - АДП
Station building - base of the first floor - AFD

Размера: Scale: 1:100

Фаза пројекта: Design phase: ПЗИ/D**FC**
Датум: Date: **12.2021.**
Цртеж бр. / Drawing No. 2020-250-ЕЛЕ-5/6.13-Ц10

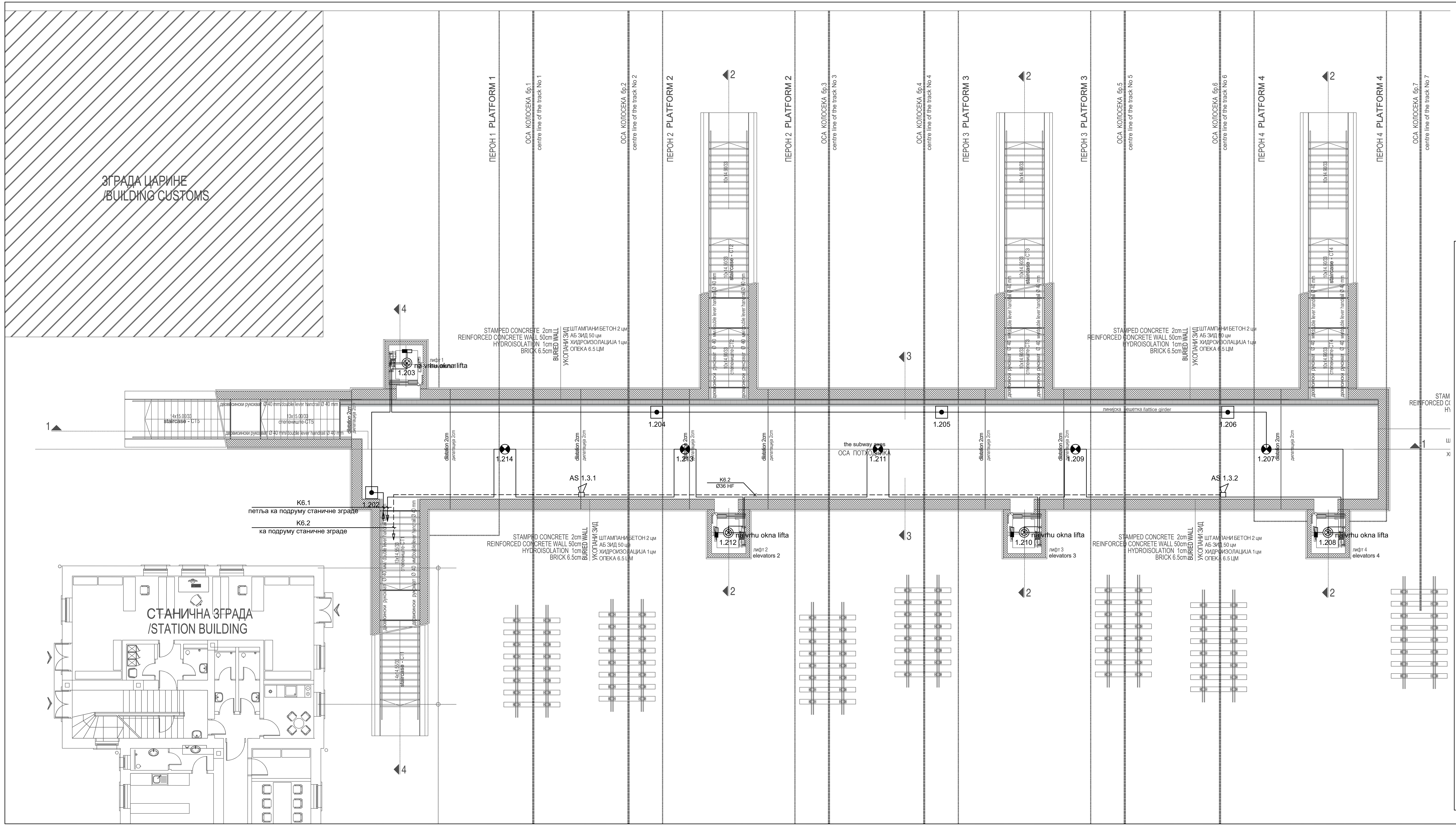

ПОТХОДНИК СУБОТИЦА ПУТНИЧКА
/SUBWAY SUBOTICA PASSENGER

РЕД. БР. number of rooms	НАМЕНА ПРОСТОРИЈЕ /PURPOSE ROOMS	P/ Area (m²)	ОБРАДА / FINAL TREATMENT ПОД /FLOOR	ЗИД /WALL	ПЛАФОН /CEILING
1	Потходник/Subway	252.30	штампани бетон stamped concrete	штампани бетон stamped concrete	премаз за бетон color for concrete
2	Степениште 1/Stairs 1	23.15	штампани бетон stamped concrete	штампани бетон stamped concrete	/
3	Степениште 2/Stairs 2	28.05	штампани бетон stamped concrete	штампани бетон stamped concrete	/
4	Степениште 3/Stairs 3	28.05	штампани бетон stamped concrete	штампани бетон stamped concrete	/
5	Степениште 4/Stairs 4	28.05	штампани бетон stamped concrete	штампани бетон stamped concrete	/
6	Степениште 5/Stairs 5	22.15	штампани бетон stamped concrete	штампани бетон stamped concrete	/
7	Лифт 1/Elevator 1	3.40	премаз за бетон color for concrete	премаз за бетон color for concrete	премаз за бетон color for concrete
8	Лифт 2/Elevator 2	3.40	премаз за бетон color for concrete	премаз за бетон color for concrete	премаз за бетон color for concrete
9	Лифт 3/Elevator 3	3.40	премаз за бетон color for concrete	премаз за бетон color for concrete	премаз за бетон color for concrete
10	Лифт 4/Elevator 4	3.40	премаз за бетон color for concrete	премаз за бетон color for concrete	премаз за бетон color for concrete
	УКУПНО/TOTAL NET AREA	395.35 m²			

БРГП /GROSS AREA	510.75 m²

Легенда :

- Детектор пламена
- Ручни јављач
- Сирена за унутрашњу монтажу
- Сирена за спољашњу монтажу
- Термички/термодиференцијални детектор
- Оптички детектор
- Оптички детектор са паралелним индикатором
- TX / RX — Беем детектор - Пријемник и предајник
- Рефлектор - призма
- CON — Модул за прихват конвенционалних елемената
- 230V / 50Hz — Пожарна централа
- Паралелни табло
- 230V/50Hz — Подцентрала за гашење
- Конвенционални детектор
- Боца са гасом са електровентилом
- A.G.1 — Тастер за активирање гашења
- B.G.1 — Тастер за блокаду гашења
- Сирена - активирање гашења
- ГАС — Упозоравајући пано
- M — Input модул
- MK — Магнетни модул за детекцију затворености врата

К6.1	J-H(St)H 2x2x0,8mm
К6.2	NHXHX FE180/E30 3x1,5mm²
К6.3	NHXHX FE180/E90 3x1,5mm²
К6.4	NHXHX FE180/E90 3x1,5mm²
К6.5	JE-H(St)H FE180/E90 5x2x0,8mm
К6.6	JE-H(St)H FE180/E90 2x2x0,8mm
К6.7	TK 59 M 5x4x0,8mm
К6.8	PP00 3x1,5mm²

Број / No.	Датум / Date	Опис / Description
03		
02		
01		

Ревизиони блок /Revision block:

САОБРАЋАЈНИ ИНСТИТУТ ЦИП, д.о.о.
INSTITUTE OF TRANSPORTATION CIP ltd
Немањина 6; 11000 Београд; Србија
Тел:011/3618-134; Факс:011/3618-324; web site: www.sicip.co.rs

Организациона јединица: **ЕЛЕКТРОТЕХНИКА** / Organisational unit: ELECTRICAL DEPARTMENT

Одговорни пројектант за ТТ:
Responsible designer for TT:
Периша Прокопијевић, дипл.инж.ел.
лиценца број:/ licence No.: 353 4455 03
07-152-212/12

Сарадници:/ Associates:
Јелена Радовић, дипл.инж. ел.
Ана Илић, мастер инж. ел.
Александар Целетовић, мастер инж. ел.
Нада Дамњановић, инж. ел.

Унутрашња контрола:/ Internal control:
Татјана Кнежевић дипл.инж.ел.

Главни пројектант:/ Chief designer:
др Љиљана Милић Марковић, дипл. грађ. инж.

Руководилац организационе јединице:
Manager of organization unit:
Татјана Кнежевић дипл.инж.ел.

Инвеститор/ Investor:
ИНФРАСТРУКТУРА ЖЕЛЕЗНИЦЕ СРБИЈЕ А.Д.
"INFRASTRUCTURE RAILWAYS OF SERBIA", JSC
Немањина 6/IV, **Београд /** Nemanjina **Street** 6/IV, Belgrade

Наручилац пројекта: / Emplyoer:
Министарство грађевинарства, саобраћаја и инфраструктуре
Немањина 22-26; 11000 Београд; Србија
web site: www.mgsi.gov.rs
Ministry of Construction,Transport and Infrastructure
Nemanjina 22-26 Street; 11000 Belgrade; Serbia
web site: www.mgsi.gov.rs

Објекат:/Structure:
МОДЕРНИЗАЦИЈА ЖЕЛЕЗНИЧКЕ ПРУГЕ
БЕОГРАД - СУБОТИЦА - ДРЖАВНА ГРАНИЦА (КЕЛЕБИЈА)
ДЕОНИЦА НОВИ САД - СУБОТИЦА - ДРЖАВНА ГРАНИЦА (КЕЛЕБИЈА)
MODERNIZATION OF THE
BELGRADE - SUBOTICA - STATE BORDER (KELEBIJA) RAILWAY LINE
SECTION : NOVI SAD - SUBOTICA - STATE BORDER (KELEBIA)

Део пројекта:/ Part of Design:
5/6.13. ДОЈАВА ПОЖАРА И СИСТЕМИ ТЕХНИЧКЕ ЗАШТИТЕ - ЛОКАЦИЈА СУБОТИЦА
5/6.13. FIRE ALARM SYSTEM AND SYSTEMS OF TECHNICAL PROTECTION - LOCATION SUBOTICA

Цртеж:/ Drawing:
Станична зграда - потходник - АДП
Station building - underpass - AFD

Размера: Scale: 1:100

Фаза пројекта: Design phase:	Датум: Date:	Цртеж бр. / Drawing No.
ПЗИ/DFC	**12.2021.**	2020-250-ЕЛЕ-5/6.13-Ц11

ПРИЗЕМЉЕ

РЕД. БР.	НАМЕНА ПРОСТОРИЈЕ	П (m^2)	О (m)	ОБРАДА ПОД	ОБРАДА ЗИД	ОБРАДА ПЛАФОН
1	Улаз и ходник	19.31	23.77	неклиз.кер.плоч.	акрилна боја	дисперзија
2	степениште	11.44	14.31	неклиз.кер.плоч.	дисперзија	дисперзија
3	Санитарни чвор	18.58	26.35	неклиз.кер.плоч.	керам.плочице	влагоотпорне гипс карт.плоче x=2.95м
4	припремна радионица	62.27	33.03	индустријски под	керам.плочице	монол.плоче x=3.53м / дисперзија
5	Радионица	67.01	34.50	индустријски под	керам.плочице	дисперзија
6	Гаража за ТМД	221.60	69.60	индустријски под	акрилна боја x=1.84 / дисперзија	таласасти лим
7	гараже ТМД и радионица за возила	528.78	111.85	индустријски под	акрилна боја x=1.84 / дисперзија	таласасти лим / дисперзија
8	котларница	3.98	8.01	индустријски под	акрилна боја x=1.84 / дисперзија	дисперзија
	УКУПНО	932.97			(-3%)	904.99

укупна НЕТО површина приземља	П (m^2)	П (m^2)(-3%)
НЕТО ПОВРШИНА	932.97	904.99
БРУТО ПОВРШИНА	1013.43	

УКУПНА ПОВРШИНА ОБЈЕКТА	П (m^2)
УКУПНА НЕТО ПОВРШИНА ОБЈЕКТА	1123.60
УКУПНА БРУТО ПОВРШИНА ОБЈЕКТА	1239.12

ЛЕГЕНДА МАТЕРИЈАЛА

армирани бетон
неармирани бетон
гитер блок
опека
термоизолација
хидроизолација
лим
шљунак
лес из ископа
лес (постојећи терен)

ЛЕГЕНДА СПЕЦИФИКАЦИЈА

СТОЛАРИЈА
АЛУМИНИЈУМ
БРАВАРИЈА
ПП БРАВАРИЈА
ПД БРАВАРИЈА

Број / No.	Датум / Date	Опис / Description
03		
02		
01	02.08.2022	Додата нумерација камера и утичница за камере Add numbering of cameras and sockets for cameras

Ревизиони блок /Revision block:

САОБРАЋАЈНИ ИНСТИТУТ ЦИП, д.о.о.
INSTITUTE OF TRANSPORTATION CIP ltd
Немањина 6; 11000 Београд; Србија
Тел:011/3618-134; Факс:011/3618-324; web site: www.sicip.co.rs

Организациона јединица: **ЕЛЕКТРОТЕХНИКА** / Organizational unit: ELECTRICAL DEPARTMENT

Одговорни пројектант за ТТ: / Responsible designer for TT:
Периша Прокопијевић, дипл.инж.ел.
лиценца број:/ licence No.: 353 4455 03
07-152-212/12

Сарадници:/ Associates:
Александар Целетовић, мастер инж. ел.
Нада Дамњановић, инж. ел.

Унутрашња контрола:/ Internal control:
Татјана Кнежевић дипл.инж.ел.

Главни пројектант:/ Chief designer:
др Љиљана Милић Марковић, дипл. грађ. инж.

Руководилац организационе јединице: / Manager of organization unit:
Татјана Кнежевић дипл.инж.ел.

Инвеститор/ Investor:
ИНФРАСТРУКТУРА ЖЕЛЕЗНИЦЕ СРБИЈЕ А.Д
"INFRASTRUCTURE RAILWAYS OF SERBIA", JSC
Немањина 6/IV, **Београд** / Nemanjina **Street** 6/IV, Belgrade

Наручилац пројекта: / Employer: Joint Venture of
China Railway International Corporation Ltd. (CRIC)
No.10 Fuxing Road,Haidian District,Beijing
P.R China, 100844

China Communication Construction Company Ltd. (CCCC)
No.85 Deshengmenwai Street,Xicheng District,Beijing
P.R China, 100088

Објекат:/Structure:
ПРУГА БЕОГРАД - СУБОТИЦА - ДРЖАВНА ГРАНИЦА (КЕЛЕБИЈА)
ДЕОНИЦА ПРУГЕ НОВИ САД - СУБОТИЦА - ДРЖАВНА ГРАНИЦА (КЕЛЕБИЈА)
BELGRADE - SUBOTICA - STATE BORDER (KELEBIJA) RAILWAY LINE
SECTION : NOVI SAD - SUBOTICA - STATE BORDER (KELEBIA)

Део пројекта:
5/6.13. ДОЈАВА ПОЖАРА И СИСТЕМИ ТЕХНИЧКЕ ЗАШТИТЕ - ЛОКАЦИЈА СУБОТИЦА
5/6.13. FIRE ALARM SYSTEM AND SYSTEMS OF TECHNICAL PROTECTION - LOCATION SUBOTICA

Цртеж:/ Drawing:
ЕТП Суботица - основа приземља - систем видео надзора
OCL Subotica - base of the ground floor - video surveillance system

Размера: Scale: 1:50

Фаза пројекта: Design phase: ПЗИ / DFC
Датум: Date: 12.2021.
Цртеж бр. / Drawing No. 2020-250-ЕЛЕ-5/6.13-Ц12

ОСНОВА СПРАТА

ОСНОВА СПРАТА

РЕД. БР.	НАМЕНА ПРОСТОРИЈЕ	П (m^2)	О (m)	ОБРАДА: под	ОБРАДА: зид	ОБРАДА: плафон
1	ходник	19.80	25.05	неклиз.кер.плоч.	дисперзија	дисперзија
2	степениште	11.34	14.21	неклиз.кер.плоч.	дисперзија	дисперзија
	Санитарни чвор					
3	Предпростор	5.20	10.74	неклиз.кер.плоч.	керам.плочице	влагоотпорне гипс карт.плоче x=2.95м
3а	Женски тоалет	2.85	7.46	неклиз.кер.плоч.	керам.плочице	влагоотпорне гипс карт.плоче x=2.95м
3б	Мушки тоалет	4.58	8.80	неклиз.кер.плоч.	керам.плочице	влагоотпорне гипс карт.плоче x=2.95м
4	Гардероба	8.79	13.01	неклиз.кер.плоч.	керам.плочице	влагоотпорне гипс карт.плоче x=2.95м
5	кухиња	7.55	12.46	неклиз.кер.плоч.	керам.плочице	дисперзија
6	трпезарија	37.02	25.88	неклиз.кер.плоч.	дисперзија	дисперзија
7	прос. за одмор радника	22.30	18.92	неклиз.кер.плоч.	дисперзија	дисперзија
8	канцеларија шефа деонице	31.80	22.90	неклиз.кер.плоч.	дисперзија	дисперзија
9	ходник	26.02	31.22	неклиз.кер.плоч.	дисперзија	дисперзија
10	ТК просторија	13.38	17.41	антистатик под на дистанцерима	акрилна боја	дисперзија
	УКУПНО	190.63			(-3%)	184.91

ПОВРШИНА СПРАТА ОБЈЕКТА	П (m^2)	П (m^2)(-3%)
НЕТО ПОВРШИНА	190.35	184.91
БРУТО ПОВРШИНА	225.69	

ЛЕГЕНДА МАТЕРИЈАЛА

- армирани бетон
- неармирани бетон
- гитер блок
- опека
- термоизолација
- хидроизолација
- ЛИМ
- шљунак
- лес из ископа
- лес (постојећи терен)

ЛЕГЕНДА СПЕЦИФИКАЦИЈА

- СТОЛАРИЈА
- АЛУМИНАРИЈА
- 1 90/205 БРАВАРИЈА
- ПП БРАВАРИЈА

Број / No.	Датум / Date	Опис / Description
03		
02		
01		

Ревизиони блок /Revision block:

САОБРАЋАЈНИ ИНСТИТУТ ЦИП, д.о.о.
INSTITUTE OF TRANSPORTATION CIP ltd
Немањина 6; 11000 Београд; Србија
Тел:011/3618-134; Факс:011/3618-324; web site: www.sicip.co.rs

Организациона јединица: **ЕЛЕКТРОТЕХНИКА** / Organizational unit: ELECTRICAL DEPARTMENT

Одговорни пројектант за ТТ: Responsible designer for TT:
Периша Прокопијевић, дипл.инж.ел.
лиценца број:/ licence No.: 353 4455 03
07-152-212/12

Сарадници:/ Associates:
Александар Џелетовић, мастер инж. ел.
Нада Дамњановић, инж. ел.

Унутрашња контрола:/ Internal control:
Татјана Кнежевић дипл.инж.ел.

Главни пројектант:/ Chief designer:
др Љиљана Милић Марковић, дипл. грађ. инж.

Руководилац организационе јединице: Manager of organization unit:
Татјана Кнежевић дипл.инж.ел.

Инвеститор/ Investor:
ИНФРАСТРУКТУРА ЖЕЛЕЗНИЦЕ СРБИЈЕ А.Д
"INFRASTRUCTURE RAILWAYS OF SERBIA", JSC
Немањина 6/IV, **Београд / Nemanjina Street** 6/IV, Belgrade

Наручилац пројекта: / Employer: Joint Venture of
China Railway International Corporation Ltd. (CRIC)
No.10 Fuxing Road,Haidian District,Beijing
P.R China, 100844
China Communication Construction Company Ltd. (CCCC)
No.85 Deshengmenwai Street,Xicheng District,Beijing
P.R China, 100088

Објекат:/Structure:
ПРУГА БЕОГРАД - СУБОТИЦА - ДРЖАВНА ГРАНИЦА (КЕЛЕБИЈА)
ДЕОНИЦА ПРУГЕ НОВИ САД - СУБОТИЦА - ДРЖАВНА ГРАНИЦА (КЕЛЕБИЈА)
BELGRADE - SUBOTICA - STATE BORDER (KELEBIJA) RAILWAY LINE
SECTION : NOVI SAD - SUBOTICA - STATE BORDER (KELEBIA)

Део пројекта:/ Part of Design:
5/6.13. ДОЈАВА ПОЖАРА И СИСТЕМИ ТЕХНИЧКЕ ЗАШТИТЕ - ЛОКАЦИЈА СУБОТИЦА
5/6.13. FIRE ALARM SYSTEM AND SYSTEMS OF TECHNICAL PROTECTION - LOCATION SUBOTICA

Цртеж:/ Drawing:
ЕТП Суботица - основа првог спрата - контрола приступа и детекција провале
OCL Subotica - base of the first floor - access control, intrusion detection

Размера: Scale: 1:50

Фаза пројекта: Design phase: ПЗИ / DFC
Датум: Date: **12/2021.**
Цртеж бр. / Drawing No. 2020-250-ЕЛЕ-5/6.13-Ц13

ОСНОВА ПРИЗЕМЉА /GROUND FLOOR PLAN

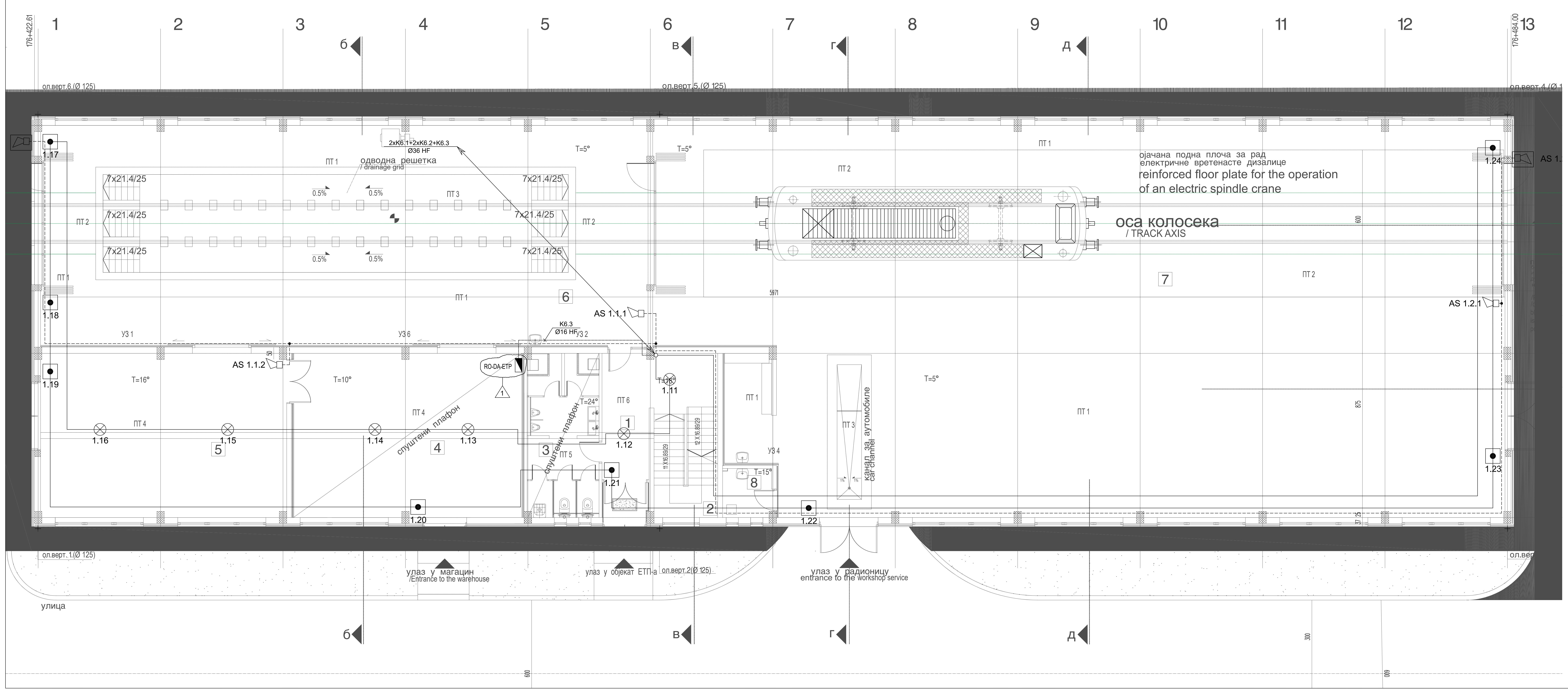

Легенда :

- Детектор пламена
- Ручни јављач
- Сирена за унутрашњу монтажу
- Сирена за спољашњу монтажу
- Термички/термодиференцијални детектор
- Оптички детектор
- Оптички детектор са паралелним индикатором
- TX / RX — Беем детектор - Пријемник и предајник
- Рефлектор - призма
- CON — Модул за прихват конвенционалних елемената
- 230V / 50Hz — Пожарна централа
- Паралелни табло
- 230V/50Hz — Подцентрала за гашење
- Конвенционални детектор
- Боца са гасом са електровентилом
- A.G.1 — Тастер за активирање гашења
- B.G.1 — Тастер за блокаду гашења
- Сирена - активирање гашења
- ГАС — Упозоравајући пано
- M — Input модул
- MK — Магнетни модул за детекцију затворености врата

К6.1	J-H(St)H 2x2x0,8mm
К6.2	NHXHX FE180/E30 3x1,5mm²
К6.3	NHXHX FE180/E90 3x1,5mm²
К6.4	NHXHX FE180/E90 3x1,5mm²
К6.5	JE-H(St)H FE180/E90 5x2x0,8mm
К6.6	JE-H(St)H FE180/E90 2x2x0,8mm
К6.7	TK 59 M 5x4x0,8mm
К6.8	PP00 3x1,5mm²

ПРИЗЕМЉЕ / GROUND FLOOR

РЕД. БР. No	НАМЕНА ПРОСТОРИЈЕ /ROOM ALLOCATION	П/Area (m^2)	O/Perimetar (m)	ОБРАДА/ Finishing под / floor	зид / wall	ПЛАФОН / ceiling
1	Улаз и ходник /Entrance and Corridor	19.31	23.77	неклиз.кер.плоч. /non-slip ceramic tiles	акрилна боја /acrylic color	дисперзија /dispersion
2	степениште /Staircase	11.44	14.31	неклиз.кер.плоч. /non-slip ceramic tiles	дисперзија /dispersion	дисперзија /dispersion
3	Санитарни чвор / sanitary block/	18.58	26.35	неклиз.кер.плоч. /non-slip ceramic tiles	керам.плочице /ceramic tiles	влагоотпорне гипс карт.плоче x=2,95м moisture resistant gypsum cardboard h=2.95m
4	припремна радионица / preparatory workshop	62.27	33.03	индустријски под /industrial floor	керам.плочице /ceramic tiles	монол.плоче x=3.53м /monolithic slabs 3.53m дисперзија /dispersion
5	Радионица / workshop service	67.01	34.50	индустријски под /industrial floor	керам.плочице /ceramic tiles	дисперзија /dispersion
6	Гаража за ТМД / garage for **HRMC**	221.60	69.60	индустријски под /industrial floor	акрилна боја x=1.84 /acrylic color дисперзија /dispersion	таласасти лим /wavy metal
7	гараже ТМД и радионица за возила /preparatory workshop HRMC garages and vehicle workshop	528.78	111.85	индустријски под /industrial floor	акрилна боја x=1.84 /acrylic color дисперзија /dispersion	таласасти лим дисперзија /dispersion
8	котларница / boiler room	3.98	8.01	индустријски под /industrial floor	акрилна боја x=1.84 /acrylic color дисперзија /dispersion	дисперзија /dispersion
	УКУПНО / total	932.97			(-3%)	904.99

укупна НЕТО површина приземља / Total ground floor NET area	П (m^2)	П (m^2)(-3%)
НЕТО ПОВРШИНА /NET area	932.97	904.99
БРУТО ПОВРШИНА / GROSS area	1013.43	

УКУПНА ПОВРШИНА ОБЈЕКТА / TOTAL BUILDING AREA	П (m^2)
УКУПНА НЕТО ПОВРШИНА ОБЈЕКТА / TOTAL BUILDING NET AREA	1123.60
УКУПНА БРУТО ПОВРШИНА ОБЈЕКТА / TOTAL BUILDING GROSS AREA	1239.12

Број / No.	Датум / Date	Опис / Description
03		
02		
01	02.08.2022.	Монтирање разводног ормана RO-DA-ETP Mounting of distribution cabinet RO-DA-ETP

Ревизиони блок /Revision block:

САОБРАЋАЈНИ ИНСТИТУТ ЦИП, д.о.о.
INSTITUTE OF TRANSPORTATION CIP ltd
Немањина 6; 11000 Београд; Србија
Тел:011/3618-134; Факс:011/3618-324; web site: www.sicip.co.rs

Организациона јединица: **ЕЛЕКТРОТЕХНИКА** / Organisational unit: ELECTRICAL DEPARTMENT

Одговорни пројектант за ТТ: Responsible designer for TT:
Периша Прокопијевић, дипл.инж.ел.
лиценца број:/ licence No.: 353 4455 03
07-152-212/12

Сарадници:/ Associates:
Јелена Радовић, дипл.инж. ел.
Ана Илић, мастер инж. ел.
Александар Целетовић, мастер инж. ел.
Нада Дамњановић, инж. ел.

Унутрашња контрола:/ Internal control:
Татјана Кнежевић дипл.инж.ел.

Главни пројектант:/ Chief designer:
др Љиљана Милић Марковић, дипл. грађ. инж.

Руководилац организационе јединице: Manager of organization unit:
Татјана Кнежевић дипл.инж.ел.

Инвеститор/ Investor:
ИНФРАСТРУКТУРА ЖЕЛЕЗНИЦЕ СРБИЈЕ А.Д.
"INFRASTRUCTURE RAILWAYS OF SERBIA", JSC
Немањина 6/IV, **Београд /** Nemanjina **Street** 6/IV, Belgrade

Наручилац пројекта: / Employer:
Министарство грађевинарства, саобраћаја и инфраструктуре
Немањина 22-26; 11000 Београд; Србија
web site: www.mgsi.gov.rs
Ministry of Construction,Transport and Infrastructure
Nemanjina 22-26 Street; 11000 Belgrade; Serbia
web site: www.mgsi.gov.rs

Објекат: /Structure:
МОДЕРНИЗАЦИЈА ЖЕЛЕЗНИЧКЕ ПРУГЕ
БЕОГРАД - СУБОТИЦА - ДРЖАВНА ГРАНИЦА (КЕЛЕБИЈА)
ДЕОНИЦА НОВИ САД - СУБОТИЦА - ДРЖАВНА ГРАНИЦА (КЕЛЕБИЈА)
MODERNIZATION OF THE
BELGRADE - SUBOTICA - STATE BORDER (KELEBIJA) RAILWAY LINE
SECTION : NOVI SAD - SUBOTICA - STATE BORDER (KELEBIA)

Део пројекта:/ Part of Design:
5/6.13. ДОЈАВА ПОЖАРА И СИСТЕМИ ТЕХНИЧКЕ ЗАШТИТЕ - ЛОКАЦИЈА СУБОТИЦА
5/6.13. FIRE ALARM SYSTEM AND SYSTEMS OF TECHNICAL PROTECTION - LOCATION SUBOTICA

Цртеж:/ Drawing:
ЕТП Суботица - основа приземља - АДП
OCL Subotica - base of the ground floor - AFD

Размера: Scale: 1:50

Фаза пројекта: Design phase: **ПЗИ/DFC**
Датум: Date: **12.2021.**
Цртеж бр. / Drawing No. 2020-250-ЕЛЕ-5/6.13-Ц14

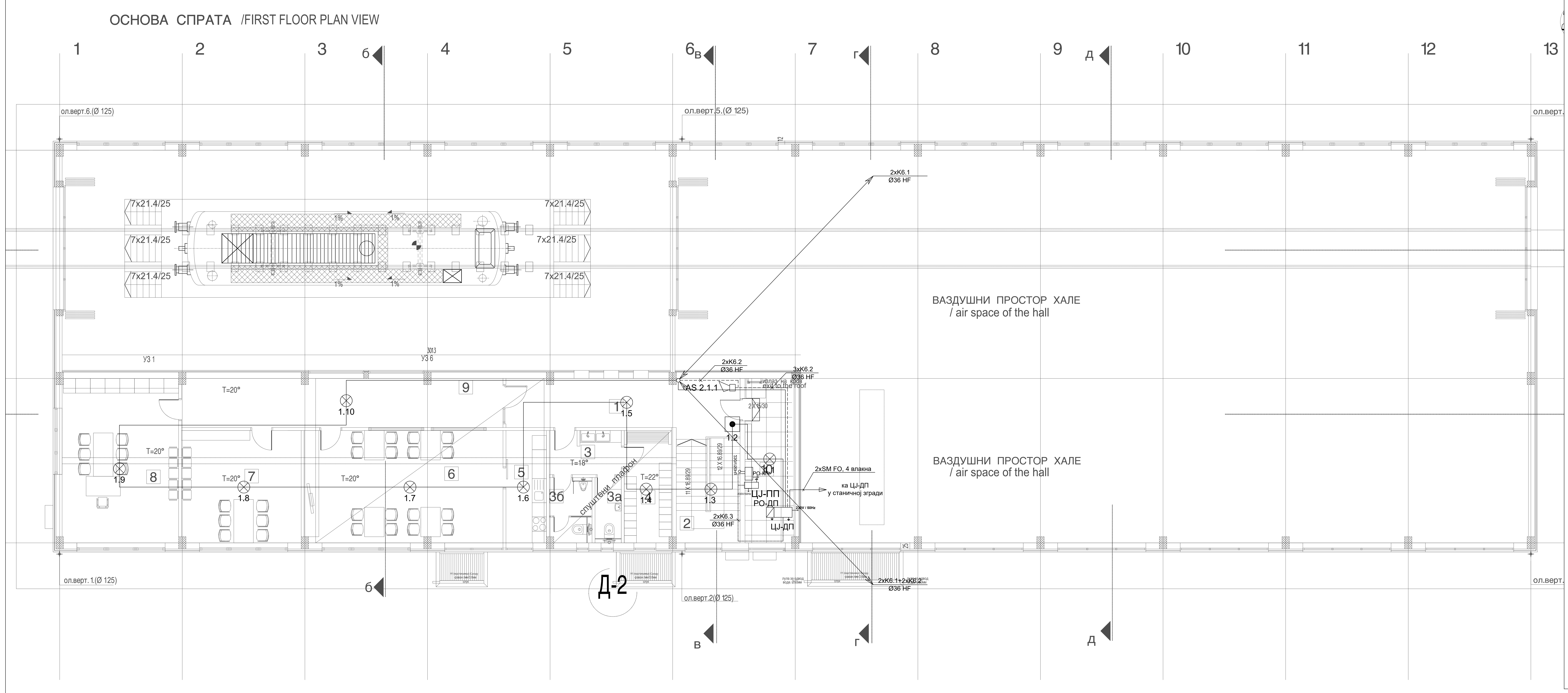

Легенда :

- Детектор пламена
- Ручни јављач
- Сирена за унутрашњу монтажу
- Сирена за спољашњу монтажу
- Термички/термодиференцијални детектор
- Оптички детектор
- Оптички детектор са паралелним индикатором
- TX / RX — Беем детектор - Пријемник и предајник
- Рефлектор - призма
- CON — Модул за прихват конвенционалних елемената
- 230V / 50Hz — Пожарна централа
- Паралелни табло
- 230V/50Hz — Подцентрала за гашење
- Конвенционални детектор
- Боца са гасом са електровентилом
- A.G.1 — Тастер за активирање гашења
- B.G.1 — Тастер за блокаду гашења
- Сирена - активирање гашења
- ГАС — Упозоравајући пано
- M — Input модул
- MK — Магнетни модул за детекцију затворености врата

K6.1	J-H(St)H 2x2x0,8mm
K6.2	NHXHX FE180/E30 3x1,5mm²
K6.3	NHXHX FE180/E90 3x1,5mm²
K6.4	NHXHX FE180/E90 3x1,5mm²
K6.5	JE-H(St)H FE180/E90 5x2x0,8mm
K6.6	JE-H(St)H FE180/E90 2x2x0,8mm
K6.7	TK 59 M 5x4x0,8mm
K6.8	PP00 3x1,5mm²

ОСНОВА СПРАТА /FIRST FLOOR PLAN VIEW

РЕД. БР. No	НАМЕНА ПРОСТОРИЈЕ /ROOM ALLOCATION	П/Area (m^2)	О/Perimetar (m)	ОБРАДА / Finishing: ПОД / floor	ЗИД / wall	ПЛАФОН / ceiling
1	ходник /corridor	19.80	25.05	неклиз.кер.плоч. /non-slip ceramic tiles	дисперзија /dispersion	дисперзија /dispersion
2	степениште /staircase	11.34	14.21	неклиз.кер.плоч. /non-slip ceramic tiles	дисперзија /dispersion	дисперзија /dispersion
	Санитарни чвор /sanitary block/					
3	Предпростор /anteroom/	5.20	10.74	неклиз.кер.плоч. /non-slip ceramic tiles	керам.плочице /ceramic tiles	влагоотпорне гипс карт.плоче x=2.95м moisture resistant gypsum cardboard h = 2.95m
3а	Женски тоалет Toilet cabin /woman/	2.85	7.46	неклиз.кер.плоч. /non-slip ceramic tiles	керам.плочице /ceramic tiles	влагоотпорне гипс карт.плоче x=2.95м moisture resistant gypsum cardboard h = 2.95m
3б	Мушки тоалет Toilet cabin /mens/	4.58	8.80	неклиз.кер.плоч. /non-slip ceramic tiles	керам.плочице /ceramic tiles	влагоотпорне гипс карт.плоче x=2.95м moisture resistant gypsum cardboard h = 2.95m
4	Гардероба / wardrobe	8.79	13.01	неклиз.кер.плоч. /non-slip ceramic tiles	керам.плочице /ceramic tiles	влагоотпорне гипс карт.плоче x=2.95м moisture resistant gypsum cardboard h = 2.95m
5	кухиња / kitchen	7.55	12.46	неклиз.кер.плоч. /non-slip ceramic tiles	керам.плочице /ceramic tiles	дисперзија /dispersion
6	трпезарија / dining room	37.02	25.88	неклиз.кер.плоч. /non-slip ceramic tiles	дисперзија /dispersion	дисперзија /dispersion
7	прос. за одмор радника /worker rest room	22.30	18.92	неклиз.кер.плоч. /non-slip ceramic tiles	дисперзија /dispersion	дисперзија /dispersion
8	канцеларија шефа деонице /office chief of the station	31.80	22.90	неклиз.кер.плоч. /non-slip ceramic tiles	дисперзија /dispersion	дисперзија /dispersion
9	ходник /Corridor	26.02	31.22	неклиз.кер.плоч. /non-slip ceramic tiles	дисперзија /dispersion	дисперзија /dispersion
10	ТК просторија /telecommunication room	13.38	17.41	антистатик под на дистанцерима /anti-static raised floor	акрилна боја /acrylic paint	дисперзија /dispersion
	УКУПНО/Total	190.63			(-3%)	184.91

ПОВРШИНА СПРАТА ОБЈЕКТА/ First floor NET area	П (m^2) /Area	П (m^2)(-3%) /Area
НЕТО ПОВРШИНА /NET area	190.35	184.91
БРУТО ПОВРШИНА / GROSS area	225.69	

Број / No.	Датум / Date	Опис / Description
03		
02		
01		

Ревизиони блок /Revision block:

САОБРАЋАЈНИ ИНСТИТУТ ЦИП, д.о.о.
INSTITUTE OF TRANSPORTATION CIP ltd
Немањина 6; 11000 Београд; Србија
Тел:011/3618-134; Факс:011/3618-324; web site: www.sicip.co.rs

Организациона јединица: **ЕЛЕКТРОТЕХНИКА** / Organisational unit: ELECTRICAL DEPARTMENT

Одговорни пројектант за ТТ:
Responsible designer for TT:
Периша Прокопијевић, дипл.инж.ел.
лиценца број:/ licence No.: 353 4455 03
07-152-212/12

Сарадници:/ Associates:
Јелена Радовић, дипл.инж. ел.
Ана Илић, мастер инж. ел.
Александар Целетовић, мастер инж. ел.
Нада Дамњановић, инж. ел.

Унутрашња контрола:/ Internal control:
Татјана Кнежевић дипл.инж.ел.

Главни пројектант:/ Chief designer:
др Љиљана Милић Марковић, дипл. грађ. инж.

Руководилац организационе јединице:
Manager of organization unit:
Татјана Кнежевић дипл.инж.ел.

Инвеститор/ Investor:
ИНФРАСТРУКТУРА ЖЕЛЕЗНИЦЕ СРБИЈЕ А.Д.
"INFRASTRUCTURE RAILWAYS OF SERBIA", JSC
Немањина 6/IV, **Београд /** Nemanjina **Street** 6/IV, Belgrade

Наручилац пројекта: / Employer:
Министарство грађевинарства, саобраћаја и инфраструктуре
Немањина 22-26; 11000 Београд; Србија
web site: www.mgsi.gov.rs
Ministry of Construction,Transport and Infrastructure
Nemanjina 22-26 Street; 11000 Belgrade; Serbia
web site: www.mgsi.gov.rs

Објекат: /Structure:
МОДЕРНИЗАЦИЈА ЖЕЛЕЗНИЧКЕ ПРУГЕ
БЕОГРАД - СУБОТИЦА - ДРЖАВНА ГРАНИЦА (КЕЛЕБИЈА)
ДЕОНИЦА НОВИ САД - СУБОТИЦА - ДРЖАВНА ГРАНИЦА (КЕЛЕБИЈА)
MODERNIZATION OF THE
BELGRADE - SUBOTICA - STATE BORDER (KELEBIJA) RAILWAY LINE
SECTION : NOVI SAD - SUBOTICA - STATE BORDER (KELEBIA)

Део пројекта:/ Part of Design:
5/6.13. ДОЈАВА ПОЖАРА И СИСТЕМИ ТЕХНИЧКЕ ЗАШТИТЕ - ЛОКАЦИЈА СУБОТИЦА
5/6.13. FIRE ALARM SYSTEM AND SYSTEMS OF TECHNICAL PROTECTION - LOCATION SUBOTICA

Цртеж:/ Drawing:
ЕТП Суботица - основа 1. спрата - АДП
OCL Subotica - base of the first floor - AFD

Размера: Scale: 1:50

Фаза пројекта: Design phase: **ПЗИ/DFC**
Датум: Date: **12.2021.**
Цртеж бр. / Drawing No. 2020-250-ЕЛЕ-5/6.13-Ц15

ОСНОВА КРОВНЕ КОНСТРУКЦИЈЕ
/ ROOF CONSTRUCTION PLAN VIEW

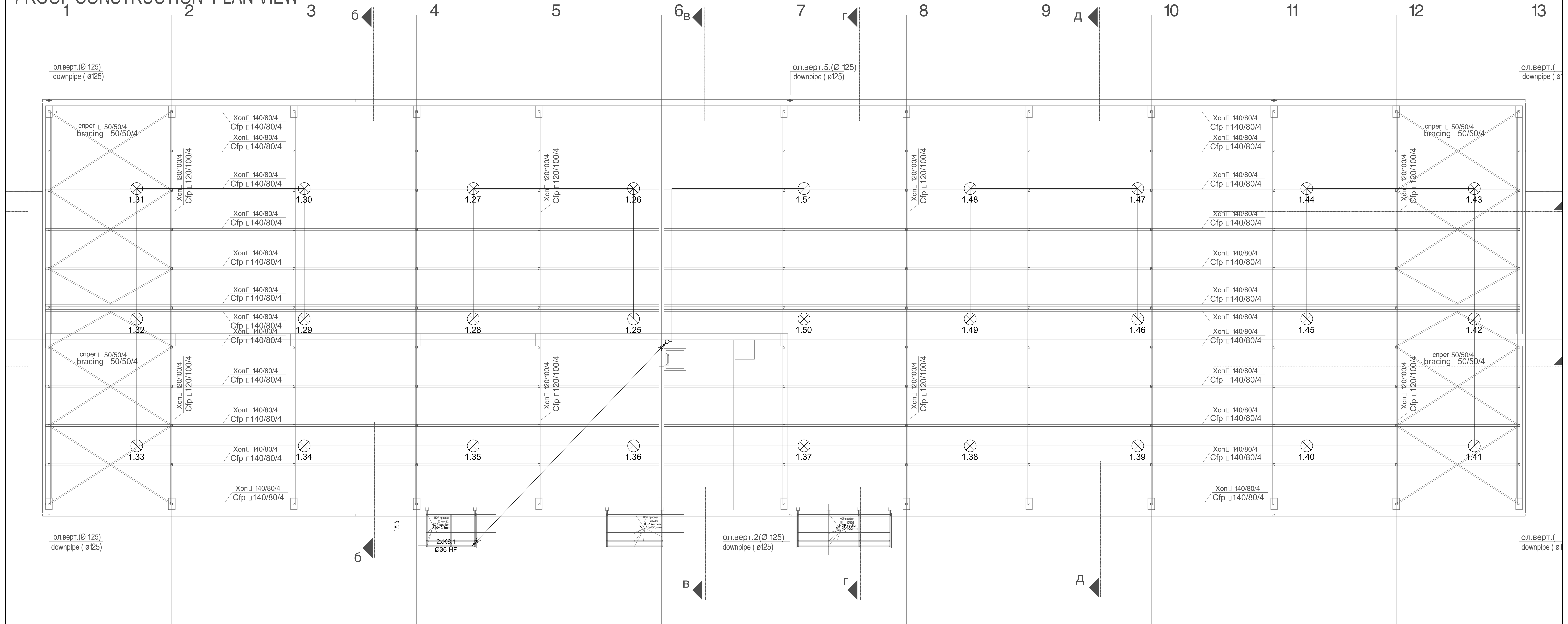

Легенда :

- Детектор пламена
- Ручни јављач
- Сирена за унутрашњу монтажу
- Сирена за спољашњу монтажу
- Термички/термодиференцијални детектор
- Оптички детектор
- Оптички детектор са паралелним индикатором
- TX / RX — Беем детектор - Пријемник и предајник
- Рефлектор - призма
- CON — Модул за прихват конвенционалних елемената
- Пожарна централа
- Паралелни табло
- Подцентрала за гашење
- Конвенционални детектор
- Боца са гасом са електровентилом
- A.G.1 — Тастер за активирање гашења
- B.G.1 — Тастер за блокаду гашења
- Сирена - активирање гашења
- ГАС — Упозоравајући пано
- M — Input модул
- MK — Магнетни модул за детекцију затворености врата

К6.1	J-H(St)H 2x2x0,8mm
К6.2	NHXHX FE180/E30 3x1,5mm²
К6.3	NHXHX FE180/E90 3x1,5mm²
К6.4	NHXHX FE180/E90 3x1,5mm²
К6.5	JE-H(St)H FE180/E90 5x2x0,8mm
К6.6	JE-H(St)H FE180/E90 2x2x0,8mm
К6.7	TK 59 M 5x4x0,8mm
К6.8	PP00 3x1,5mm²

Број / No.	Датум / Date	Опис / Description
03		
02		
01		

Ревизиони блок /Revision block:

САОБРАЋАЈНИ ИНСТИТУТ ЦИП, д.о.о.
INSTITUTE OF TRANSPORTATION CIP ltd
Немањина 6; 11000 Београд; Србија
Тел:011/3618-134; Факс:011/3618-324; web site: www.sicip.co.rs

Организациона јединица: **ЕЛЕКТРОТЕХНИКА** / Organisational unit: ELECTRICAL DEPARTMENT

Одговорни пројектант за ТТ:
Responsible designer for TT:
Периша Прокопијевић, дипл.инж.ел.
лиценца број:/ licence No.: 353 4455 03
07-152-212/12

Сарадници:/ Associates:
Јелена Радовић, дипл.инж. ел.
Ана Илић, мастер инж. ел.
Александар Целетовић, мастер инж. ел.
Нада Дамњановић, инж. ел.

Унутрашња контрола:/ Internal control:
Татјана Кнежевић дипл.инж.ел.

Главни пројектант:/ Chief designer:
др Љиљана Милић Марковић, дипл. грађ. инж.

Руководилац организационе јединице:
Manager of organization unit:
Татјана Кнежевић дипл.инж.ел.

Инвеститор/ Investor:
ИНФРАСТРУКТУРА ЖЕЛЕЗНИЦЕ СРБИЈЕ А.Д.
"INFRASTRUCTURE RAILWAYS OF SERBIA", JSC
Немањина 6/IV, **Београд /** Nemanjina **Street** 6/IV, Belgrade

Наручилац пројекта: / Employer:
Министарство грађевинарства, саобраћаја и инфраструктуре
Немањина 22-26; 11000 Београд; Србија
web site: www.mgsi.gov.rs
Ministry of Construction,Transport and Infrastructure
Nemanjina 22-26 Street; 11000 Belgrade; Serbia
web site: www.mgsi.gov.rs

Објекат: /Structure:
МОДЕРНИЗАЦИЈА ЖЕЛЕЗНИЧКЕ ПРУГЕ
БЕОГРАД - СУБОТИЦА - ДРЖАВНА ГРАНИЦА (КЕЛЕБИЈА)
ДЕОНИЦА НОВИ САД - СУБОТИЦА - ДРЖАВНА ГРАНИЦА (КЕЛЕБИЈА)
MODERNIZATION OF THE
BELGRADE - SUBOTICA - STATE BORDER (KELEBIJA) RAILWAY LINE
SECTION : NOVI SAD - SUBOTICA - STATE BORDER (KELEBIA)

Део пројекта:/ Part of Design:
5/6.13. ДОЈАВА ПОЖАРА И СИСТЕМИ ТЕХНИЧКЕ ЗАШТИТЕ - ЛОКАЦИЈА СУБОТИЦА
5/6.13. FIRE ALARM SYSTEM AND SYSTEMS OF TECHNICAL PROTECTION - LOCATION SUBOTICA

Цртеж:/ Drawing:
ЕТП Суботица - основа кровних носача - АДП
OCL Subotica - base of the roof mountain bracket - AFD

Размера: Scale: 1:50

Фаза пројекта: Design phase: **ПЗИ/DFC**
Датум: Date: **12.2021.**
Цртеж бр. / Drawing No. 2020-250-ЕЛЕ-5/6.13-Ц16

ОСНОВА ПРИЗЕМЉА - НОВОПРОЈЕКТОВАНО СТАЊЕ GROUND FLOOR PLAN - NEWLY DESIGNED STATE

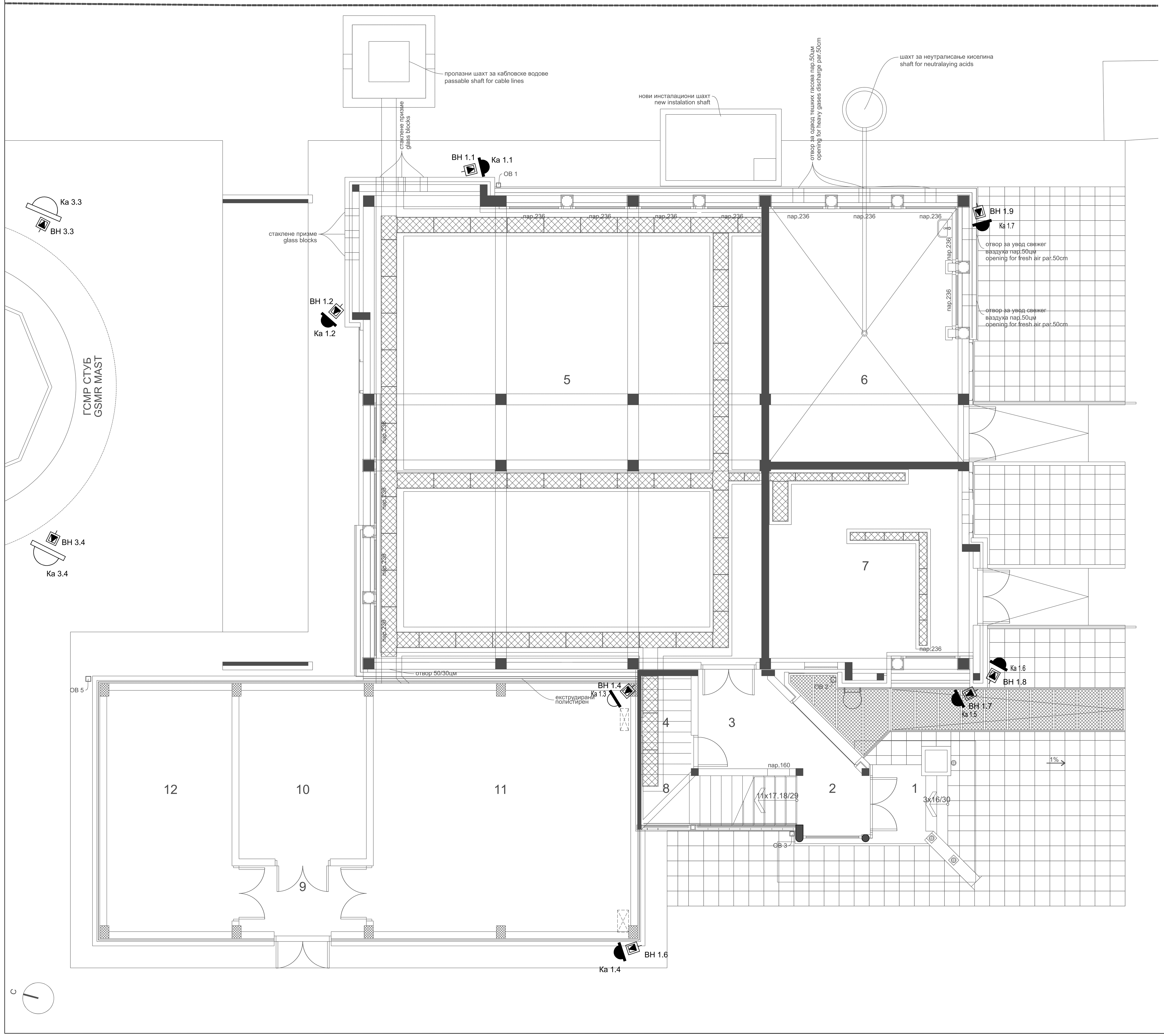

ПОСТОЈЕЋИ ОБЈЕКАТ EXISTING BUILDING

Број просторије Room number	Намена просторије Room purpose	Површина П (m²) Area P (m²)	Обим О (m) Perimeter O (m)	Висина h (m) Height h (m)	Обрада Treatment		
					Под Floor	Зид Wall	Плафон Ceiling
1	Трем Porch	2.89	7.21	3.49	керамичке плочице ceramic tiles		
2	Улазни хол Entrance hall	6.49	12.99	3.49	керамичке плочице ceramic tiles	полудисп. боја semi-disper. paint	полудисп. боја semi-disper. paint
3	Улаз у СС SS entrance	4.94	9.08	3.49	керамичке плочице ceramic tiles	полудисп. боја semi-disper. paint	полудисп. боја semi-disper. paint
4	Просторија за ТТ каблове TC cables room	3.70	8.16	3.49	керамичке плочице ceramic tiles	полудисп. боја semi-disper. paint	полудисп. боја semi-disper. paint
5	Просторија за СС SS equipment room	134.97	48.98	3.49	дупли под ПВЦ антистатик raised floor PVC antistatic	полудисп. боја semi-disper. paint	полудисп. боја semi-disper. paint
6	Аку батерије Accumulator batteries	36.59	26.51	3.49	киселоотпорне керамичке плочице acid resistant tiles	киселоотпорне керамичке плочице h=2.40m acid resistant tiles h=2.40m	кисело отпорни лак acid resistant varnish
7	Дизел агрегат Diesel aggregate	29.55	22.24	3.49	терацо плоче terrazzo tiles	полудисп. боја semi-disper. paint	полудисп. боја semi-disper. paint
8	Степениште Staircase	5.77	11.20	3.49	керамичке плочице ceramic tiles	лексан lexan	лексан lexan
Укупна нето површина Total net area		224.89					

Укупна нето површина приземља (m²) Total grounf floor net area	224.89
Укупна бруто површина приземља (m²) Total ground floor gross area	259.94

НОВИ ОБЈЕКАТ NEW BUILDING

Број просторије Room number	Намена просторије Room purpose	Површина П (m²) Area P (m²)	Обим О (m) Perimeter O (m)	Висина h (m) Height h (m)	Обрада Treatment		
					Под Floor	Зид Wall	Плафон Ceiling
9	Ветробран Porch	6.19	10.52	од 2.50 до 3.06	дупли под ПВЦ антистатик raised floor PVC antistatic	полудисп. боја semi-disper. paint	полудисп. боја semi-disper. paint
10	Смештај ТК и машинске опреме Accommodation of TC and mechanical equipment	15.91	16.12	од 2.50 до 3.06	дупли под ПВЦ антистатик raised floor PVC antistatic	полудисп. боја semi-disper. paint	полудисп. боја semi-disper. paint
11	Смештај ТК и машинске опреме Accommodation of TC and mechanical equipment	45.96	27.80	од 2.50 до 3.06	дупли под ПВЦ антистатик raised floor PVC antistatic	полудисп. боја semi-disper. paint	полудисп. боја semi-disper. paint
12	Електроенергетска просторија Electric power room	22.38	19.96	од 2.50 до 3.06	дупли под ПВЦ антистатик raised floor PVC antistatic	полудисп. боја semi-disper. paint	полудисп. боја semi-disper. paint
Укупна нето површина Total net area		90.44					

Укупна нето површина приземља (m²) Total grounf floor net area	90.44
Укупна бруто површина приземља (m²) Total ground floor gross area	109.61

Број / No.	Датум / Date	Опис / Description
03		
02		
01	02.08.2022	Додата нумерација камера и утичница за камере Add numbering of cameras and sockets for cameras

Ревизиони блок /Revision block:

САОБРАЋАЈНИ ИНСТИТУТ ЦИП, д.о.о.
INSTITUTE OF TRANSPORTATION CIP ltd
Немањина 6; 11000 Београд; Србија
Тел:011/3618-134; Факс:011/3618-324; web site: www.sicip.co.rs

Организациона јединица: **ЕЛЕКТРОТЕХНИКА** / Organisational unit: ELECTRICAL DEPARTMENT

Одговорни пројектант за ТТ:
Responsible designer for TT:
Периша Прокопијевић, дипл.инж.ел.
лиценца број:/ licence No.: 353 4455 03
07-152-212/12

Сарадници:/ Associates:
Јелена Радовић, дипл.инж. ел.
Ана Илић, мастер инж. ел.
Александар Целетовић, мастер инж. ел.
Нада Дамњановић, инж. ел.

Унутрашња контрола:/ Internal control:
Татјана Кнежевић дипл.инж.ел.

Главни пројектант:/ Chief designer:
др Љиљана Милић Марковић, дипл. грађ. инж.

Руководилац организационе јединице:
Manager of organization unit:
Татјана Кнежевић дипл.инж.ел.

Инвеститор:/ Investor:
ИНФРАСТРУКТУРА ЖЕЛЕЗНИЦЕ СРБИЈЕ А.Д.
"INFRASTRUCTURE RAILWAYS OF SERBIA", JSC
Немањина 6/IV, **Београд /** Nemanjina **Street** 6/IV, Belgrade

Наручилац пројекта: / Employer:
Министарство грађевинарства, саобраћаја и инфраструктуре
Немањина 22-26; 11000 Београд; Србија
web site: www.mgsi.gov.rs
Ministry of Construction,Transport and Infrastructure
Nemanjina 22-26 Street; 11000 Belgrade; Serbia
web site: www.mgsi.gov.rs

Објекат:/Structure:
МОДЕРНИЗАЦИЈА ЖЕЛЕЗНИЧКЕ ПРУГЕ
БЕОГРАД - СУБОТИЦА - ДРЖАВНА ГРАНИЦА (КЕЛЕБИЈА)
ДЕОНИЦА НОВИ САД - СУБОТИЦА - ДРЖАВНА ГРАНИЦА (КЕЛЕБИЈА)
MODERNIZATION OF THE
BELGRADE - SUBOTICA - STATE BORDER (KELEBIJA) RAILWAY LINE
SECTION : NOVI SAD - SUBOTICA - STATE BORDER (KELEBIA)

Део пројекта:/ Part of Design:
5/6.13. ДОЈАВА ПОЖАРА И СИСТЕМИ ТЕХНИЧКЕ ЗАШТИТЕ - ЛОКАЦИЈА СУБОТИЦА
5/6.13. FIRE ALARM SYSTEM AND SYSTEMS OF TECHNICAL PROTECTION - LOCATION SUBOTICA

Цртеж:/ Drawing:
Зграда за СС и ТК - основа приземља - систем видео надзора
Building for SS and TT - base of the ground floor - video surveillance system

Размера: Scale: 1:50

Фаза пројекта: Design phase:	Датум: Date:	Цртеж бр. / Drawing No.
ПЗИ/DFC	**12.2021.**	2020-250-ЕЛЕ-5/6.13-Ц17

ОСНОВА ПРИЗЕМЉА - НОВОПРОЈЕКТОВАНО СТАЊЕ GROUND FLOOR PLAN - NEWLY DESIGNED STATE

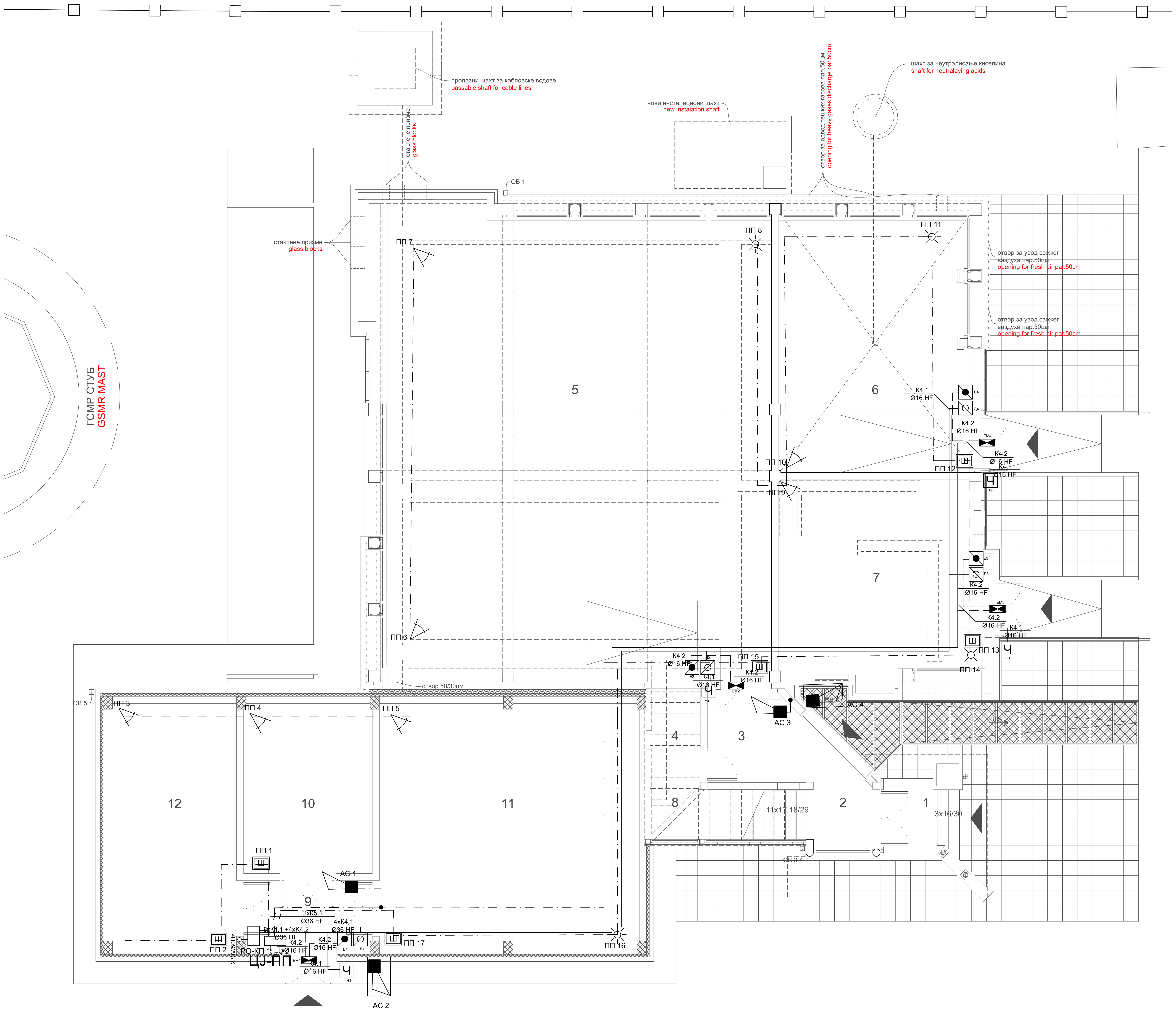

ПОСТОЈЕЋИ ОБЈЕКАТ / EXISTING BUILDING

ПТ1 ПОД НА ТЛУ
завршни антистатик слој 0.2цм
дупли под од два слоја монолитних и фазер влакнастих плоча 3.8цм
дистанцери 42цм
АБ плоча 20цм
заштита хидроизолације 3цм
хидроизолација 0.5цм
подлога хидроизолације 8цм
набијени шљунак 15цм

ПТ1 GROUND FLOOR
antistatic finish 0.8cm
raised floor with two layers of monolitic and phaser boards 3.2cm
spacers 42cm
reinforced concrete slab 20cm
waterproofing protection 3cm
waterproofing 0.5cm
waterproofing substrate 8cm
pressed gravel 15cm

ПТ3 ПОД НА ТЛУ
терацо плоче 2цм
цементни малтер 2цм
рабицирани цементни естрих 3цм
АБ плоча 20цм
заштита хидроизолације 3цм
хидроизолација 0.5цм
подлога хидроизолације 8цм
набијени шљунак 15цм

ПТ3 GROUND FLOOR
terrazzo tiles 2cm
cement mortar 2cm
wire mesh cement screed 3cm
reinforced concrete slab 20cm
waterproofing protection 3cm
waterproofing 0.5cm
waterproofing substrate 8cm
pressed gravel 15cm

ПТ4 ПОД НА ТЛУ
керамичке плочице 1цм
цементни малтер 3цм
АБ плоча 10цм
заштита хидроизолације 3цм
хидроизолација 0.5цм
подлога хидроизолације 8цм
набијени шљунак 15цм

ПТ4 GROUND FLOOR
ceramic tiles 1cm
cement mortar 3cm
reinforced concrete slab 10cm
waterproofing protection 3cm
waterproofing 0.5cm
waterproofing substrate 8cm
pressed gravel 15cm

КИН1 КОНСТРУКЦИЈА ИЗНАД НЕГРЕЈАНОГ
ПВЦ 0.2цм
армирано цементна кошуљица 7.8цм
ПЕ фолија
звучна изолација 2цм
АБ плоча 18цм
термоизолација 3цм
цем.малтер са рабицом 3цм

КИН1 STRUCTURE ABOVE UNHEATED
PVC 0.2cm
wire mesh cement screed 7.8cm
PE foil
soundproofing 2cm
reinforced concrete slab 18cm
thermal insulation 3cm
wire mesh cement mortar 3cm

КИН2 КОНСТРУКЦИЈА ИЗНАД НЕГРЕЈАНОГ
керамичке плочице 1цм
цементни малтер 3цм
рабицирани цементни естрих 4цм
ПЕ фолија
звучна изолација 2цм
АБ плоча 18цм
термоизолација 3цм
цем.малтер са рабицом 3цм

КИН2 STRUCTURE ABOVE UNHEATED
ceramic tiles 1cm
cement mortar 3cm
wire mesh cement screed 4cm
PE foil
soundproofing 2cm
reinforced concrete slab 18cm
thermal insulation 3cm
wire mesh cement mortar 3cm

КИН3 КОНСТРУКЦИЈА ИЗНАД НЕГРЕЈАНОГ
керамика 1цм
цементни малтер 3цм
рабицирани цементни естрих 4цм
хидроизолација 0.5цм
звучна изолација 2цм
АБ плоча 18цм
термоизолација 3цм
цем.малтер са рабицом 3цм

КИН3 STRUCTURE ABOVE UNHEATED
ceramic tiles 1cm
cement mortar 3cm
wire mesh cement screed 4cm
waterproofing 0.5cm
soundproofing 2cm
reinforced concrete slab 18cm
thermal insulation 3cm
wire mesh cement mortar 3cm

ФЗ1 ФАСАДНИ ЗИД
малтер 1.5цм
гитер блок 19цм
ПВЦ фолија
термоизолација 6цм
ваздух 4цм
фасадна силикатна опека 12цм

ФЗ1 FACADE WALL
mortar 1.5cm
hollow brick 19cm
PVC foil
thermal insulation 6cm
air 4cm
facade silicate brick 12cm

ФЗ2 ФАСАДНИ ЗИД
малтер 1.5цм
гитер блок 19цм
ПВЦ фолија
термоизолација 8цм
ваздух 4цм
челични профилисани пластифицирани лим 0.07цм

ФЗ2 FACADE WALL
mortar 1.5cm
hollow brick 19cm
PVC foil
thermal insulation 8cm
air 4cm
ribbed plasticcoated galvanized steel plate 0.07cm

ФЗ3 ФАСАДНИ ЗИД
малтер 1.5цм
гитер блок 19цм
ваздух 8цм
фасадна силикатна опека 12цм

ФЗ3 FACADE WALL
mortar 1.5cm
hollow block 19cm
air 8cm
facade silicate brick 12cm

ФЗ4 ФАСАДНИ ЗИД
малтер 1.5цм
гитер блок 19цм
ваздух - челична подконструкција 8цм
челични профилисани пластифицирани лим 0.07цм

ФЗ4 FACADE WALL
mortar 1.5cm
hollow brick 19cm
air - steel substructure 8cm
ribbed plasticcoated galvanized steel plate 0.07cm

К1 КРОВ
челични профилисани пластифицирани лим 0.07цм
тер хартија
дашчана оплата 2.8цм
дрвени рогови 10/14цм
ал. фолија
термоизолација 14цм
челична подконструкција
гипскартонске плоче 2x1.25цм

К1 ROOF
ribbed plasticcoated galvanized steel plate 0.07cm
tar paper
wood sheathing 2.8cm
rafter 10/14cm
al. foil
thermal insulation 14cm
steel substructure
plaster boards 2x1.25cm

К1* КРОВ
челични раван пластифицирани лим 0.07цм
тер хартија
дашчана оплата 2.8цм
термоизолација 14цм
ал. фолија
гипскартонске плоче 2x1.25цм

К1* ROOF
flat plasticcoated galvanized steel plate 0.07цм
tar paper
wood sheathing 2.8cm
thermal insulation 14цм
al. foil
plaster boards 2x1.25цм

К2 КРОВ
лексан 2цм
подконструкција од ал. профила

К2 ROOF
lexan 2cm
substructure made of al. profiles

НОВИ ОБЈЕКАТ / NEW BUILDING

ПТ5
завршни антистатик слој 0.2цм
дупли под од два слоја монолитних и фазер влакнастих плоча 4.8цм
дистанцери 45цм
АБ плоча 15цм
ПВЦ фолија
екструдирани полистирен 10цм
хидроизолација 0.5цм
неармирани бетон 10цм
шљунак 30цм

ПТ5
antistatic finish 0.2cm
raised floor with two layers of monolitic and phaser boards 3.8cm
spacers 46cm
reinforced concrete slab 18cm
PVC foil
extruded polystyrene 10cm
waterproofing 0.5cm
plain concrete 10cm
gravel 30cm

ФЗ3
малтер 1.5цм
гитер блок 19цм
камена вуна 8цм
фасадна силикатна опека 12цм

ФЗ3
mortar 1.5cm
hollow block 19cm
rock wool 8cm
facade silicate brick 12cm

К4
челични профилисани пластифицирани лим 0.07цм
паропропусна водонепропусна фолија
дашчана оплата 2.8цм
камена вуна-дрвене греде 14цм
парна брана
ЛМТ таваница 18цм
малтер 2цм

К4
ribbed plasticcoated galvanized steel plate 0.07cm
vapour permeable waterproof membrane
wood sheathing 2.8cm
rock wool-wooden beams 14cm
vapour barrier
LPC ceiling 18cm
mortar 2cm

ПОСТОЈЕЋИ ОБЈЕКАТ EXISTING BUILDING

Број просторије Room number	Намена просторије Room purpose	Површина П (m²) Area P (m²)	Обим О (m) Perimeter O (m)	Висина h (m) Height h (m)	Обрада Treatment: Под Floor	Обрада Treatment: Зид Wall	Обрада Treatment: Плафон Ceiling
1	Трем Porch	2.89	7.21	3.49	керамичке плочице ceramic tiles		
2	Улазни хол Entrance hall	6.49	12.99	3.49	керамичке плочице ceramic tiles	полудисп. боја semi-disper. paint	полудисп. боја semi-disper. paint
3	Улаз у СС SS entrance	4.94	9.08	3.49	керамичке плочице ceramic tiles	полудисп. боја semi-disper. paint	полудисп. боја semi-disper. paint
4	Просторија за ТТ каблове TC cables room	3.70	8.16	3.49	керамичке плочице ceramic tiles	полудисп. боја semi-disper. paint	полудисп. боја semi-disper. paint
5	Просторија за СС SS equipment room	-0.36	48.98	3.49	дупли под ПВЦ антистатик raised floor PVC antistatic	полудисп. боја semi-disper. paint	полудисп. боја semi-disper. paint
6	Аку батерије Accumulator batteries	36.59	26.51	3.49	дупли под ПВЦ антистатик raised floor PVC antistatic	киселоотпорне керамичке плочице h=2.40m acid resistant tiles h=2.40m	кисело отпорни лак acid resistant varnish
7	Дизел агрегат Diesel aggregate	29.55	22.24	3.49	терацо плоче terrazzo tiles	полудисп. боја semi-disper. paint	полудисп. боја semi-disper. paint
8	Степениште Staircase	5.77	11.20	3.49	керамичке плочице ceramic tiles	лексан lexan	лексан lexan
Укупна нето површина Total net area		89.56					

Укупна нето површина приземља (m²) Total grounf floor net area	89.56
Укупна бруто површина приземља (m²) Total ground floor gross area	259.33

НОВИ ОБЈЕКАТ NEW BUILDING

Број просторије Room number	Намена просторије Room purpose	Површина П (m²) Area P (m²)	Обим О (m) Perimeter O (m)	Висина h (m) Height h (m)	Обрада Treatment: Под Floor	Обрада Treatment: Зид Wall	Обрада Treatment: Плафон Ceiling
9	Ветробран Porch	6.19	10.52	од 2.50 до 3.06	дупли под ПВЦ антистатик raised floor PVC antistatic	полудисп. боја semi-disper. paint	полудисп. боја semi-disper. paint
10	Смештај ТК и машинске опреме Accommodation of TC and mechanical equipment	15.91	16.12	од 2.50 до 3.06	дупли под ПВЦ антистатик raised floor PVC antistatic	полудисп. боја semi-disper. paint	полудисп. боја semi-disper. paint
11	Смештај ТК и машинске опреме Accommodation of TC and mechanical equipment	45.96	27.80	од 2.50 до 3.06	дупли под ПВЦ антистатик raised floor PVC antistatic	полудисп. боја semi-disper. paint	полудисп. боја semi-disper. paint
12	Електроенергетска просторија Electric power room	22.38	19.96	од 2.50 до 3.06	дупли под ПВЦ антистатик raised floor PVC antistatic	полудисп. боја semi-disper. paint	полудисп. боја semi-disper. paint
Укупна нето површина Total net area		90.44					

Укупна нето површина приземља (m²) Total grounf floor net area	90.44
Укупна бруто површина приземља (m²) Total ground floor gross area	109.66

ЛЕГЕНДА МАТЕРИЈАЛА LEGEND OF MATERIALS

- Постојећи армирани бетон Existing reinforced concrete
- Армирани бетон Reinforced concrete
- Гитер блок 19cm Giter block 19cm
- Опека 12cm Brick 12cm
- Термоизолација 6цм Thermal insulation 6cm
- Челични профилисани пластифицирани лим 0.07cm Ribbed plasticcoated galvanized steel plate 0.07cm
- Метални поклопци на инсталационим каналима Metal coverings on installation channels
- Дупли под Raised floor
- Алуминијум Aluminium
- Браварија Metalwork
- Противпожарна врата Fireproof doors
- Асфалт Asphalt
- Зелене површине Green areas
- Поплочане површине Paved surfaces

Број / No.	Датум / Date	Опис / Description
03		
02		
01		

Ревизиони блок /Revision block:

САОБРАЋАЈНИ ИНСТИТУТ ЦИП, д.о.о.
INSTITUTE OF TRANSPORTATION CIP ltd
Немањина 6; 11000 Београд; Србија
Тел:011/3618-134; Факс:011/3618-324; web site: www.sicip.co.rs

Организациона јединица: **ЕЛЕКТРОТЕХНИКА** / Organizational unit: ELECTRICAL DEPARTMENT

Одговорни пројектант за ТТ: Responsible designer for TT:
Периша Прокопијевић, дипл.инж.ел.
лиценца број:/ licence No.: 353 4455 03 07-152-212/12

Сарадници:/ Associates:
Александар Целетовић, мастер инж. ел.
Нада Дамњановић, инж. ел.

Унутрашња контрола:/ Internal control: Татјана Кнежевић дипл.инж.ел.

Главни пројектант:/ Chief designer: др Љиљана Милић Марковић, дипл. грађ. инж.

Руководилац организационе јединице: Manager of organization unit: Татјана Кнежевић дипл.инж.ел.

Инвеститор/ Investor: **ИНФРАСТРУКТУРА ЖЕЛЕЗНИЦЕ СРБИЈЕ А.Д. "INFRASTRUCTURE RAILWAYS OF SERBIA", JSC**
Немањина 6/IV, **Београд /** Nemanjina **Street** 6/IV, Belgrade

Наручилац пројекта: / Employer: Joint Venture of
China Railway International Corporation Ltd. (CRIC)
No.10 Fuxing Road,Haidian District,Beijing
P.R China, 100844
China Communication Construction Company Ltd. (CCCC)
No.85 Deshengmenwai Street,Xicheng District,Beijing
P.R China, 100088

Објекат:/Structure:
ПРУГА БЕОГРАД - СУБОТИЦА - ДРЖАВНА ГРАНИЦА (КЕЛЕБИЈА)
ДЕОНИЦА ПРУГЕ НОВИ САД - СУБОТИЦА - ДРЖАВНА ГРАНИЦА (КЕЛЕБИЈА)
BELGRADE - SUBOTICA - STATE BORDER (KELEBIJA) RAILWAY LINE
SECTION : NOVI SAD - SUBOTICA - STATE BORDER (KELEBIA)

Део пројекта:/ Part of Design:
5/6.13. ДОЈАВА ПОЖАРА И СИСТЕМИ ТЕХНИЧКЕ ЗАШТИТЕ - ЛОКАЦИЈА СУБОТИЦА
5/6.13. FIRE ALARM SYSTEM AND SYSTEMS OF TECHNICAL PROTECTION - LOCATION SUBOTICA

Цртеж:/ Drawing: Зграда за СС и ТК - основа приземља - контрола приступа и детекција провале
Building for SS and TT - base of the ground floor - access control, intrusion detection

Размера: Scale: 1:50

Фаза пројекта: Design phase: ПЗИ DE
Датум: Date: 12/2021.
Цртеж бр. / Drawing No. 2020-250-ЕЛЕ-5/6.13-Ц18

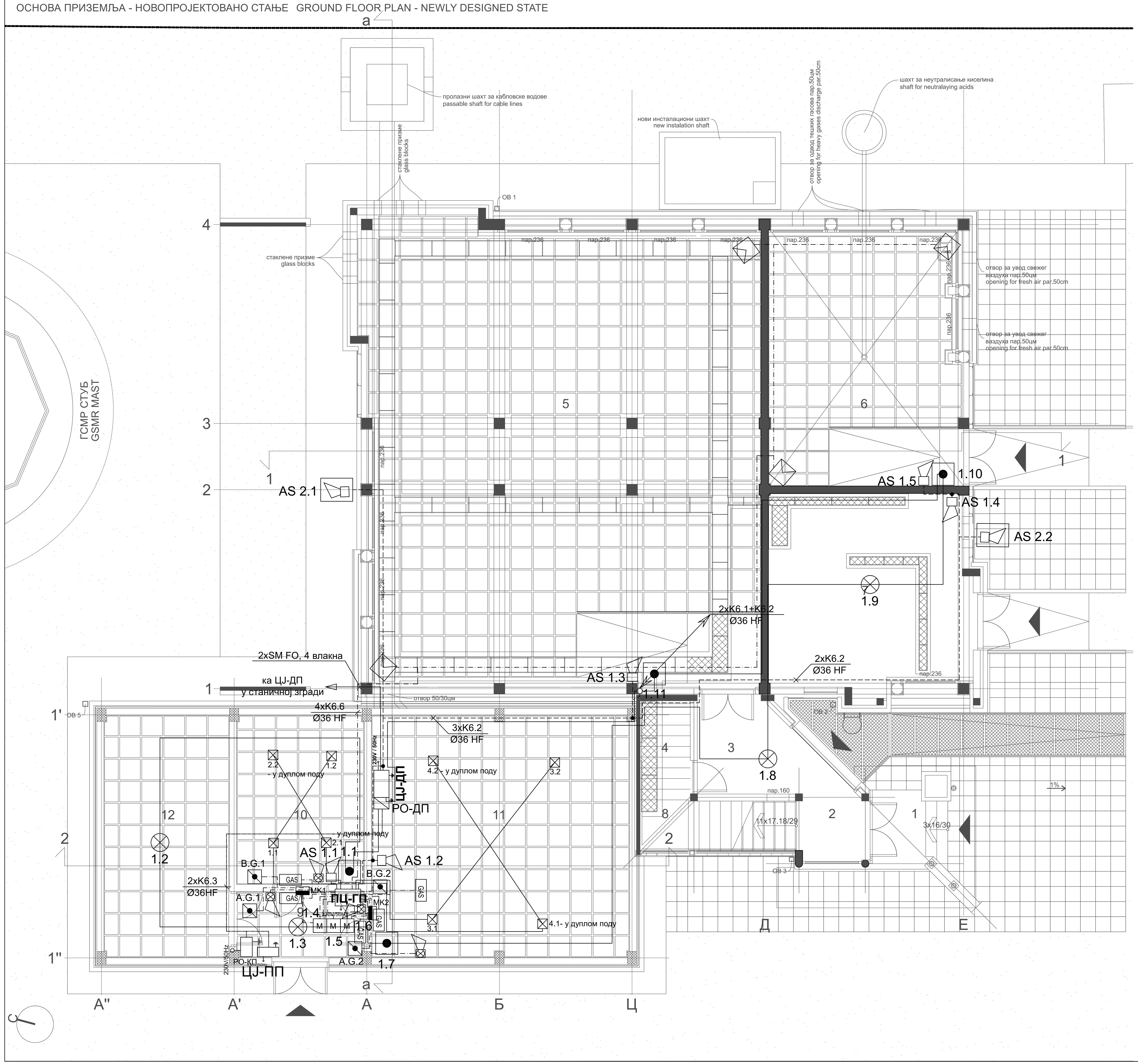

Легенда :

- Детектор пламена
- Ручни јављач
- Сирена за унутрашњу монтажу
- Сирена за спољашњу монтажу
- Термички/термодиференцијални детектор
- Оптички детектор
- Оптички детектор са паралелним индикатором
- TX / RX — Беем детектор - Пријемник и предајник
- Рефлектор - призма
- CON — Модул за прихват конвенционалних елемената
- 230V / 50Hz — Пожарна централа
- Паралелни табло
- 230V/50Hz — Подцентрала за гашење
- Конвенционални детектор
- Боца са гасом са електровентилом
- A.G.1 — Тастер за активирање гашења
- B.G.1 — Тастер за блокаду гашења
- Сирена - активирање гашења
- ГАС — Упозоравајући пано
- M — Input модул
- MK — Магнетни модул за детекцију затворености врата

K6.1	J-H(St)H 2x2x0,8mm
K6.2	NHXHX FE180/E30 3x1,5mm²
K6.3	NHXHX FE180/E90 3x1,5mm²
K6.4	NHXHX FE180/E90 3x1,5mm²
K6.5	JE-H(St)H FE180/E90 5x2x0,8mm
K6.6	JE-H(St)H FE180/E90 2x2x0,8mm
K6.7	TK 59 M 5x4x0,8mm
K6.8	PP00 3x1,5mm²

ПОСТОЈЕЋИ ОБЈЕКАТ EXISTING BUILDING

Број просторије Room number	Намена просторије Room purpose	Површина П (m²) Area P (m²)	Обим O (m) Perimeter O (m)	Висина h (m) Height h (m)	Обрада Treatment: Под Floor	Зид Wall	Плафон Ceiling
1	Трем Porch	2.89	7.21	3.49	керамичке плочице ceramic tiles		
2	Улазни хол Entrance hall	6.49	12.99	3.49	керамичке плочице ceramic tiles	полудисп. боја semi-disper. paint	полудисп. боја semi-disper. paint
3	Улаз у СС SS entrance	4.94	9.08	3.49	керамичке плочице ceramic tiles	полудисп. боја semi-disper. paint	полудисп. боја semi-disper. paint
4	Просторија за ТТ каблове TC cables room	3.70	8.16	3.49	керамичке плочице ceramic tiles	полудисп. боја semi-disper. paint	полудисп. боја semi-disper. paint
5	Просторија за СС SS equipment room	-0.36	48.98	3.49	дупли под ПВЦ антистатик raised floor PVC antistatic	полудисп. боја semi-disper. paint	полудисп. боја semi-disper. paint
6	Аку батерије Accumulator batteries	36.59	26.51	3.49	дупли под ПВЦ антистатик raised floor PVC antistatic	киселоотпорне керамичке плочице h=2.40m acid resistant tiles h=2.40m	кисело отпорни лак acid resistant varnish
7	Дизел агрегат Diesel aggregate	29.55	22.24	3.49	терацо плоче terrazzo tiles	полудисп. боја semi-disper. paint	полудисп. боја semi-disper. paint
8	Степениште Staircase	5.77	11.20	3.49	керамичке плочице ceramic tiles	лексан lexan	лексан lexan
Укупна нето површина Total net area		89.56					

Укупна нето површина приземља (m²) Total grounf floor net area	89.56
Укупна бруто површина приземља (m²) Total ground floor gross area	259.33

НОВИ ОБЈЕКАТ NEW BUILDING

Број просторије Room number	Намена просторије Room purpose	Површина П (m²) Area P (m²)	Обим O (m) Perimeter O (m)	Висина h (m) Height h (m)	Обрада Treatment: Под Floor	Зид Wall	Плафон Ceiling
9	Ветробран Porch	6.19	10.52	од 2.50 до 3.06	дупли под ПВЦ антистатик raised floor PVC antistatic	полудисп. боја semi-disper. paint	полудисп. боја semi-disper. paint
10	Смештај ТК и машинске опреме Accommodation of TC and mechanical equipment	15.91	16.12	од 2.50 до 3.06	дупли под ПВЦ антистатик raised floor PVC antistatic	полудисп. боја semi-disper. paint	полудисп. боја semi-disper. paint
11	Смештај ТК и машинске опреме Accommodation of TC and mechanical equipment	45.96	27.80	од 2.50 до 3.06	дупли под ПВЦ антистатик raised floor PVC antistatic	полудисп. боја semi-disper. paint	полудисп. боја semi-disper. paint
12	Електроенергетска просторија Electric power room	22.38	19.96	од 2.50 до 3.06	дупли под ПВЦ антистатик raised floor PVC antistatic	полудисп. боја semi-disper. paint	полудисп. боја semi-disper. paint
Укупна нето површина Total net area		90.44					

Укупна нето површина приземља (m²) Total grounf floor net area	90.44
Укупна бруто површина приземља (m²) Total ground floor gross area	109.66

Број / No.	Датум / Date	Опис / Description
03		
02		
01		

Ревизиони блок /Revision block:

САОБРАЋАЈНИ ИНСТИТУТ ЦИП, д.о.о.
INSTITUTE OF TRANSPORTATION CIP ltd
Немањина 6; 11000 Београд; Србија
Тел:011/3618-134; Факс:011/3618-324; web site: www.sicip.co.rs

Организациона јединица: **ЕЛЕКТРОТЕХНИКА** / Organisational unit: ELECTRICAL DEPARTMENT

Одговорни пројектант за ТТ: Responsible designer for TT:
Периша Прокопијевић, дипл.инж.ел.
лиценца број:/ licence No.: 353 4455 03
07-152-212/12

Сарадници:/ Associates:
Јелена Радовић, дипл.инж. ел.
Ана Илић, мастер инж. ел.
Александар Целетовић, мастер инж. ел.
Нада Дамњановић, инж. ел.

Унутрашња контрола:/ Internal control:
Татјана Кнежевић дипл.инж.ел.

Главни пројектант:/ Chief designer:
др Љиљана Милић Марковић, дипл. грађ. инж.

Руководилац организационе јединице: Manager of organization unit:
Татјана Кнежевић дипл.инж.ел.

Инвеститор/ Investor:
ИНФРАСТРУКТУРА ЖЕЛЕЗНИЦЕ СРБИЈЕ А.Д.
"INFRASTRUCTURE RAILWAYS OF SERBIA", JSC
Немањина 6/IV, **Београд /** Nemanjina **Street** 6/IV, Belgrade

Наручилац пројекта: / Employer:
Министарство грађевинарства, саобраћаја и инфраструктуре
Немањина 22-26; 11000 Београд; Србија
web site: www.mgsi.gov.rs
Ministry of Construction,Transport and Infrastructure
Nemanjina 22-26 Street; 11000 Belgrade; Serbia
web site: www.mgsi.gov.rs

Објекат:/Structure:
МОДЕРНИЗАЦИЈА ЖЕЛЕЗНИЧКЕ ПРУГЕ
БЕОГРАД - СУБОТИЦА - ДРЖАВНА ГРАНИЦА (КЕЛЕБИЈА)
ДЕОНИЦА НОВИ САД - СУБОТИЦА - ДРЖАВНА ГРАНИЦА (КЕЛЕБИЈА)
MODERNIZATION OF THE
BELGRADE - SUBOTICA - STATE BORDER (KELEBIJA) RAILWAY LINE
SECTION : NOVI SAD - SUBOTICA - STATE BORDER (KELEBIA)

Део пројекта:/ Part of Design:
5/6.13. ДОЈАВА ПОЖАРА И СИСТЕМИ ТЕХНИЧКЕ ЗАШТИТЕ - ЛОКАЦИЈА СУБОТИЦА
5/6.13. FIRE ALARM SYSTEM AND SYSTEMS OF TECHNICAL PROTECTION - LOCATION SUBOTICA

Цртеж:/ Drawing:
Зграда за СС и ТК - основа приземља - АДП
Building for SS and TT - base of the ground floor - AFD

Размера: Scale: 1:50

Фаза пројекта: Design phase:	Датум: Date:	Цртеж бр. / Drawing No.
ПЗИ/DFC	**12.2021.**	2020-250-ЕЛЕ-5/6.13-Ц19

ОСНОВА СПРАТА - НОВОПРОЈЕКТОВАНО СТАЊЕ FIRST FLOOR PLAN - NEWLY DESIGNED STATE

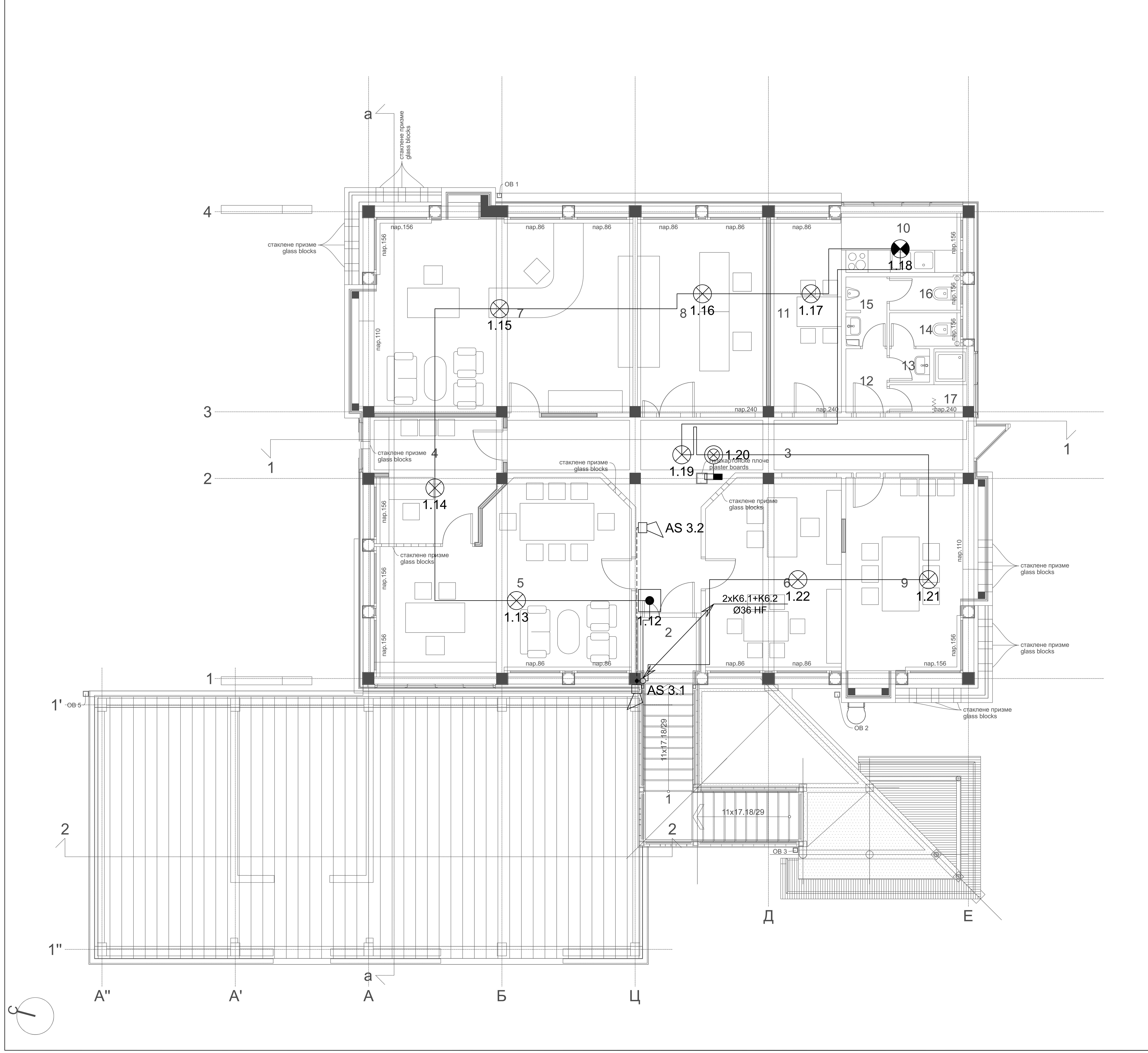

Легенда :

- Детектор пламена
- Ручни јављач
- Сирена за унутрашњу монтажу
- Сирена за спољашњу монтажу
- Термички/термодиференцијални детектор
- Оптички детектор
- Оптички детектор са паралелним индикатором
- TX / RX — Беем детектор - Пријемник и предајник
- Рефлектор - призма
- CON — Модул за прихват конвенционалних елемената
- 230V / 50Hz — Пожарна централа
- Паралелни табло
- 230V/50Hz — Подцентрала за гашење
- Конвенционални детектор
- Боца са гасом са електровентилом
- A.G.1 — Тастер за активирање гашења
- B.G.1 — Тастер за блокаду гашења
- Сирена - активирање гашења
- ГАС — Упозоравајући пано
- M — Input модул
- MK — Магнетни модул за детекцију затворености врата

K6.1	J-H(St)H 2x2x0,8mm
K6.2	NHXHX FE180/E30 3x1,5mm²
K6.3	NHXHX FE180/E90 3x1,5mm²
K6.4	NHXHX FE180/E90 3x1,5mm²
K6.5	JE-H(St)H FE180/E90 5x2x0,8mm
K6.6	JE-H(St)H FE180/E90 2x2x0,8mm
K6.7	TK 59 M 5x4x0,8mm
K6.8	PP00 3x1,5mm²

Број просторије Room number	Намена просторије Room purpose	Површина П (m²) Area P (m²)	Обим О (m) Perimeter O (m)	Висина h (m) Height h (m)	Обрада Treatment: Под Floor	Зид Wall	Плафон Ceiling
1	Степениште Staircase	9.36	16.82	2.50	керамичке плочице ceramic tiles	лексан lexan	лексан lexan
2	Улаз Entrance	2.64	6.60	од 2.40 до 3.77	керамичке плочице ceramic tiles	полудисп. боја semi-disper. paint	спуштени плафон suspended ceiling
3	Комуникација Communication	0.00	35.93	4.00	керамичке плочице ceramic tiles	полудисп. боја semi-disper. paint	лексан lexan
4	Секретарица Secretary	11.21	14.73	од 2.40 до 3.77	паркет parquet	полудисп. боја semi-disper. paint	спуштени плафон suspended ceiling
5	Шеф станице Stationmaster's office	31.60	24.12	од 2.40 до 3.77	паркет parquet	полудисп. боја semi-disper. paint	спуштени плафон suspended ceiling
6	Помоћник шефа станице Assistant stationmaster's office	19.29	18.20	од 2.40 до 3.88	паркет parquet	полудисп. боја semi-disper. paint	спуштени плафон suspended ceiling
7	Унутрашњи отправник Internal dispatcher's office	40.46	26.75	од 2.40 до 3.77	ПВЦ PVC	полудисп. боја semi-disper. paint	спуштени плафон suspended ceiling
8	СС сервер SS server	18.70	17.74	од 2.40 до 3.77	ПВЦ PVC	керамичке плочице h=2.40m ceramic tiles h=2.40m	спуштени плафон suspended ceiling
9	Маневристи Shunting staff office	20.07	18.52	од 2.40 до 3.77	ПВЦ PVC	полудисп. боја semi-disper. paint	спуштени плафон suspended ceiling
10	Чајна кухиња Kitchenette	5.34	9.98	од 2.40 до 3.77	керамичке плочице ceramic tiles	полудисп. боја semi-disper. paint	спуштени плафон suspended ceiling
11	Трпезарија Dining room	9.95	14.26	од 2.40 до 3.77	паркет parquet	полудисп. боја semi-disper. paint	спуштени плафон suspended ceiling
12	Предпростор Anteroom	1.92	5.68	од 2.40 до 3.77	керамичке плочице ceramic tiles	керамичке плочице h=2.40m ceramic tiles h=2.40m	спуштени плафон suspended ceiling
13	Предпростор Anteroom	0.97	3.96	од 2.40 до 3.77	керамичке плочице ceramic tiles	керамичке плочице h=2.40m ceramic tiles h=2.40m	спуштени плафон suspended ceiling
14	Женски тоалет Woman's toilet	1.64	5.44	од 2.40 до 3.77	керамичке плочице ceramic tiles	керамичке плочице h=2.40m ceramic tiles h=2.40m	спуштени плафон suspended ceiling
15	Предпростор Anteroom	1.98	6.76	од 2.40 до 3.77	керамичке плочице ceramic tiles	керамичке плочице h=2.40m ceramic tiles h=2.40m	спуштени плафон suspended ceiling
16	Мушки тоалет Men's toilet	1.64	5.54	од 2.40 до 3.77	керамичке плочице ceramic tiles	керамичке плочице h=2.40m ceramic tiles h=2.40m	спуштени плафон suspended ceiling
17	Туш Shower	2.43	7.64	од 2.40 до 3.77	керамичке плочице ceramic tiles	керамичке плочице h=2.40m ceramic tiles h=2.40m	спуштени плафон suspended ceiling
Укупна нето површина Total net area		179.20					

Укупна нето површина спрата (m²) Total first floor net area	179.20
Укупна бруто површина спрата (m²) Total first floor gross area	241.87

Број / No.	Датум / Date	Опис / Description
03		
02		
01		

Ревизиони блок /Revision block:

САОБРАЋАЈНИ ИНСТИТУТ ЦИП, д.о.о.
INSTITUTE OF TRANSPORTATION CIP ltd
Немањина 6; 11000 Београд; Србија
Тел:011/3618-134; Факс:011/3618-324; web site: www.sicip.co.rs

Организациона јединица: **ЕЛЕКТРОТЕХНИКА** / Organisational unit: ELECTRICAL DEPARTMENT

Одговорни пројектант за ТТ: Responsible designer for TT:
Периша Прокопијевић, дипл.инж.ел.
лиценца број:/ licence No.: 353 4455 03
07-152-212/12

Сарадници:/ Associates:
Јелена Радовић, дипл.инж. ел.
Ана Илић, мастер инж. ел.
Александар Целетовић, мастер инж. ел.
Нада Дамњановић, инж. ел.

Унутрашња контрола:/ Internal control:
Татјана Кнежевић дипл.инж.ел.

Главни пројектант:/ Chief designer:
др Љиљана Милић Марковић, дипл. грађ. инж.

Руководилац организационе јединице: Manager of organization unit:
Татјана Кнежевић дипл.инж.ел.

Инвеститор/ Investor:
ИНФРАСТРУКТУРА ЖЕЛЕЗНИЦЕ СРБИЈЕ А.Д.
"INFRASTRUCTURE RAILWAYS OF SERBIA", JSC
Немањина 6/IV, **Београд /** Nemanjina **Street** 6/IV, Belgrade

Наручилац пројекта: / Employer:
Министарство грађевинарства, саобраћаја и инфраструктуре
Немањина 22-26; 11000 Београд; Србија
web site: www.mgsi.gov.rs
Ministry of Construction,Transport and Infrastructure
Nemanjina 22-26 Street; 11000 Belgrade; Serbia
web site: www.mgsi.gov.rs

Објекат:/Structure:
МОДЕРНИЗАЦИЈА ЖЕЛЕЗНИЧКЕ ПРУГЕ
БЕОГРАД - СУБОТИЦА - ДРЖАВНА ГРАНИЦА (КЕЛЕБИЈА)
ДЕОНИЦА НОВИ САД - СУБОТИЦА - ДРЖАВНА ГРАНИЦА (КЕЛЕБИЈА)
MODERNIZATION OF THE
BELGRADE - SUBOTICA - STATE BORDER (KELEBIJA) RAILWAY LINE
SECTION : NOVI SAD - SUBOTICA - STATE BORDER (KELEBIA)

Део пројекта:/ Part of Design:
5/6.13. ДОЈАВА ПОЖАРА И СИСТЕМИ ТЕХНИЧКЕ ЗАШТИТЕ - ЛОКАЦИЈА СУБОТИЦА
5/6.13. FIRE ALARM SYSTEM AND SYSTEMS OF TECHNICAL PROTECTION - LOCATION SUBOTICA

Цртеж:/ Drawing:
Зграда за СС и ТК - основа спрата - АДП
Building for SS and TT - base of the first floor - AFD

Размера: Scale: 1:50

Фаза пројекта: Design phase: **ПЗИ/DFC**
Датум: Date: **12.2021.**
Цртеж бр. / Drawing No. 2020-250-ЕЛЕ-5/6.13-Ц20

/BASE OF GROUND FLOOR

ОСНОВА ПРИЗЕМЉА /BASE OF GROUND FLOOR

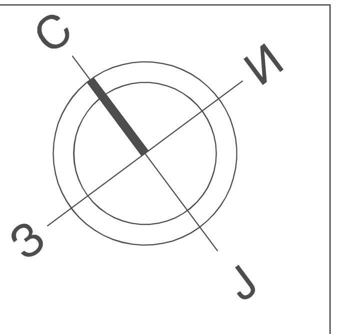

ПРОСТОРИЈЕ ЗА СРБИЈА КАРГО И ИЖС

Редни број	Намена просторије	Површина П (m²)	Обим О (m)	Обрада: Под	Обрада: Зид	Обрада: Плафон
1	ХОДНИК	10.80	16.10	гранитна керамика противклизна	полудисперзивна боја	спуштен плафон монолитни
2	ЧАЈНА КУХИЊА	6.10	9.90	керамичке плочице	керамичке плочице	спуштен плафон монолитни
3	ТОАЛЕТ	6.10	9.90	керамичке плочице	керамичке плочице	спуштен плафон монолитни влагоотпорни
4	ТЕХНИЧКА ПРОСТОРИЈА	6.05	9.90	синтетички каучук (PVC) антистатик	полудисперзивна боја	спуштен плафон монолитни
5	ХОДНИК	6.05	11.90	гранитна керамика противклизна	полудисперзивна боја	спуштен плафон монолитни
6	КАНЦЕЛАРИЈА	12.55	14.70	синтетички каучук (PVC)	полудисперзивна боја	спуштен плафон монолитни
7	КАНЦЕЛАРИЈА	12.50	14.70	синтетички каучук (PVC)	полудисперзивна боја	спуштен плафон монолитни
8	ШАЛТЕР САЛА	19.10	17.50	синтетички каучук (PVC)	полудисперзивна боја	спуштен плафон монолитни
9	ПРИЈЕМНИ ХОЛ	12.40	14.60	синтетички каучук (PVC)	полудисперзивна боја	спуштен плафон монолитни
10	ХОДНИК	3.00	7.20	синтетички каучук (PVC) /дупли под	полудисперзивна боја	спуштен плафон монолитни
11	КАНЦЕЛАРИЈА-МАНЕВРИСТИ	6.20	10.00	синтетички каучук (PVC) /дупли под	полудисперзивна боја	спуштен плафон монолитни
12	КАНЦЕЛАРИЈА-ОТПРАВНИК	12.50	14.65	синтетички каучук (PVC) антистатик /дупли под	полудисперзивна боја	спуштен плафон монолитни
13	ТЕХНИЧКА ПРОСТОРИЈА	9.00	12.65	синтетички каучук (PVC) антистатик /дупли под	полудисперзивна боја	спуштен плафон монолитни
УКУПНА ЗАТВОРЕНА ПОВРШИНА		122.35			-3%	118.70
14	УЛАЗНИ ТРЕМ	1.50	/	штампани бетон	фасада	фасада
УКУПНА НЕТО ПОВРШИНА		123.85				

SERBIA CARGO AND INFRASTRUCTURE OF SERBIA RAILWAYS PREMISES

Room number	Purpose of the room	Area (m²)	Parameter (m)	Final treatment: Floor	Final treatment: Wall	Final treatment: Ceiling
1	CORRIDOR	10.80	16.10	granit ceramic tiles slip-resistant	semi-dispersive paint	monolithic suspended ceiling
2	KITCHEN	6.10	9.90	ceramic tiles	ceramic tiles	monolithic suspended ceiling
3	TOILETTE	6.10	9.90	ceramic tiles	ceramic tiles	monolithic suspended ceiling moisture-resistant
4	TECHNICAL ROOM	6.05	9.90	caoutchouc (PVC) antistatic	semi-dispersive paint	monolithic suspended ceiling
5	CORRIDOR	6.05	11.90	granit ceramic tiles slip-resistant	semi-dispersive paint	monolithic suspended ceiling
6	OFFICE	12.55	14.70	caoutchouc (PVC)	semi-dispersive paint	monolithic suspended ceiling
7	OFFICE	12.50	14.70	caoutchouc (PVC)	semi-dispersive paint	monolithic suspended ceiling
8	COUNTER HALL	19.10	17.50	caoutchouc (PVC)	semi-dispersive paint	monolithic suspended ceiling
9	ENTRANCE HALL	12.40	14.60	caoutchouc (PVC)	semi-dispersive paint	monolithic suspended ceiling
10	CORRIDOR	3.00	7.20	caoutchouc (PVC) / falce floor	semi-dispersive paint	monolithic suspended ceiling
11	OFFICE - SHUNTING STAFF	6.20	10.00	caoutchouc (PVC) / falce floor	semi-dispersive paint	monolithic suspended ceiling
12	OFFICE - DISPATCHER	12.50	14.65	caoutchouc (PVC) antistatic/falce floor	semi-dispersive paint	monolithic suspended ceiling
13	TECHNICAL ROOM	9.00	12.65	caoutchouc (PVC) antistatic/falce floor	semi-dispersive paint	monolithic suspended ceiling
TOTAL INDOOR AREA		122.35			-3%	118.60
14	ENTRANCE PORCH	1.50	/	decorative imprinted concrete	facade	facade
TOTAL NET AREA		123.85				

ПРОСТОРИЈЕ ЗА УЦ*, МУП**, ИНСПЕКЦИЈЕ

Редни број	Намена просторије	Површина П (m²)	Обим О (m)	Обрада: Под	Обрада: Зид	Обрада: Плафон
1	ХОДНИК	17.00	25.70	гранитна керамика противклизна	полудисперзивна боја	спуштен плафон монолитни
2	ЧАЈНА КУХИЊА	6.10	9.90	керамичке плочице	керамичке плочице	спуштен плафон монолитни
3	ТОАЛЕТ	6.10	9.90	керамичке плочице	керамичке плочице	спуштен плафон монолитни влагоотпорни
4	ТЕХНИЧКА ПРОСТОРИЈА	6.05	9.90	синтетички каучук (PVC) антистатик	полудисперзивна боја	спуштен плафон монолитни
5	САЛА ЗА САСТАНКЕ	12.55	14.70	синтетички каучук (PVC)	полудисперзивна боја	спуштен плафон монолитни
6	КАНЦЕЛАРИЈА ИНСПЕКЦИЈА	12.50	14.70	синтетички каучук (PVC)	полудисперзивна боја	спуштен плафон монолитни
7	ХОДНИК	6.05	11.90	гранитна керамика противклизна	полудисперзивна боја	спуштен плафон монолитни
8	КАНЦЕЛАРИЈА ЦАРИНЕ	12.55	14.70	синтетички каучук (PVC)	полудисперзивна боја	спуштен плафон монолитни
9	КАНЦЕЛАРИЈА ЦАРИНЕ	12.55	14.70	синтетички каучук (PVC)	полудисперзивна боја	спуштен плафон монолитни
10	ШАЛТЕР САЛА ЦАРИНЕ	19.10	17.50	синтетички каучук (PVC)	полудисперзивна боја	спуштен плафон монолитни
11	ПРИЈЕМНИ ХОЛ ЦАРИНЕ	12.40	14.60	синтетички каучук (PVC)	полудисперзивна боја	спуштен плафон монолитни
12	КАНЦЕЛАРИЈА МУП-а дежурна служба	19.20	17.55	синтетички каучук (PVC)	полудисперзивна боја	спуштен плафон монолитни
13	КАНЦЕЛАРИЈА МУП-а пријем странака	12.50	14.65	синтетички каучук (PVC)	полудисперзивна боја	спуштен плафон монолитни
УКУПНА ЗАТВОРЕНА ПОВРШИНА		154.65			-3%	150.00
14	УЛАЗНИ ТРЕМ	1.50	/	штампани бетон	фасада	фасада
УКУПНА НЕТО ПОВРШИНА		156.15				

*УЦ - Управа царине

CA*, MIA** AND BORDER INSPECTION PREMISES

Room number	Purpose of the room	Area (m²)	Parameter (m)	Final treatment: Floor	Final treatment: Wall	Final treatment: Ceiling
1	CORRIDOR	17.00	25.70	granit ceramic tiles slip-resistant	semi-dispersive paint	monolithic suspended ceiling
2	KITCHEN	6.10	9.90	ceramic tiles	ceramic tiles	monolithic suspended ceiling
3	TOILETTE	6.10	9.90	ceramic tiles	ceramic tiles	monolithic suspended ceiling moisture-resistant
4	TECHNICAL ROOM	6.05	9.90	caoutchouc (PVC) antistatic	semi-dispersive paint	monolithic suspended ceiling
5	MEETING ROOM	12.55	14.70	caoutchouc (PVC)	semi-dispersive paint	monolithic suspended ceiling
6	INSPECTION OFFICE	12.50	14.70	caoutchouc (PVC)	semi-dispersive paint	monolithic suspended ceiling
7	CORRIDOR	6.05	11.90	granit ceramic tiles slip-resistant	semi-dispersive paint	monolithic suspended ceiling
8	CUSTOMS OFFICE	12.55	14.70	caoutchouc (PVC)	semi-dispersive paint	monolithic suspended ceiling
9	CUSTOMS OFFICE	12.55	14.70	caoutchouc (PVC)	semi-dispersive paint	monolithic suspended ceiling
10	CUSTOMS COUNTER HALL	19.10	17.50	granit ceramic tiles slip-resistant	semi-dispersive paint	monolithic suspended ceiling
11	CUSTOMS ENTRANCE HALL	12.40	14.60	caoutchouc (PVC)	semi-dispersive paint	monolithic suspended ceiling
12	MIA's OFFICE staff on duty	19.20	17.55	caoutchouc (PVC)	semi-dispersive paint	monolithic suspended ceiling
13	MIA's OFFICE reception for clients	12.50	14.65	caoutchouc (PVC)	semi-dispersive paint	monolithic suspended ceiling
TOTAL INDOOR AREA		154.65			-3%	150.00
14	ENTRANCE PORCH	1.50	/	decorative imprinted concrete	facade	facade
TOTAL NET AREA		156.15				

*CA - Customs administration

Број / No.	Датум / Date	Опис / Description
03		
02		
01	02.08.2022	Додата нумерација камера и утичница за камере Add numbering of cameras and sockets for cameras

Ревизиони блок /Revision block:

САОБРАЋАЈНИ ИНСТИТУТ ЦИП, д.о.о.
INSTITUTE OF TRANSPORTATION CIP ltd
Немањина 6; 11000 Београд; Србија
Тел:011/3618-134; Факс:011/3618-324; web site: www.sicip.co.rs

Организациона јединица: **ЕЛЕКТРОТЕХНИКА** / Organizational unit: ELECTRICAL DEPARTMENT

Одговорни пројектант за ТТ:
Responsible designer for TT:
Периша Прокопијевић, дипл.инж.ел.
лиценца број:/ licence No.: 353 4455 03
07-152-212/12

Инвеститор/ Investor:
ИНФРАСТРУКТУРА ЖЕЛЕЗНИЦЕ СРБИЈЕ А.Д.
"INFRASTRUCTURE RAILWAYS OF SERBIA", JSC
Немањина 6/IV, **Београд /** Nemanjina **Street** 6/IV, Belgrade

Наручилац пројекта: / Employer:
中国铁路国际有限公司 CHINA RAILWAY International Co., Ltd.
China Railway International Corporation Ltd. (CRIC)
No.10 Fuxing Road,Haidian District,Beijing
P.R China, 100844

CHINA COMMUNICATIONS CONSTRUCTION COMPANY LIMITED
China Communication Construction Company Ltd. (CCCC)
No.85 Deshengmenwai Street,Xicheng District,Beijing
P.R China, 100088

Сарадници:/ Associates:
Александар Целетовић, мастер инж. ел.
Нада Дамњановић, инж. ел.

Објекат:/Structure:
ПРУГА БЕОГРАД - СУБОТИЦА - ДРЖАВНА ГРАНИЦА (КЕЛЕБИЈА)
ДЕОНИЦА ПРУГЕ НОВИ САД - СУБОТИЦА - ДРЖАВНА ГРАНИЦА (КЕЛЕБИЈА)
BELGRADE - SUBOTICA - STATE BORDER (KELEBIJA) RAILWAY LINE
SECTION : NOVI SAD - SUBOTICA - STATE BORDER (KELEBIA)

Део пројекта:/ Part of Design:
5/6.13. ДОЈАВА ПОЖАРА И СИСТЕМИ ТЕХНИЧКЕ ЗАШТИТЕ - ЛОКАЦИЈА СУБОТИЦА
5/6.13. FIRE ALARM SYSTEM AND SYSTEMS OF TECHNICAL PROTECTION - LOCATION SUBOTICA

Унутрашња контрола:/ Internal control:
Татјана Кнежевић дипл.инж.ел.

Главни пројектант:/ Chief designer:
др Љиљана Милић Марковић, дипл. грађ. инж.

Руководилац организационе јединице:
Manager of organization unit:
Татјана Кнежевић дипл.инж.ел.

Цртеж:/ Drawing:
Суботица теретна - основа приземља - систем видео надзора, контрола приступа, детекција провале
Subotica freight railway station - base of the ground floor - video surveillance system, access control, intrusion detection

Размера: Scale: 1:50

Фаза пројекта: Design phase: ПЗИ / DFC
Датум: Date: **12/2021.**
Цртеж бр. / Drawing No. 2020-250-ЕЛЕ-5/6.13-Ц21

ОСНОВА ПРИЗЕМЉА /BASE OF GROUND FLOOR

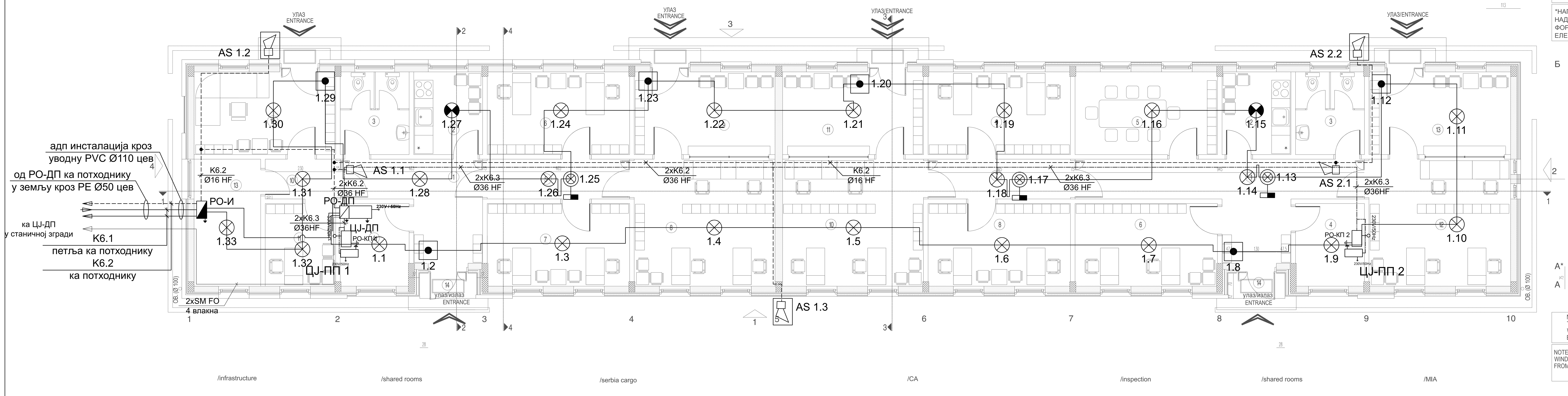

*НАПОМЕНА
ВИСИНА ПАРАПЕТНОГ ЗИДА ДАТА ЈЕ СА ПОДПРОЗОРНОМ ДАСКОМ

*НАПОМЕНА
НАДПРОЗОРНЕ ГРЕДЕ СЕ ФОРМИРАЈУ ОД YTONG ЕЛЕМЕНАТА

NOTE
THE HEIGHT OF THE PARAPET WALL IS GIVEN WITH THE WINDOW BOARD

NOTE
WINDOW LINTEL BEAMS ARE FORMED FROM "YTONG" ELEMENTS

K6.1	J-H(St)H 2x2x0,8mm
K6.2	NHXHX FE180/E30 3x1,5mm²
K6.3	NHXHX FE180/E90 3x1,5mm²
K6.4	NHXHX FE180/E90 3x1,5mm²
K6.5	JE-H(St)H FE180/E90 5x2x0,8mm
K6.6	JE-H(St)H FE180/E90 2x2x0,8mm
K6.7	TK 59 M 5x4x0,8mm
K6.8	PP00 3x1,5mm²

Један кабл система се води кроз цев Ø16, а два или више кроз цев Ø36.
One cable is laid in one Ø16 pipe, two or more in Ø35 pipe.

ПРОСТОРИЈЕ ЗА СРБИЈА КАРГО И ИЖС

Редни број	Намена просторије	Површина П (m²)	Обим О (m)	Обрада		
				Под	Зид	Плафон
1	ХОДНИК	10.80	16.10	гранитна керамика противклизна	полудисперзивна боја	спуштен плафон монолитни
2	ЧАЈНА КУХИЊА	6.10	9.90	керамичке плочице	керамичке плочице	спуштен плафон монолитни
3	ТОАЛЕТ	6.10	9.90	керамичке плочице	керамичке плочице	спуштен плафон монолитни влагоотпорни
4	ТЕХНИЧКА ПРОСТОРИЈА	6.05	9.90	синтетички каучук (PVC) антистатик	полудисперзивна боја	спуштен плафон монолитни
5	ХОДНИК	6.05	11.90	гранитна керамика противклизна	полудисперзивна боја	спуштен плафон монолитни
6	КАНЦЕЛАРИЈА	12.55	14.70	синтетички каучук (PVC)	полудисперзивна боја	спуштен плафон монолитни
7	КАНЦЕЛАРИЈА	12.50	14.70	синтетички каучук (PVC)	полудисперзивна боја	спуштен плафон монолитни
8	ШАЛТЕР САЛА	19.10	17.50	синтетички каучук (PVC)	полудисперзивна боја	спуштен плафон монолитни
9	ПРИЈЕМНИ ХОЛ	12.40	14.60	синтетички каучук (PVC)	полудисперзивна боја	спуштен плафон монолитни
10	ХОДНИК	3.00	7.20	синтетички каучук (PVC) /дупли под	полудисперзивна боја	спуштен плафон монолитни
11	КАНЦЕЛАРИЈА-МАНЕВРИСТИ	6.20	10.00	синтетички каучук (PVC) /дупли под	полудисперзивна боја	спуштен плафон монолитни
12	КАНЦЕЛАРИЈА-ОТПРАВНИК	12.50	14.65	синтетички каучук (PVC) антистатик /дупли под	полудисперзивна боја	спуштен плафон монолитни
13	ТЕХНИЧКА ПРОСТОРИЈА	9.00	12.65	синтетички каучук (PVC) антистатик /дупли под	полудисперзивна боја	спуштен плафон монолитни
УКУПНА ЗАТВОРЕНА ПОВРШИНА		122.35			-3%	118.70
14	УЛАЗНИ ТРЕМ	1.50	/	штампани бетон	фасада	фасада
УКУПНА НЕТО ПОВРШИНА		123.85				

ПРОСТОРИЈЕ ЗА УЦ*, МУП**, ИНСПЕКЦИЈЕ

Редни број	Намена просторије	Површина П (m²)	Обим О (m)	Обрада		
				Под	Зид	Плафон
1	ХОДНИК	17.00	25.70	гранитна керамика противклизна	полудисперзивна боја	спуштен плафон монолитни
2	ЧАЈНА КУХИЊА	6.10	9.90	керамичке плочице	керамичке плочице	спуштен плафон монолитни
3	ТОАЛЕТ	6.10	9.90	керамичке плочице	керамичке плочице	спуштен плафон монолитни влагоотпорни
4	ТЕХНИЧКА ПРОСТОРИЈА	6.05	9.90	синтетички каучук (PVC) антистатик	полудисперзивна боја	спуштен плафон монолитни
5	САЛА ЗА САСТАНКЕ	12.55	14.70	синтетички каучук (PVC)	полудисперзивна боја	спуштен плафон монолитни
6	КАНЦЕЛАРИЈА ИНСПЕКЦИЈА	12.50	14.70	синтетички каучук (PVC)	полудисперзивна боја	спуштен плафон монолитни
7	ХОДНИК	6.05	11.90	гранитна керамика противклизна	полудисперзивна боја	спуштен плафон монолитни
8	КАНЦЕЛАРИЈА ЦАРИНЕ	12.55	14.70	синтетички каучук (PVC)	полудисперзивна боја	спуштен плафон монолитни
9	КАНЦЕЛАРИЈА ЦАРИНЕ	12.55	14.70	синтетички каучук (PVC)	полудисперзивна боја	спуштен плафон монолитни
10	ШАЛТЕР САЛА ЦАРИНЕ	19.10	17.50	синтетички каучук (PVC)	полудисперзивна боја	спуштен плафон монолитни
11	ПРИЈЕМНИ ХОЛ ЦАРИНЕ	12.40	14.60	синтетички каучук (PVC)	полудисперзивна боја	спуштен плафон монолитни
12	КАНЦЕЛАРИЈА МУП-а дежурна служба	19.20	17.55	синтетички каучук (PVC)	полудисперзивна боја	спуштен плафон монолитни
13	КАНЦЕЛАРИЈА МУП-а пријем странака	12.50	14.65	синтетички каучук (PVC)	полудисперзивна боја	спуштен плафон монолитни
УКУПНА ЗАТВОРЕНА ПОВРШИНА		154.65			-3%	150.00
14	УЛАЗНИ ТРЕМ	1.50	/	штампани бетон	фасада	фасада
УКУПНА НЕТО ПОВРШИНА		156.15				

*УЦ - Управа царине
**МУП - Министарство унутрашњих послова

SERBIA CARGO AND INFRASTRUCTURE OF SERBIA RAILWAYS PREMISES

Room number	Purpose of the room	Area (m²)	Parameter (m)	Final treatment		
				Floor	Wall	Ceiling
1	CORRIDOR	10.80	16.10	granit ceramic tiles slip-resistant	semi-dispersive paint	monolithic suspended ceiling
2	KITCHEN	6.10	9.90	ceramic tiles	ceramic tiles	monolithic suspended ceiling
3	TOILETTE	6.10	9.90	ceramic tiles	ceramic tiles	monolithic suspended ceiling moisture-resistant
4	TECHNICAL ROOM	6.05	9.90	caoutchouc (PVC) antistatic	semi-dispersive paint	monolithic suspended ceiling
5	CORRIDOR	6.05	11.90	granit ceramic tiles slip-resistant	semi-dispersive paint	monolithic suspended ceiling
6	OFFICE	12.55	14.70	caoutchouc (PVC)	semi-dispersive paint	monolithic suspended ceiling
7	OFFICE	12.50	14.70	caoutchouc (PVC)	semi-dispersive paint	monolithic suspended ceiling
8	COUNTER HALL	19.10	17.50	caoutchouc (PVC)	semi-dispersive paint	monolithic suspended ceiling
9	ENTRANCE HALL	12.40	14.60	caoutchouc (PVC)	semi-dispersive paint	monolithic suspended ceiling
10	CORRIDOR	3.00	7.20	caoutchouc (PVC) / falce floor	semi-dispersive paint	monolithic suspended ceiling
11	OFFICE - SHUNTING STAFF	6.20	10.00	caoutchouc (PVC) / falce floor	semi-dispersive paint	monolithic suspended ceiling
12	OFFICE - DISPATCHER	12.50	14.65	caoutchouc (PVC) antistatic/falce floor	semi-dispersive paint	monolithic suspended ceiling
13	TECHNICAL ROOM	9.00	12.65	caoutchouc (PVC) antistatic/falce floor	semi-dispersive paint	monolithic suspended ceiling
TOTAL INDOOR AREA		122.35			-3%	118.60
14	ENTRANCE PORCH	1.50	/	decorative imprinted concrete	facade	facade
TOTAL NET AREA		123.85				

CA*, MIA** AND BORDER INSPECTION PREMISES

Room number	Purpose of the room	Area (m²)	Parameter (m)	Final treatment		
				Floor	Wall	Ceiling
1	CORRIDOR	17.00	25.70	granit ceramic tiles slip-resistant	semi-dispersive paint	monolithic suspended ceiling
2	KITCHEN	6.10	9.90	ceramic tiles	ceramic tiles	monolithic suspended ceiling
3	TOILETTE	6.10	9.90	ceramic tiles	ceramic tiles	monolithic suspended ceiling moisture-resistant
4	TECHNICAL ROOM	6.05	9.90	caoutchouc (PVC) antistatic	semi-dispersive paint	monolithic suspended ceiling
5	MEETING ROOM	12.55	14.70	caoutchouc (PVC)	semi-dispersive paint	monolithic suspended ceiling
6	INSPECTION OFFICE	12.50	14.70	caoutchouc (PVC)	semi-dispersive paint	monolithic suspended ceiling
7	CORRIDOR	6.05	11.90	granit ceramic tiles slip-resistant	semi-dispersive paint	monolithic suspended ceiling
8	CUSTOMS OFFICE	12.55	14.70	caoutchouc (PVC)	semi-dispersive paint	monolithic suspended ceiling
9	CUSTOMS OFFICE	12.55	14.70	caoutchouc (PVC)	semi-dispersive paint	monolithic suspended ceiling
10	CUSTOMS COUNTER HALL	19.10	17.50	granit ceramic tiles slip-resistant	semi-dispersive paint	monolithic suspended ceiling
11	CUSTOMS ENTRANCE HALL	12.40	14.60	caoutchouc (PVC)	semi-dispersive paint	monolithic suspended ceiling
12	MIA's OFFICE staff on duty	19.20	17.55	caoutchouc (PVC)	semi-dispersive paint	monolithic suspended ceiling
13	MIA's OFFICE reception for clients	12.50	14.65	caoutchouc (PVC)	semi-dispersive paint	monolithic suspended ceiling
TOTAL INDOOR AREA		154.65			-3%	150.00
14	ENTRANCE PORCH	1.50	/	decorative imprinted concrete	facade	facade
TOTAL NET AREA		156.15				

*CA - Customs administration
**MIA - Ministry of internal affairs

Број / No.	Датум / Date	Опис / Description
03		
02		
01		

Ревизиони блок /Revision block:

САОБРАЋАЈНИ ИНСТИТУТ ЦИП, д.о.о.
INSTITUTE OF TRANSPORTATION CIP ltd
Немањина 6; 11000 Београд; Србија
Тел:011/3618-134; Факс:011/3618-324; web site: www.sicip.co.rs

Организациона јединица: **ЕЛЕКТРОТЕХНИКА** / Organisational unit: ELECTRICAL DEPARTMENT

Одговорни пројектант за ТТ:
Responsible designer for TT:
Периша Прокопијевић, дипл.инж.ел.
лиценца број: / licence No.: 353 4455 03
07-152-212/12

Сарадници:/ Associates:
Јелена Радовић, дипл.инж. ел.
Ана Илић, мастер инж. ел.
Александар Целетовић, мастер инж. ел.
Нада Дамњановић, инж. ел.

Унутрашња контрола:/ Internal control:
Татјана Кнежевић дипл.инж.ел.

Главни пројектант:/ Chief designer:
др Љиљана Милић Марковић, дипл. грађ. инж.

Руководилац организационе јединице:
Manager of organization unit:
Татјана Кнежевић дипл.инж.ел.

Инвеститор/ Investor:
ИНФРАСТРУКТУРА ЖЕЛЕЗНИЦЕ СРБИЈЕ А.Д.
"INFRASTRUCTURE RAILWAYS OF SERBIA", JSC
Немањина 6/IV, **Београд /** Nemanjina **Street** 6/IV, Belgrade

Наручилац пројекта: / Employer:
Министарство грађевинарства, саобраћаја и инфраструктуре
Немањина 22-26; 11000 Београд; Србија
web site: www.mgsi.gov.rs
Ministry of Construction,Transport and Infrastructure
Nemanjina 22-26 Street; 11000 Belgrade; Serbia
web site: www.mgsi.gov.rs

Објекат: /Structure:
МОДЕРНИЗАЦИЈА ЖЕЛЕЗНИЧКЕ ПРУГЕ
БЕОГРАД - СУБОТИЦА - ДРЖАВНА ГРАНИЦА (КЕЛЕБИЈА)
ДЕОНИЦА НОВИ САД - СУБОТИЦА - ДРЖАВНА ГРАНИЦА (КЕЛЕБИЈА)
MODERNIZATION OF THE
BELGRADE - SUBOTICA - STATE BORDER (KELEBIJA) RAILWAY LINE
SECTION : NOVI SAD - SUBOTICA - STATE BORDER (KELEBIA)

Део пројекта:/ Part of Design:
5/6.13. ДОЈАВА ПОЖАРА И СИСТЕМИ ТЕХНИЧКЕ ЗАШТИТЕ - ЛОКАЦИЈА СУБОТИЦА
5/6.13. FIRE ALARM SYSTEM AND SYSTEMS OF TECHNICAL PROTECTION - LOCATION SUBOTICA

Цртеж:/ Drawing:
Суботица теретна - основа приземља - АДП
Subotica freight railway station - base of the ground floor - AFD

Размера: Scale: 1:50

Фаза пројекта: Design phase: ПЗИ/DFC
Датум: Date: 12.2021.
Цртеж бр. / Drawing No. 2020-250-ЕЛЕ-5/6.13-Ц22

ПОТХОДНИК СУБОТИЦА ТЕРЕТНА

РЕД. БР.	НАМЕНА ПРОСТОРИЈЕ	P (m²)	ОБРАДА		
			ПОД	ЗИД	ПЛАФОН
1	Потходник	268.75	штампани бетон	штампани бетон	премаз за бетон
2	Степениште 1	19.05	штампани бетон	штампани бетон	/
3	Степениште 2	19.65	штампани бетон	штампани бетон	/
4	Степениште 3	19.65	штампани бетон	штампани бетон	/
	УКУПНО	327.10 m²			

БРГП	412.70 m²

SUBWAY

number of rooms	PURPOSE ROOMS	Area (m²)	FINAL TREATMENT		
			FLOOR	WALL	CEILING
1	Subway	268.75	stamped concrete	stamped concrete	color for concrete
2	Stairs 1	19.05	stamped concrete	stamped concrete	/
3	Stairs 2	19.65	stamped concrete	stamped concrete	/
4	Stairs 3	19.65	stamped concrete	stamped concrete	/
	TOTAL NET AREA	327.10 m²			

GROSS AREA	412.70 m²

Број / No.	Датум / Date	Опис / Description
03		
02		
01	02.08.2022	Додата нумерација камера и утичница за камере Add numbering of cameras and sockets for cameras

Ревизиони блок /Revision block:

САОБРАЋАЈНИ ИНСТИТУТ ЦИП, д.о.о.
INSTITUTE OF TRANSPORTATION CIP ltd
Немањина 6; 11000 Београд; Србија
Тел:011/3618-134; Факс:011/3618-324; web site: www.sicip.co.rs

Организациона јединица: **ЕЛЕКТРОТЕХНИКА** / Organisational unit: ELECTRICAL DEPARTMENT

Одговорни пројектант за ТТ:
Responsible designer for TT:
Periша Прокопијевић, **дипл.инж.ел.**
лиценца број:/ licence No.: 353 4455 03
07-152-212/12

Сарадници:/ Associates:
Јелена Радовић, дипл.инж. ел.
Ана Илић, мастер инж. ел.
Александар Џелетовић, мастер инж. ел.
Нада Дамњановић, инж. ел.

Унутрашња контрола:/ Internal control:
Татјана Кнежевић дипл.инж.ел.

Главни пројектант:/ Chief designer:
др Љиљана Милић Марковић, дипл. грађ. инж.

Руководилац организационе јединице:
Manager of organization unit:
Татјана Кнежевић дипл.инж.ел.

Инвеститор/ Investor:
ИНФРАСТРУКТУРА ЖЕЛЕЗНИЦЕ СРБИЈЕ А.Д
"INFRASTRUCTURE RAILWAYS OF SERBIA", JSC
Немањина 6/IV, **Београд /** Nemanjina **Street** 6/IV, Belgrade

Наручилац пројекта: / Employer:
Министарство грађевинарства, саобраћаја и инфраструктуре
Немањина 22-26; 11000 Београд; Србија
web site: www.mgsi.gov.rs
Ministry of Construction,Transport and Infrastructure
Nemanjina 22-26 Street; 11000 Belgrade; Serbia
web site: www.mgsi.gov.rs

Објекат:/Structure:
МОДЕРНИЗАЦИЈА ЖЕЛЕЗНИЧКЕ ПРУГЕ
БЕОГРАД - СУБОТИЦА - ДРЖАВНА ГРАНИЦА (КЕЛЕБИЈА)
ДЕОНИЦА НОВИ САД - СУБОТИЦА - ДРЖАВНА ГРАНИЦА (КЕЛЕБИЈА)
MODERNIZATION OF THE
BELGRADE - SUBOTICA - STATE BORDER (KELEBIJA) RAILWAY LINE
SECTION : NOVI SAD - SUBOTICA - STATE BORDER (KELEBIA)

Део пројекта:/ Part of Design:
5/6.13. ДОЈАВА ПОЖАРА И СИСТЕМИ ТЕХНИЧКЕ ЗАШТИТЕ - ЛОКАЦИЈА СУБОТИЦА
5/6.13. FIRE ALARM SYSTEM AND SYSTEMS OF TECHNICAL PROTECTION - LOCATION SUBOTICA

Цртеж:/ Drawing:
Суботица теретна - основа потходника - систем видео надзора
Subotica freight railway station - base of the underpass - video surveillance system

Размера: Scale: 1:50

Фаза пројекта: Design phase: ПЗИ/D**FC**
Датум: Date: 12.2021.
Цртеж бр. / Drawing No. 2020-250-ЕЛЕ-5/6.13-Ц23

ПОТХОДНИК СУБОТИЦА ТЕРЕТНА					
РЕД. БР.	НАМЕНА ПРОСТОРИЈЕ	P (m²)	ОБРАДА		
			ПОД	ЗИД	ПЛАФОН
1	Потходник	268.75	штампани бетон	штампани бетон	премаз за бетон
2	Степениште 1	19.05	штампани бетон	штампани бетон	/
3	Степениште 2	19.65	штампани бетон	штампани бетон	/
4	Степениште 3	19.65	штампани бетон	штампани бетон	/
	УКУПНО	327.10 m²			
	БРГП	412.70 m²			

SUBWAY					
number of rooms	PURPOSE ROOMS	Area (m²)	FINAL TREATMENT		
			FLOOR	WALL	CEILING
1	Subway	268.75	stamped concrete	stamped concrete	color for concrete
2	Stairs 1	19.05	stamped concrete	stamped concrete	/
3	Stairs 2	19.65	stamped concrete	stamped concrete	/
4	Stairs 3	19.65	stamped concrete	stamped concrete	/
	TOTAL NET AREA	327.10 m²			
	GROSS AREA	412.70 m²			

К6.1	J-H(St)H 2x2x0,8mm
К6.2	NHXHX FE180/E30 3x1,5mm²
К6.3	NHXHX FE180/E90 3x1,5mm²
К6.4	NHXHX FE180/E90 3x1,5mm²
К6.5	JE-H(St)H FE180/E90 5x2x0,8mm
К6.6	JE-H(St)H FE180/E90 2x2x0,8mm
К6.7	TK 59 M 5x4x0,8mm
К6.8	PP00 3x1,5mm²

Један кабл система се води кроз цев Ø16, а два или више кроз цев Ø36.
One cable is laid in one Ø16 pipe, two or more in Ø35 pipe.

Број / No.	Датум / Date	Опис / Description
03		
02		
01		

Ревизиони блок /Revision block:

САОБРАЋАЈНИ ИНСТИТУТ ЦИП, д.о.о.
INSTITUTE OF TRANSPORTATION CIP ltd
Немањина 6; 11000 Београд; Србија
Тел:011/3618-134; Факс:011/3618-324; web site: www.sicip.co.rs

Организациона јединица: **ЕЛЕКТРОТЕХНИКА** / Organisational unit: ELECTRICAL DEPARTMENT

Одговорни пројектант за ТТ: Responsible designer for TT:
Периша Прокопијевић, дипл.инж.ел.
лиценца број:/ licence No.: 353 4455 03
07-152-212/12

Сарадници:/ Associates:
Јелена Радовић, дипл.инж. ел.
Ана Илић, мастер инж. ел.
Александар Џелетовић, мастер инж. ел.
Нада Дамњановић, инж. ел.

Унутрашња контрола:/ Internal control:
Татјана Кнежевић дипл.инж.ел.

Главни пројектант:/ Chief designer:
др Љиљана Милић Марковић, дипл. грађ. инж.

Руководилац организационе јединице: Manager of organization unit:
Татјана Кнежевић дипл.инж.ел.

Инвеститор/ Investor:
ИНФРАСТРУКТУРА ЖЕЛЕЗНИЦЕ СРБИЈЕ А.Д
"INFRASTRUCTURE RAILWAYS OF SERBIA", JSC
Немањина 6/IV, **Београд /** Nemanjina **Street** 6/IV, Belgrade

Наручилац пројекта: / Employer:
Министарство грађевинарства, саобраћаја и инфраструктуре
Немањина 22-26; 11000 Београд; Србија
web site: www.mgsi.gov.rs
Ministry of Construction,Transport and Infrastructure
Nemanjina 22-26 Street; 11000 Belgrade; Serbia
web site: www.mgsi.gov.rs

Објекат:/Structure:
МОДЕРНИЗАЦИЈА ЖЕЛЕЗНИЧКЕ ПРУГЕ
БЕОГРАД - СУБОТИЦА - ДРЖАВНА ГРАНИЦА (КЕЛЕБИЈА)
ДЕОНИЦА НОВИ САД - СУБОТИЦА - ДРЖАВНА ГРАНИЦА (КЕЛЕБИЈА)
MODERNIZATION OF THE
BELGRADE - SUBOTICA - STATE BORDER (KELEBIJA) RAILWAY LINE
SECTION : NOVI SAD - SUBOTICA - STATE BORDER (KELEBIA)

Део пројекта:/ Part of Design:
5/6.13. ДОЈАВА ПОЖАРА И СИСТЕМИ ТЕХНИЧКЕ ЗАШТИТЕ - ЛОКАЦИЈА СУБОТИЦА
5/6.13. FIRE ALARM SYSTEM AND SYSTEMS OF TECHNICAL PROTECTION - LOCATION SUBOTICA

Цртеж:/ Drawing:
Суботица теретна - основа потходника - АДП
Subotica freight railway station - base of the underpass - AFD

Размера: Scale: 1:50

Фаза пројекта: Design phase: ПЗИ/DFC
Датум: Date: 12.2021.
Цртеж бр. / Drawing No. 2020-250-ЕЛЕ-5/6.13-Ц24

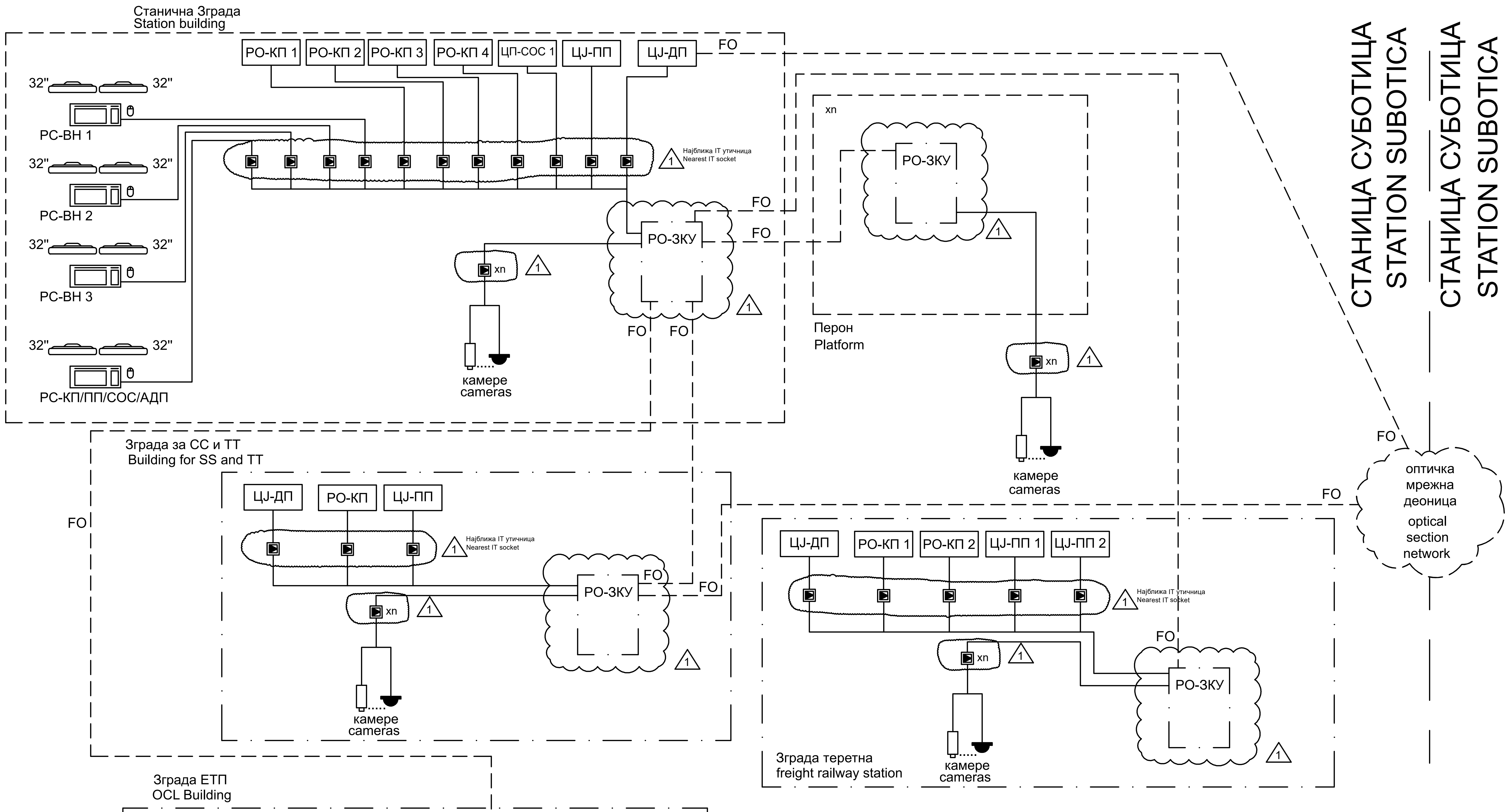

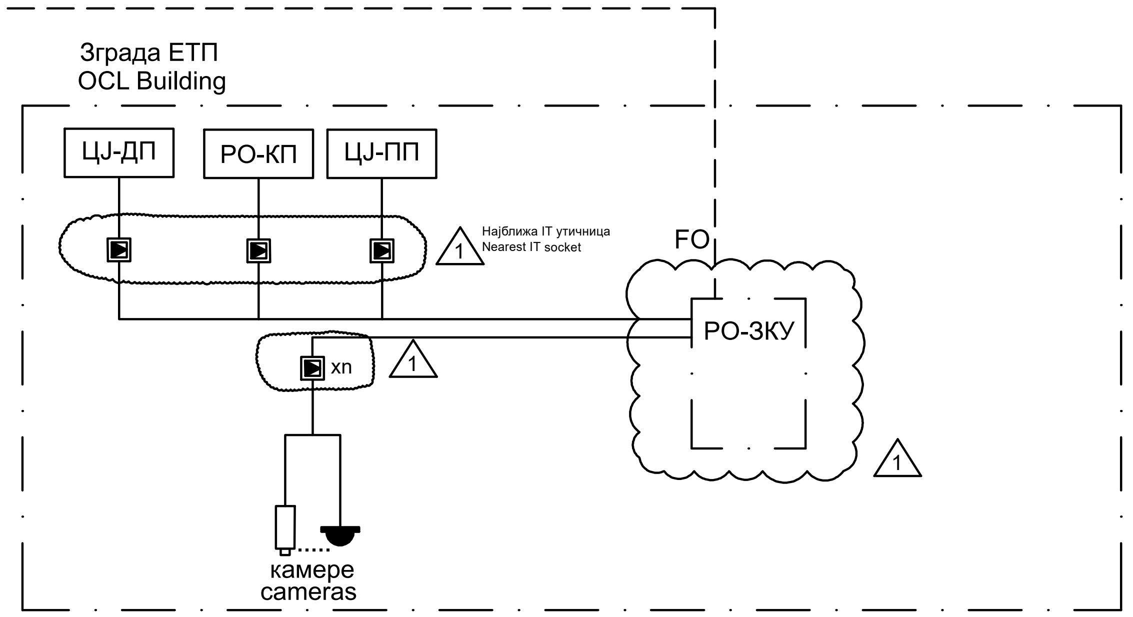

— — — — — предмет других делова техничке документације

Напомена: Овом техничком документацијом обрађени су систем видео обезбеђења, систем контроле приступа, систем детекције провале, систем аутоматске дојаве пожара и СОС систем

САОБРАЋАЈНИ ИНСТИТУТ ЦИП, д.о.о.
INSTITUTE OF TRANSPORTATION CIP ltd
Немањина 6/IV, 11000 Београд / 6/IV Nemanjina Street, Belgrade

Инвеститор:/ Investor:
" ИНФРАСТРУКТУРА ЖЕЛЕЗНИЦЕ СРБИЈЕ " А.Д.
"INFRASTRUCTURE RAILWAYS OF SERBIA", JSC
Немањина 6/IV, 11000 Београд / Nemanjina **Street** 6/IV, Belgrade

Наручилац пројекта: / Employer:
China Railway International Corporation Ltd. (CRIC) No.10 Fuxing Road,Haidian District,Beijing P.R China, 100844
China Communication Construction Company Ltd. (CCCC) No.85 Deshengmenwai Street,Xicheng District,Beijing P.R China, 100088

Организациона јединица: ЕЛЕКТРОТЕХНИКА / Organization unit: ELECTRICAL ENGINEERING

Одговорни пројектант за ТТ: / Responsible designer for track alignment:
Лиценца бр.:/ licence No 353 4455 03, 07-152-212/12
Периша Прокопијевић, дипл. инж. ел.

Сарадници: / Associates:
Александар Целетовић, мастер инж. ел.
Нада Дамњановић, инж. ел.

Унутрашња контрола: / Internal control:
Татјана Кнежевић, дипл.инж.ел.

Главни пројектант: / Chief designer:
др Љиљана Милић Марковић, дипл. грађ. инж

Руководилац организационе јединице: / Manager of organization unit:
Татјана Кнежевић, дипл.инж.ел.

Бр:/ No.	Датум: /Date:	Опис: /Description:
03		
02		
01	12.08.2022	Додата нумерација камера и утичница (за камере, контролу приступа и противпровалу) Added numbering of cameras and sockets (for cameras, access control and anti-burglary)

Ревизиони блок:/ Revision block:

Објекат:/Structure:
ПРУГА БЕОГРАД - СУБОТИЦА - ДРЖАВНА ГРАНИЦА (КЕЛЕБИЈА) ДЕОНИЦА ПРУГЕ НОВИ САД - СУБОТИЦА - ДРЖАВНА ГРАНИЦА (КЕЛЕБИЈА)
BELGRADE - SUBOTICA - STATE BORDER (KELEBIA) RAILWAY LINE SECTION : NOVI SAD - SUBOTICA - STATE BORDER (KELEBIA)

Део пројекта:/ Part of Design:
5/6.13. ДОЈАВА ПОЖАРА И СИСТЕМИ ТЕХНИЧКЕ ЗАШТИТЕ- ЛОКАЦИЈА СУБОТИЦА
5/6.13. FIRE ALARM SYSTEM AND SYSTEMS OF TECHNICAL PROTECTION - LOCATION SUBOTICA

Цртеж:/ Drawing:
Блок шема мрежне опреме
Network equipment block diagram

Размера: Scale: -

Фаза пројекта: / Design phase: ПЗИ / DFC
Датум: /Date: 12.2021.
Цртеж бр: / Drawing No.: 2020-250-ЕЛЕ-5/6.13-Ц25

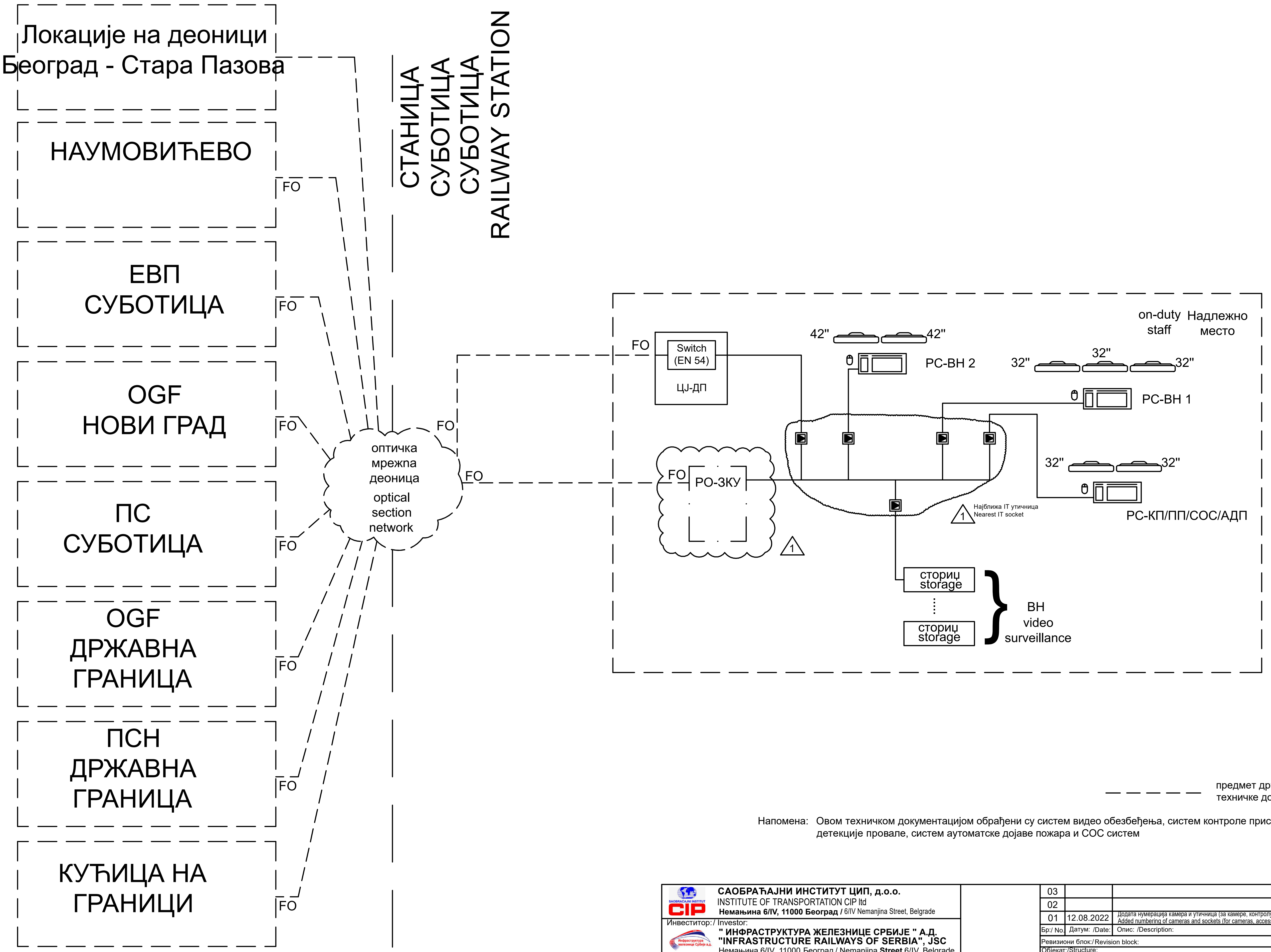

предмет других делова техничке документације

Напомена: Овом техничком документацијом обрађени су систем видео обезбеђења, систем контроле приступа, систем детекције провале, систем аутоматске дојаве пожара и СОС систем

САОБРАЋАЈНИ ИНСТИТУТ ЦИП, д.о.о.
INSTITUTE OF TRANSPORTATION CIP ltd
Немањина 6/IV, 11000 Београд / 6/IV Nemanjina Street, Belgrade

Инвеститор:/ Investor:
" ИНФРАСТРУКТУРА ЖЕЛЕЗНИЦЕ СРБИЈЕ " А.Д.
"INFRASTRUCTURE RAILWAYS OF SERBIA", JSC
Немањина 6/IV, 11000 Београд / Nemanjina **Street** 6/IV, Belgrade

Наручилац пројекта: / Employer:
China Railway International Corporation Ltd. (CRIC) No.10 Fuxing Road,Haidian District,Beijing P.R China, 100844
China Communication Construction Company Ltd. (CCCC) No.85 Deshengmenwai Street,Xicheng District,Beijing P.R China, 100088

Организациона јединица: ЕЛЕКТРОТЕХНИКА / Organization unit: ELECTRICAL ENGINEERING

Одговорни пројектант за ТТ: / Responsible designer for track alignment:
Лиценца бр.:/ licence No 353 4455 03, 07-152-212/12
Периша Прокопијевић, дипл. инж. ел.

Сарадници: / Associates:
Александар Целетовић, мастер инж. ел.
Нада Дамњановић, инж. ел.

Унутрашња контрола: / Internal control:
Татјана Кнежевић, дипл.инж.ел.

Главни пројектант: / Chief designer:
др Љиљана Милић Марковић, дипл. грађ. инж.

Руководилац организационе јединице: / Manager of organization unit:
Татјана Кнежевић, дипл.инж.ел.

Бр:/ No.	Датум: /Date:	Опис: /Description:
03		
02		
01	12.08.2022	Додата нумерација камера и утичница (за камере, контролу приступа и противпровалу) Added numbering of cameras and sockets (for cameras, access control and anti-burglary)

Ревизиони блок:/ Revision block:

Објекат:/Structure:
ПРУГА БЕОГРАД - СУБОТИЦА - ДРЖАВНА ГРАНИЦА (КЕЛЕБИЈА) ДЕОНИЦА ПРУГЕ НОВИ САД - СУБОТИЦА - ДРЖАВНА ГРАНИЦА (КЕЛЕБИЈА)
BELGRADE - SUBOTICA - STATE BORDER (KELEBIA) RAILWAY LINE SECTION : NOVI SAD - SUBOTICA - STATE BORDER (KELEBIA)

Део пројекта:/ Part of Design:
5/6.13. ДОЈАВА ПОЖАРА И СИСТЕМИ ТЕХНИЧКЕ ЗАШТИТЕ- ЛОКАЦИЈА СУБОТИЦА
5/6.13. FIRE ALARM SYSTEM AND SYSTEMS OF TECHNICAL PROTECTION - LOCATION SUBOTICA

Цртеж:/Drawing:
Блок шема субрегионалне станице
Subregional station block diagram

Размера: Scale: -

Фаза пројекта: / Design phase:	Датум: /Date:	Цртеж бр: / Drawing No.:
ПЗИ / DFC	12.2021.	2020-250-ЕЛЕ-5/6.13-Ц26

ТИПСКО ПОВЕЗИВАЊЕ ЕЛЕМЕНАТА СИСТЕМА КОНТОРЛЕ ПРИСТУПА
TYPICAL CONNECTION OF ACCESS CONTROL SYSTEM ELEMENTS

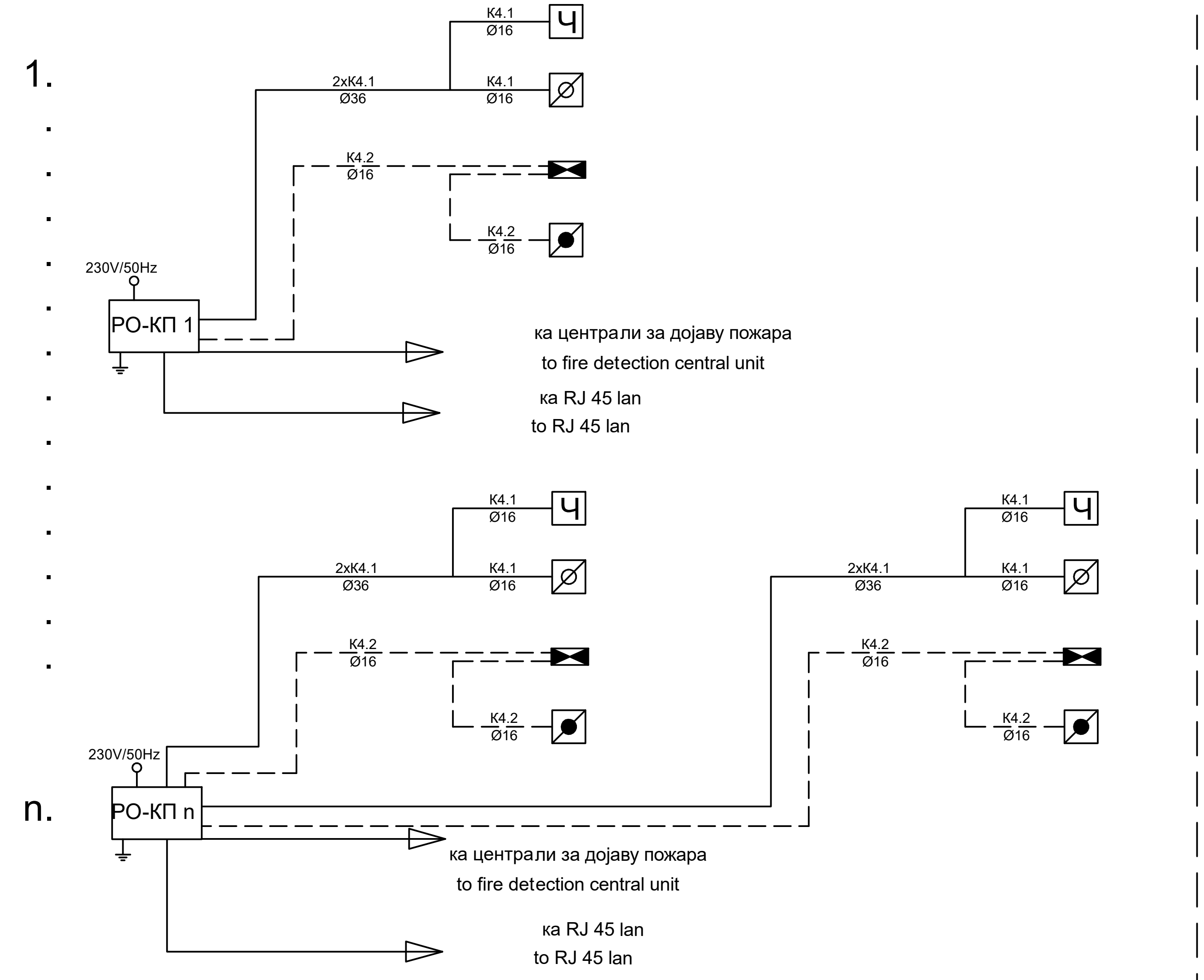

К4.1: J-H(St)H 5x2x0,8mm
К4.2: J-H(St)H 2x2x0,8mm

САОБРАЋАЈНИ ИНСТИТУТ ЦИП, д.о.о.
INSTITUTE OF TRANSPORTATION CIP ltd
Немањина 6/IV, 11000 Београд / 6/IV Nemanjina Street, Belgrade

Инвеститор:/ Investor:
" ИНФРАСТРУКТУРА ЖЕЛЕЗНИЦЕ СРБИЈЕ " А.Д.
"INFRASTRUCTURE RAILWAYS OF SERBIA", JSC
Немањина 6/IV, 11000 Београд / Nemanjina **Street** 6/IV, Belgrade

Наручилац пројекта: / Employer:
China Railway International Corporation Ltd. (CRIC) No.10 Fuxing Road,Haidian District,Beijing P.R China, 100844
China Communication Construction Company Ltd. (CCCC) No.85 Deshengmenwai Street,Xicheng District,Beijing P.R China, 100088

Организациона јединица: ЕЛЕКТРОТЕХНИКА / Organization unit: ELECTRICAL ENGINEERING

Одговорни пројектант за ТТ: / Responsible designer for track alignment:
Лиценца бр.:/ licence No 353 4455 03, 07-152-212/12
Периша Прокопијевић, дипл. инж. ел.

Сарадници: / Associates:
Александар Целетовић, мастер инж. ел.
Нада Дамњановић, инж. ел.

Унутрашња контрола: / Internal control:
Татјана Кнежевић, дипл.инж.ел.

Главни пројектант: / Chief designer:
др Љиљана Милић Марковић, дипл. грађ. инж.

Руководилац организационе јединице: / Manager of organization unit:
Татјана Кнежевић, дипл.инж.ел.

Бр:/ No.	Датум: /Date:	Опис: /Description:
03		
02		
01		

Ревизиони блок:/ Revision block:

Објекат:/Structure:
ПРУГА БЕОГРАД - СУБОТИЦА - ДРЖАВНА ГРАНИЦА (КЕЛЕБИЈА) ДЕОНИЦА ПРУГЕ НОВИ САД - СУБОТИЦА - ДРЖАВНА ГРАНИЦА (КЕЛЕБИЈА)
BELGRADE - SUBOTICA - STATE BORDER (KELEBIA) RAILWAY LINE SECTION : NOVI SAD - SUBOTICA - STATE BORDER (KELEBIA)

Део пројекта:/ Part of Design:
5/6.13. ДОЈАВА ПОЖАРА И СИСТЕМИ ТЕХНИЧКЕ ЗАШТИТЕ- ЛОКАЦИЈА СУБОТИЦА
5/6.13. FIRE ALARM SYSTEM AND SYSTEMS OF TECHNICAL PROTECTION - LOCATION SUBOTICA

Цртеж:/Drawing:
Блок шема контроле приступа
Access control block diagram

Размера: Scale: -

Фаза пројекта: / Design phase:	Датум: /Date:	Цртеж бр: / Drawing No.:
ПЗИ / DFC	12.2021.	2020-250-ЕЛЕ-5/6.13-Ц27

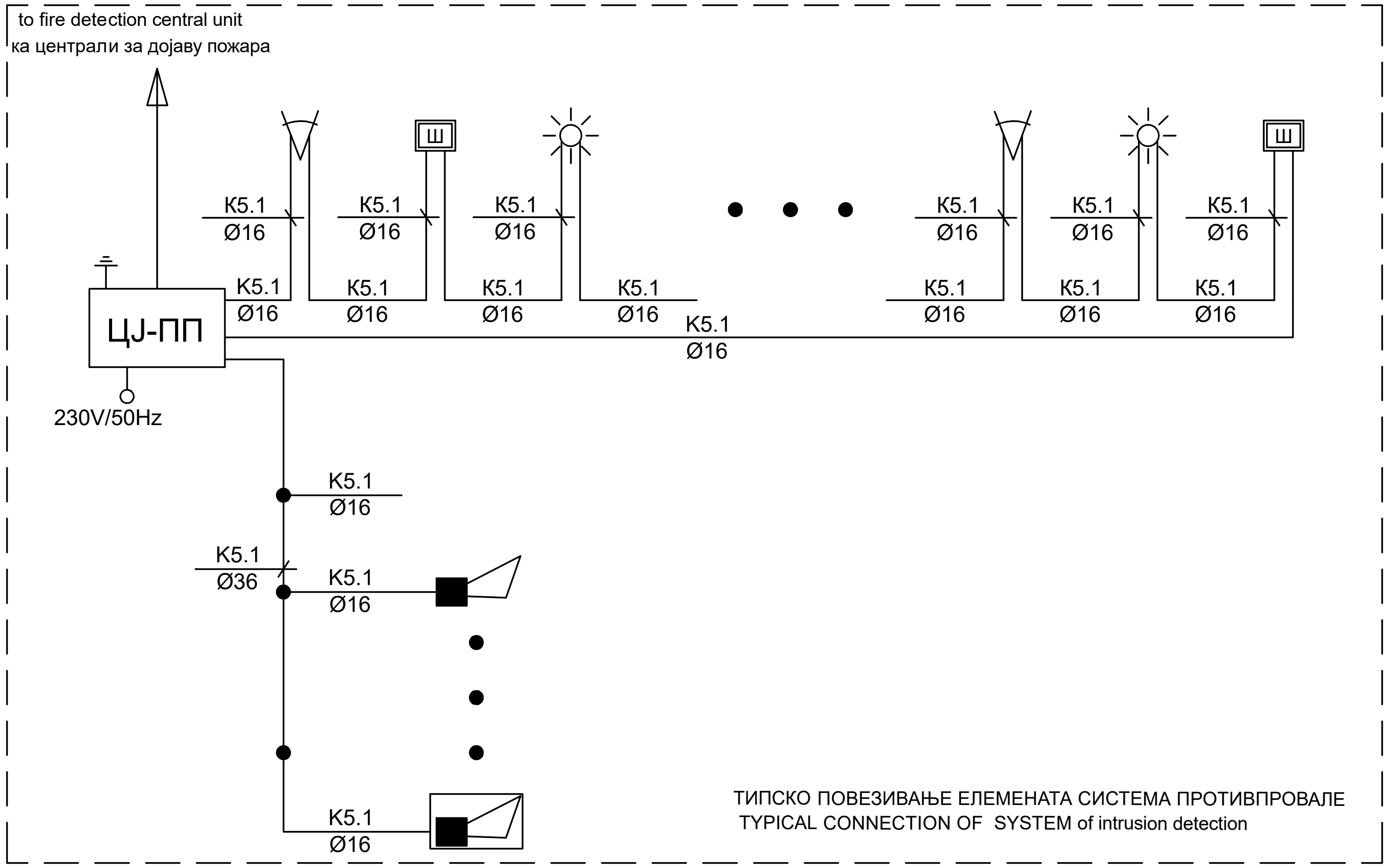

предмет других делова техничке документације / subject of other parts of technical documentation

K5.1: J-H(St)H 3x2x0,8mm

САОБРАЋАЈНИ ИНСТИТУТ ЦИП, д.о.о.
INSTITUTE OF TRANSPORTATION CIP ltd
Немањина 6/IV, 11000 Београд / 6/IV Nemanjina Street, Belgrade

Инвеститор:/ Investor:
" ИНФРАСТРУКТУРА ЖЕЛЕЗНИЦЕ СРБИЈЕ " А.Д.
"INFRASTRUCTURE RAILWAYS OF SERBIA", JSC
Немањина 6/IV, 11000 Београд / Nemanjina **Street** 6/IV, Belgrade

Наручилац пројекта: / Employer:
China Railway International Corporation Ltd. (CRIC) No.10 Fuxing Road,Haidian District,Beijing P.R China, 100844
China Communication Construction Company Ltd. (CCCC) No.85 Deshengmenwai Street,Xicheng District,Beijing P.R China, 100088

Организациона јединица: ЕЛЕКТРОТЕХНИКА / Organization unit: ELECTRICAL ENGINEERING

Одговорни пројектант за ТТ: / Responsible designer for track alignment:
Лиценца бр.:/ licence No 353 4455 03, 07-152-212/12
Периша Прокопијевић, дипл. инж. ел.
Сарадници: / Associates:
Александар Целетовић, мастер инж. ел.
Нада Дамњановић, инж. ел.

Унутрашња контрола: / Internal control: **Татјана Кнежевић, дипл.инж.ел.**
Главни пројектант: / Chief designer: др Љиљана Милић Марковић, дипл. грађ. инж.
Руководилац организационе јединице: / Manager of organization unit: **Татјана Кнежевић, дипл.инж.ел.**

Бр:/ No.	Датум: /Date:	Опис: /Description:
03		
02		
01		

Ревизиони блок:/Revision block:

Објекат:/Structure:
ПРУГА БЕОГРАД - СУБОТИЦА - ДРЖАВНА ГРАНИЦА (КЕЛЕБИЈА) ДЕОНИЦА ПРУГЕ НОВИ САД - СУБОТИЦА - ДРЖАВНА ГРАНИЦА (КЕЛЕБИЈА)
BELGRADE - SUBOTICA - STATE BORDER (KELEBIA) RAILWAY LINE SECTION : NOVI SAD - SUBOTICA - STATE BORDER (KELEBIA)

Део пројекта:/Part of Design:
5/6.13. ДОЈАВА ПОЖАРА И СИСТЕМИ ТЕХНИЧКЕ ЗАШТИТЕ- ЛОКАЦИЈА СУБОТИЦА
5/6.13. FIRE ALARM SYSTEM AND SYSTEMS OF TECHNICAL PROTECTION - LOCATION SUBOTICA

Цртеж:/Drawing:
Блок шема детекције провале
Intrusion detection block diagram

Размера: Scale: -

Фаза пројекта: / Design phase: ПЗИ / DFC
Датум: /Date: 12.2021.
Цртеж бр: / Drawing No.: 2020-250-ЕЛЕ-5/6.13-Ц28

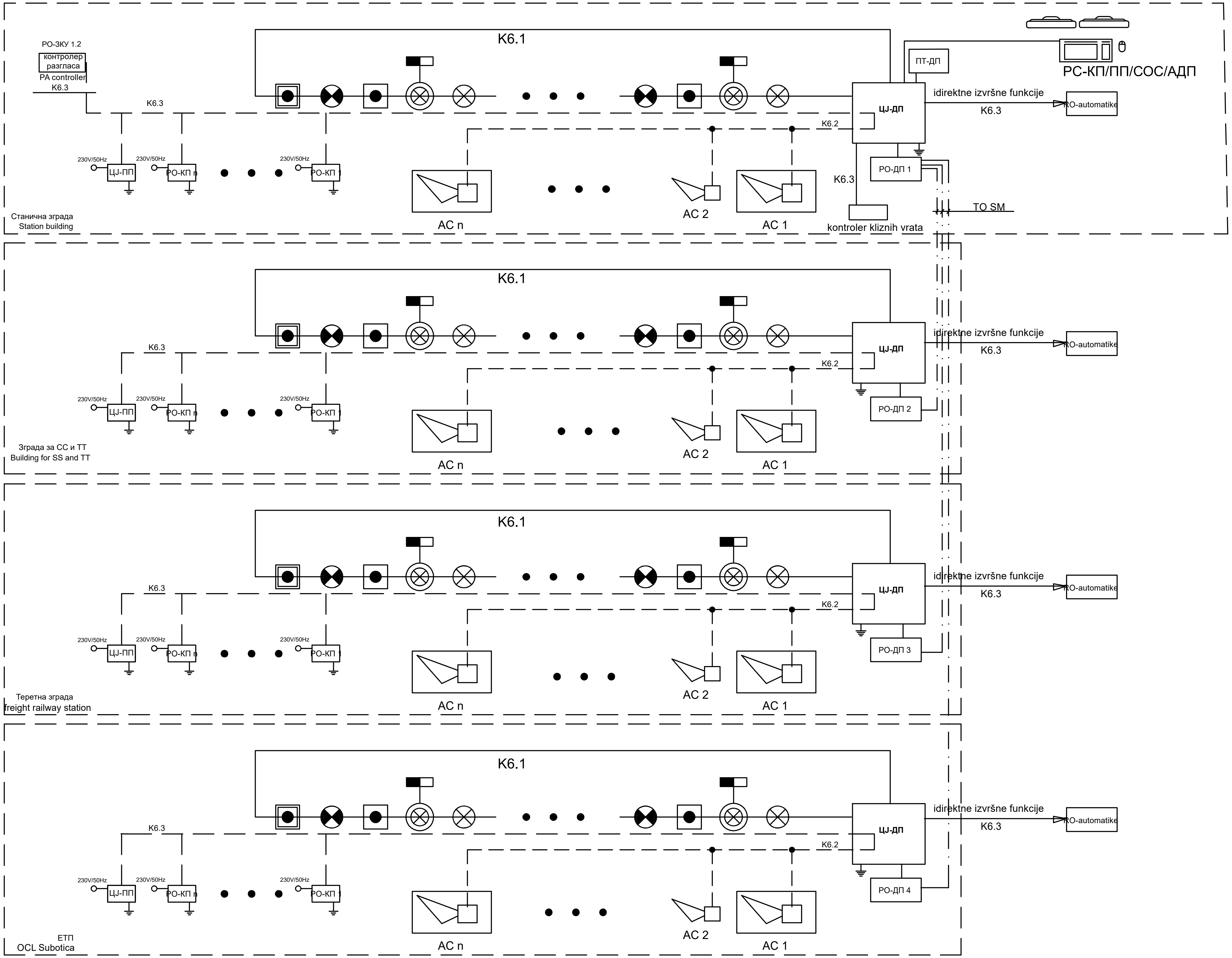

———————	K6.1	J-H(St)H 2x2x0,8
– – – – – –	K6.2	NHXHX FE180/E30 3x1,5mm2
— — —	K6.3 K6.4	NHXHX FE180/E90 3x1,5mm2
–·–·–·–·–	K6.5	JE-H(St)H FE180/E90 5x2x0,8mm
— · — · —	K6.7	TK 59 M 5x4x0,8mm
	K6.8	PP00 3x1,5mm²

Један кабл система се води кроз цев Ø16, а два или више кроз цев Ø36.

One cable is laid in one Ø16 pipe, two or more in Ø35 pipe.

САОБРАЋАЈНИ ИНСТИТУТ ЦИП, д.о.о.
INSTITUTE OF TRANSPORTATION CIP ltd
Немањина 6/IV, 11000 Београд / 6/IV Nemanjina Street, Belgrade

Инвеститор:/ Investor:
" ИНФРАСТРУКТУРА ЖЕЛЕЗНИЦЕ СРБИЈЕ " А.Д.
"INFRASTRUCTURE RAILWAYS OF SERBIA", JSC
Немањина 6/IV, 11000 Београд / Nemanjina **Street** 6/IV, Belgrade

Наручилац пројекта: / Employer:
China Railway International Corporation Ltd. (CRIC) No.10 Fuxing Road,Haidian District,Beijing P.R China, 100844
China Communication Construction Company Ltd. (CCCC) No.85 Deshengmenwai Street,Xicheng District,Beijing P.R China, 100088

Организациона јединица: ЕЛЕКТРОТЕХНИКА / Organization unit: ELECTRICAL ENGINEERING

Одговорни пројектант за ТТ: / Responsible designer for track alignment:
Лиценца бр.:/ licence No 353 4455 03, 07-152-212/12
Периша Прокопијевић, дипл. инж. ел.

Сарадници: / Associates:
Александар Целетовић, мастер инж. ел.
Нада Дамњановић, инж. ел.

Унутрашња контрола: / Internal control:
Татјана Кнежевић, дипл.инж.ел.

Главни пројектант: / Chief designer:
др Љиљана Милић Марковић, дипл. грађ. инж.

Руководилац организационе јединице: / Manager of organization unit:
Татјана Кнежевић, дипл.инж.ел.

Бр:/ No.	Датум: /Date:	Опис: /Description:
03		
02		
01		

Ревизиони блок:/ Revision block:

Објекат:/Structure:
ПРУГА БЕОГРАД - СУБОТИЦА - ДРЖАВНА ГРАНИЦА (КЕЛЕБИЈА) ДЕОНИЦА ПРУГЕ НОВИ САД - СУБОТИЦА - ДРЖАВНА ГРАНИЦА (КЕЛЕБИЈА)
BELGRADE - SUBOTICA - STATE BORDER (KELEBIA) RAILWAY LINE SECTION : NOVI SAD - SUBOTICA - STATE BORDER (KELEBIA)

Део пројекта:/ Part of Design:
5/6.13. ДОЈАВА ПОЖАРА И СИСТЕМИ ТЕХНИЧКЕ ЗАШТИТЕ- ЛОКАЦИЈА СУБОТИЦА
5/6.13. FIRE ALARM SYSTEM AND SYSTEMS OF TECHNICAL PROTECTION - LOCATION SUBOTICA

Цртеж:/Drawing: Блок шема АДП / AFD block diagram

Размера: Scale: -

Фаза пројекта: / Design phase: ПЗИ / DFC

Датум: /Date: 12.2021.

Цртеж бр: / Drawing No.: 2020-250-ЕЛЕ-5/6.13-Ц29

K4.1: J-H(St)H 5x2x0,8mm

K4.2: J-H(St)H 2x2x0,8mm

Број / No.	Датум / Date	Опис / Description
03		
02		
01		

Ревизиони блок /Revision block:

САОБРАЋАЈНИ ИНСТИТУТ ЦИП, д.о.о.
INSTITUTE OF TRANSPORTATION CIP ltd
Немањина 6; 11000 Београд; Србија
Тел:011/3618-134; Факс:011/3618-324; web site: www.sicip.co.rs

Организациона јединица: **ЕЛЕКТРОТЕХНИКА** / Organizational unit: ELECTRICAL DEPARTMENT

Одговорни пројектант за ТТ:
Responsible designer for TT:
Периша Прокопијевић, дипл.инж.ел.
лиценца број:/ licence No.: 353 4455 03
07-152-212/12

Сарадници:/ Associates:
Александар Целетовић, мастер инж. ел.
Нада Дамњановић, инж. ел.

Унутрашња контрола:/ Internal control:
Татјана Кнежевић дипл.инж.ел.

Главни пројектант:/ Chief designer:
др Љиљана Милић Марковић, дипл. грађ. инж.

Руководилац организационе јединице:
Manager of organization unit:
Татјана Кнежевић дипл.инж.ел.

Инвеститор/ Investor:
ИНФРАСТРУКТУРА ЖЕЛЕЗНИЦЕ СРБИЈЕ А.Д
"INFRASTRUCTURE RAILWAYS OF SERBIA", JSC
Немањина 6/IV, **Београд /** Nemanjina **Street** 6/IV, Belgrade

Наручилац пројекта: / Emplyoer: Joint Venture of
China Railway International Corporation Ltd. (CRIC)
No.10 Fuxing Road,Haidian District,Beijing
P.R China, 100844
China Communication Construction Company Ltd. (CCCC)
No.85 Deshengmenwai Street,Xicheng District,Beijing
P.R China, 100088

Објекат:/Structure:
ПРУГА БЕОГРАД - СУБОТИЦА - ДРЖАВНА ГРАНИЦА (КЕЛЕБИЈА)
ДЕОНИЦА ПРУГЕ НОВИ САД - СУБОТИЦА - ДРЖАВНА ГРАНИЦА (КЕЛЕБИЈА)
BELGRADE - SUBOTICA - STATE BORDER (KELEBIJA) RAILWAY LINE
SECTION : NOVI SAD - SUBOTICA - STATE BORDER (KELEBIA)

Део пројекта:/ Part of Design:
5/6.13. ДОЈАВА ПОЖАРА И СИСТЕМИ ТЕХНИЧКЕ ЗАШТИТЕ - ЛОКАЦИЈА СУБОТИЦА
5/6.13. FIRE ALARM SYSTEM AND SYSTEMS OF TECHNICAL PROTECTION - LOCATION SUBOTICA

Цртеж:/ Drawing:
Станична зграда - једнополна шема - контроле приступа
Station building -general diagram - access control

Размера: Scale: 1:100

Фаза пројекта: Design phase:	Датум: Date:	Цртеж бр. / Drawing No.
ПЗИ / DFC	**12/2021.**	2020-250-ЕЛЕ-5/6.13-Ц30

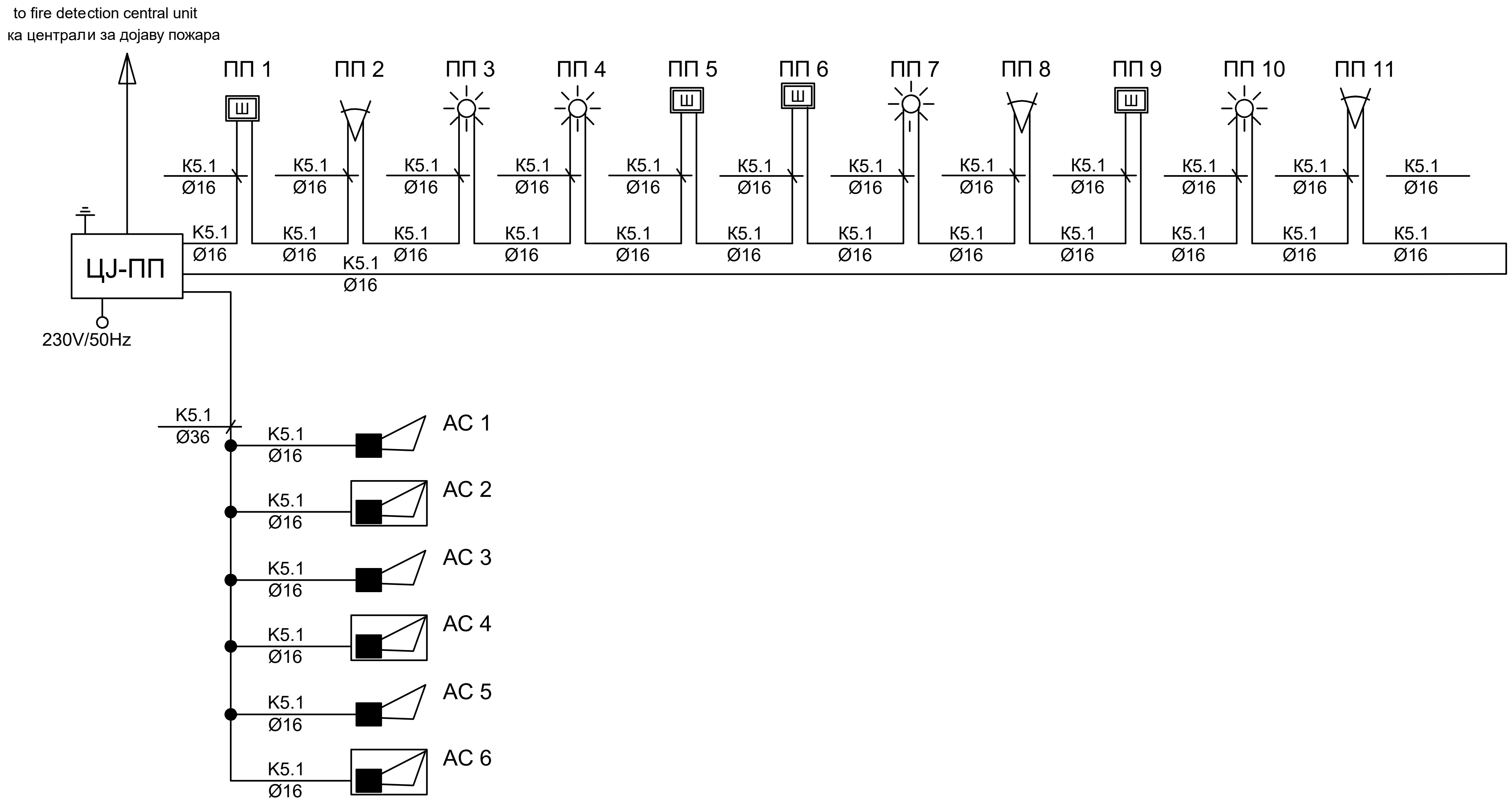

Станична зграда
Station building

K5.1: J-H(St)H 3x2x0,8mm

САОБРАЋАЈНИ ИНСТИТУТ ЦИП, д.о.о.
INSTITUTE OF TRANSPORTATION CIP ltd
Немањина 6/IV, 11000 Београд / 6/IV Nemanjina Street, Belgrade

Инвеститор:/ Investor:
" ИНФРАСТРУКТУРА ЖЕЛЕЗНИЦЕ СРБИЈЕ " А.Д.
"INFRASTRUCTURE RAILWAYS OF SERBIA", JSC
Немањина 6/IV, 11000 Београд / Nemanjina **Street** 6/IV, Belgrade

Наручилац пројекта: / Employer:
China Railway International Corporation Ltd. (CRIC) No.10 Fuxing Road,Haidian District,Beijing P.R China, 100844
China Communication Construction Company Ltd. (CCCC) No.85 Deshengmenwai Street,Xicheng District,Beijing P.R China, 100088

Организациона јединица: ЕЛЕКТРОТЕХНИКА / Organization unit: ELECTRICAL ENGINEERING

03		
02		
01		
Бр:/ No.	Датум: /Date:	Опис: /Description:

Ревизиони блок:/ Revision block:

Објекат:/Structure:
ПРУГА БЕОГРАД - СУБОТИЦА - ДРЖАВНА ГРАНИЦА (КЕЛЕБИЈА) ДЕОНИЦА ПРУГЕ НОВИ САД - СУБОТИЦА - ДРЖАВНА ГРАНИЦА (КЕЛЕБИЈА)
BELGRADE - SUBOTICA - STATE BORDER (KELEBIA) RAILWAY LINE SECTION : NOVI SAD - SUBOTICA - STATE BORDER (KELEBIA)

Део пројекта:/ Part of Design:
5/6.13. ДОЈАВА ПОЖАРА И СИСТЕМИ ТЕХНИЧКЕ ЗАШТИТЕ - ЛОКАЦИЈА СУБОТИЦА
5/6.13. FIRE ALARM SYSTEM AND SYSTEMS OF TECHNICAL PROTECTION - LOCATION SUBOTICA

Одговорни пројектант за ТТ: / Responsible designer for track alignment:
Лиценца бр.:/ licence No 353 4455 03, 07-152-212/12
Периша Прокопијевић, дипл. инж. ел.

Сарадници: / Associates:
Александар Целетовић, мастер инж. ел.
Нада Дамњановић, инж. ел.

Унутрашња контрола: / Internal control:
Татјана Кнежевић, дипл.инж.ел.

Главни пројектант: / Chief designer:
др Љиљана Милић Марковић, дипл. грађ. инж.

Руководилац организационе јединице: / Manager of organization unit:
Татјана Кнежевић, дипл.инж.ел.

Цртеж:/Drawing:
Станична зграда - једнополна шема - против провала
Station building - general diagram - intrusion detection

Размера: Scale:

Фаза пројекта: / Design phase: ПЗИ / DFC

Датум: /Date: 12.2021.

Цртеж бр: / Drawing No.: 2020-250-ЕЛЕ-5/6.13-Ц31

Приземље

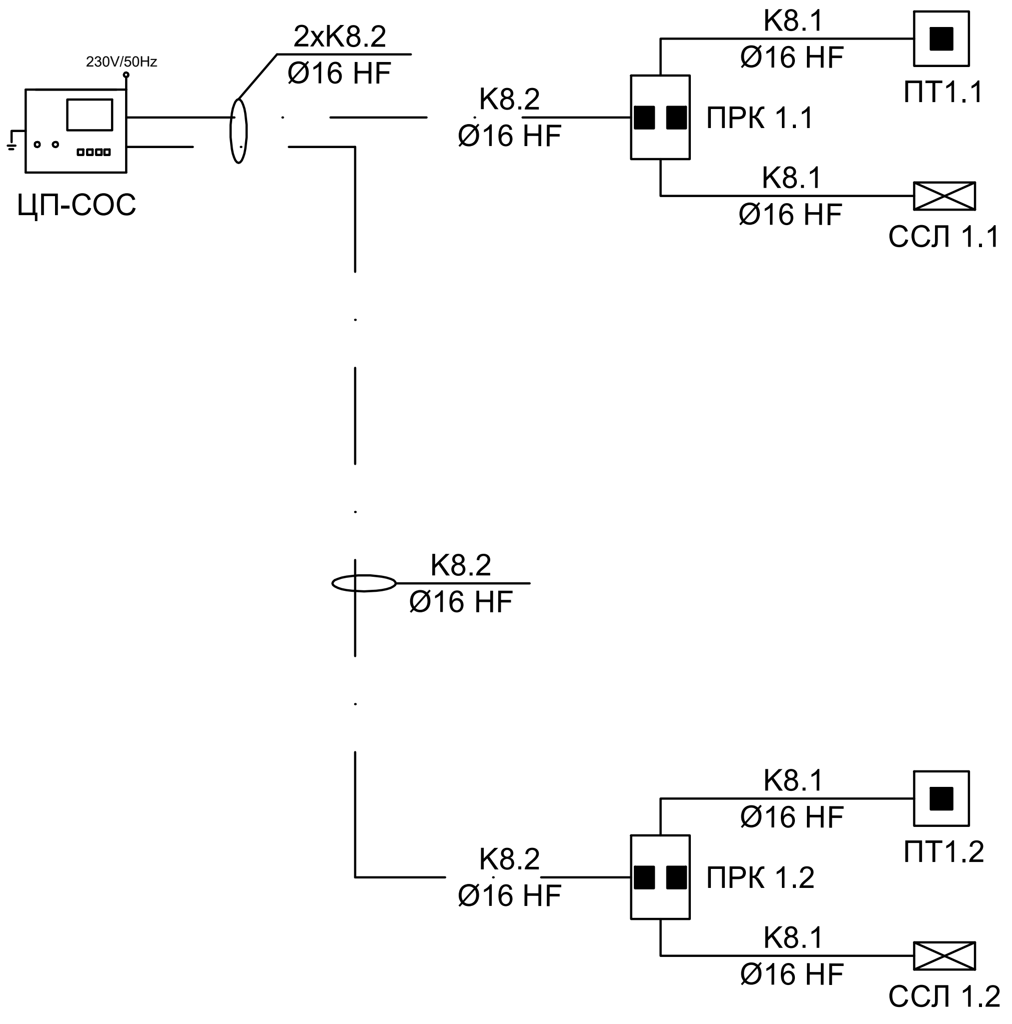

Станична зграда
Station building

K8.1: J-H(St)H 2x2x0,6mm

K8.2: J-H(St)H 3x2x0,8mm

САОБРАЋАЈНИ ИНСТИТУТ ЦИП, д.о.о.
INSTITUTE OF TRANSPORTATION CIP ltd
Немањина 6/IV, 11000 Београд / 6/IV Nemanjina Street, Belgrade

Инвеститор:/ Investor:
" ИНФРАСТРУКТУРА ЖЕЛЕЗНИЦЕ СРБИЈЕ " А.Д.
"INFRASTRUCTURE RAILWAYS OF SERBIA", JSC
Немањина 6/IV, 11000 Београд / Nemanjina **Street** 6/IV, Belgrade

Наручилац пројекта: / Employer:
China Railway International Corporation Ltd.
(CRIC) No.10 Fuxing Road,Haidian District,Beijing P.R China, 100844
China Communication Construction Company Ltd.
(CCCC) No.85 Deshengmenwai Street,Xicheng District,Beijing P.R China, 100088

Организациона јединица: ЕЛЕКТРОТЕХНИКА / Organization unit: ELECTRICAL ENGINEERING

Одговорни пројектант за ТТ: / Responsible designer for track alignment: Лиценца бр.:/ licence No 353 4455 03, 07-152-212/12 **Периша Прокопијевић, дипл. инж. ел.**	Унутрашња контрола: / Internal control: **Татјана Кнежевић, дипл.инж.ел.**
	Главни пројектант: / Chief designer: др Љиљана Милић Марковић, дипл. грађ. инж.
Сарадници: / Associates: Александар Целетовић, мастер инж. ел. Нада Дамњановић, инж. ел.	Руководилац организационе јединице: / Manager of organization unit: **Татјана Кнежевић, дипл.инж.ел.**

Бр:/ No.	Датум: /Date:	Опис: /Description:
03		
02		
01		

Ревизиони блок:/ Revision block:

Објекат:/Structure:
ПРУГА БЕОГРАД - СУБОТИЦА - ДРЖАВНА ГРАНИЦА (КЕЛЕБИЈА) ДЕОНИЦА ПРУГЕ НОВИ САД - СУБОТИЦА - ДРЖАВНА ГРАНИЦА (КЕЛЕБИЈА)
BELGRADE - SUBOTICA - STATE BORDER (KELEBIA) RAILWAY LINE SECTION : NOVI SAD - SUBOTICA - STATE BORDER (KELEBIA)

Део пројекта:/ Part of Design:
5/6.13. ДОЈАВА ПОЖАРА И СИСТЕМИ ТЕХНИЧКЕ ЗАШТИТЕ - ЛОКАЦИЈА СУБОТИЦА
5/6.13. FIRE ALARM SYSTEM AND SYSTEMS OF TECHNICAL PROTECTION - LOCATION SUBOTICA

Цртеж:/Drawing:
Станична зграда - једнополна шема - СОС систем
Station building - general diagram - SOS system

Размера:
Scale:

Фаза пројекта: / Design phase:	Датум: /Date:	Цртеж бр: / Drawing No.:
ПЗИ / DFC	12.2021.	2020-250-ЕЛЕ-5/6.13-Ц32

К6.1	J-H(St)H 2x2x0,8mm
К6.2	NHXHX FE180/E30 3x1,5mm²
К6.3	NHXHX FE180/E90 3x1,5mm²
К6.4	NHXHX FE180/E90 3x1,5mm²
К6.5	JE-H(St)H FE180/E90 5x2x0,8mm
К6.6	JE-H(St)H FE180/E90 2x2x0,8mm
К6.7	ТК 59 М 5x4x0,8mm
К6.8	PP00 3x1,5mm²

Један кабл система се води кроз цев Ø16, а два или више кроз цев Ø36.

One cable is laid in one Ø16 pipe, two or more in Ø35 pipe.

Број / No.	Датум / Date	Опис / Description
03		
02		
01		

Ревизиони блок /Revision block:

САОБРАЋАЈНИ ИНСТИТУТ ЦИП, д.о.о.
INSTITUTE OF TRANSPORTATION CIP ltd
Немањина 6; 11000 Београд; Србија
Тел:011/3618-134; Факс:011/3618-324; web site: www.sicip.co.rs

Организациона јединица: **ЕЛЕКТРОТЕХНИКА** / Organisational unit: ELECTRICAL DEPARTMENT

Одговорни пројектант за ТТ:
Responsible designer for TT:
Периша Прокопијевић, дипл.инж.ел.
лиценца број:/ licence No.: 353 4455 03, 07-152-212/12

Сарадници:/ Associates:
Александар Целетовић, мастер инж. ел.
Нада Дамњановић, инж. ел.

Унутрашња контрола:/ Internal control:
Татјана Кнежевић дипл.инж.ел.

Главни пројектант:/ Chief designer:
др Љиљана Милић Марковић, дипл. грађ. инж.

Руководилац организационе јединице:
Manager of organization unit:
Татјана Кнежевић дипл.инж.ел.

Инвеститор/ Investor:
ИНФРАСТРУКТУРА ЖЕЛЕЗНИЦЕ СРБИЈЕ А.Д.
"INFRASTRUCTURE RAILWAYS OF SERBIA", JSC
Немањина 6/IV, **Београд /** Nemanjina **Street** 6/IV, Belgrade

Наручилац пројекта: / Emplyoer: Joint Venture of
China Railway International Corporation Ltd. (CRIC)
No.10 Fuxing Road,Haidian District,Beijing
P.R China, 100844
China Communication Construction Company Ltd. (CCCC)
No.85 Deshengmenwai Street,Xicheng District,Beijing
P.R China, 100088

Објекат:/Structure:
ПРУГА БЕОГРАД - СУБОТИЦА - ДРЖАВНА ГРАНИЦА (КЕЛЕБИЈА)
ДЕОНИЦА ПРУГЕ НОВИ САД - СУБОТИЦА - ДРЖАВНА ГРАНИЦА (КЕЛЕБИЈА)
MODERNIZATION OF THE
BELGRADE - SUBOTICA - STATE BORDER (KELEBIJA) RAILWAY LINE
SECTION : NOVI SAD - SUBOTICA - STATE BORDER (KELEBIA)

Део пројекта:/ Part of Design:
5/6.13. ДОЈАВА ПОЖАРА И СИСТЕМИ ТЕХНИЧКЕ ЗАШТИТЕ - ЛОКАЦИЈА СУБОТИЦА
5/6.13. FIRE ALARM SYSTEM AND SYSTEMS OF TECHNICAL PROTECTION - LOCATION SUBOTICA

Цртеж:/ Drawing:
Станична зграда - једнополна шема - АДП
Station building - general diagram - AFD

Размера: Scale:

Фаза пројекта: Design phase:	Датум: Date:	Цртеж бр. / Drawing No.
ПЗИ/DFC	12.2021.	2020-250-ЕЛЕ-5/6.13-Ц33

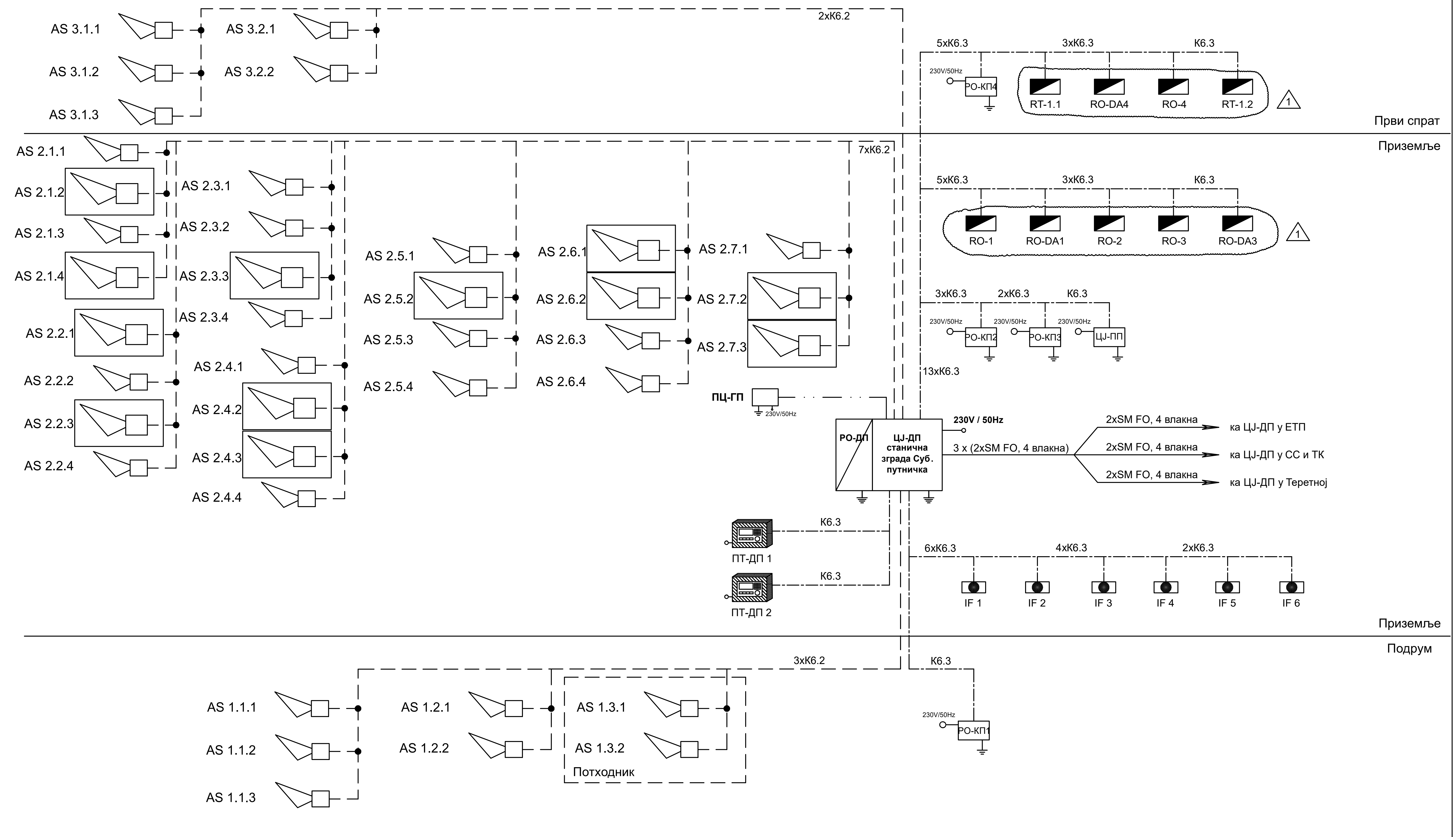

——————	K6.1	J-H(St)H 2x2x0,8mm
— — — —	K6.2	NHXHX FE180/E30 3x1,5mm²
—·—·—·—	K6.3	NHXHX FE180/E90 3x1,5mm²
	K6.4	NHXHX FE180/E90 3x1,5mm²
—— · · ——	K6.5	JE-H(St)H FE180/E90 5x2x0,8mm
—·—·—·—	K6.6	JE-H(St)H FE180/E90 2x2x0,8mm
	K6.7	TK 59 M 5x4x0,8mm
	K6.8	PP00 3x1,5mm²

Један кабл система се води кроз цев Ø16, а два или више кроз цев Ø36.

One cable is laid in one Ø16 pipe, two or more in Ø35 pipe.

САОБРАЋАЈНИ ИНСТИТУТ ЦИП, д.о.о.
INSTITUTE OF TRANSPORTATION CIP ltd
Немањина 6/IV, 11000 Београд / 6/IV Nemanjina Street, Belgrade

Инвеститор:/ Investor:
" ИНФРАСТРУКТУРА ЖЕЛЕЗНИЦЕ СРБИЈЕ " А.Д.
"INFRASTRUCTURE RAILWAYS OF SERBIA", JSC
Немањина 6/IV, 11000 Београд / Nemanjina **Street** 6/IV, Belgrade

Наручилац пројекта: / Employer:
China Railway International Corporation Ltd. (CRIC) No.10 Fuxing Road,Haidian District,Beijing P.R China, 100844
China Communication Construction Company Ltd. (CCCC) No.85 Deshengmenwai Street,Xicheng District,Beijing P.R China, 100088

Организациона јединица: ЕЛЕКТРОТЕХНИКА / Organization unit: ELECTRICAL ENGINEERING

Одговорни пројектант за ТТ: / Responsible designer for track alignment:
Лиценца бр.:/ licence No 353 4455 03, 07-152-212/12
Периша Прокопијевић, дипл. инж. ел.

Сарадници: / Associates:
Александар Целетовић, мастер инж. ел.
Нада Дамњановић, инж. ел.

Унутрашња контрола: / Internal control:
Татјана Кнежевић, дипл.инж.ел.

Главни пројектант: / Chief designer:
др Љиљана Милић Марковић, дипл. грађ. инж.

Руководилац организационе јединице: / Manager of organization unit:
Татјана Кнежевић, дипл.инж.ел.

Бр:/ No.	Датум: /Date:	Опис: /Description:
03		
02		
01	03.08.2022.	Промена назива разводних ормана / The name of distribution cabinets has been changed Уклањање разводног ормана RO-DA2 / Removal of distribution cabinet RO-DA2

Ревизиони блок:/ Revision block:

Објекат:/Structure:
ПРУГА БЕОГРАД - СУБОТИЦА - ДРЖАВНА ГРАНИЦА (КЕЛЕБИЈА) ДЕОНИЦА ПРУГЕ НОВИ САД - СУБОТИЦА - ДРЖАВНА ГРАНИЦА (КЕЛЕБИЈА)
BELGRADE - SUBOTICA - STATE BORDER (KELEBIA) RAILWAY LINE SECTION : NOVI SAD - SUBOTICA - STATE BORDER (KELEBIA)

Део пројекта:/ Part of Design:
5/6.13. ДОЈАВА ПОЖАРА И СИСТЕМИ ТЕХНИЧКЕ ЗАШТИТЕ- ЛОКАЦИЈА СУБОТИЦА
5/6.13. FIRE ALARM SYSTEM AND SYSTEMS OF TECHNICAL PROTECTION - LOCATION SUBOTICA

Цртеж:/Drawing:
Станична зграда - једнополна шема - извршне функције - АДП
Station building - general diagram - AFD executive functions

Размера: Scale: -

Фаза пројекта: / Design phase: ПЗИ / DFC
Датум: /Date: 12.2021.
Цртеж бр: / Drawing No.: 2020-250-ЕЛЕ-5/6.13-Ц34

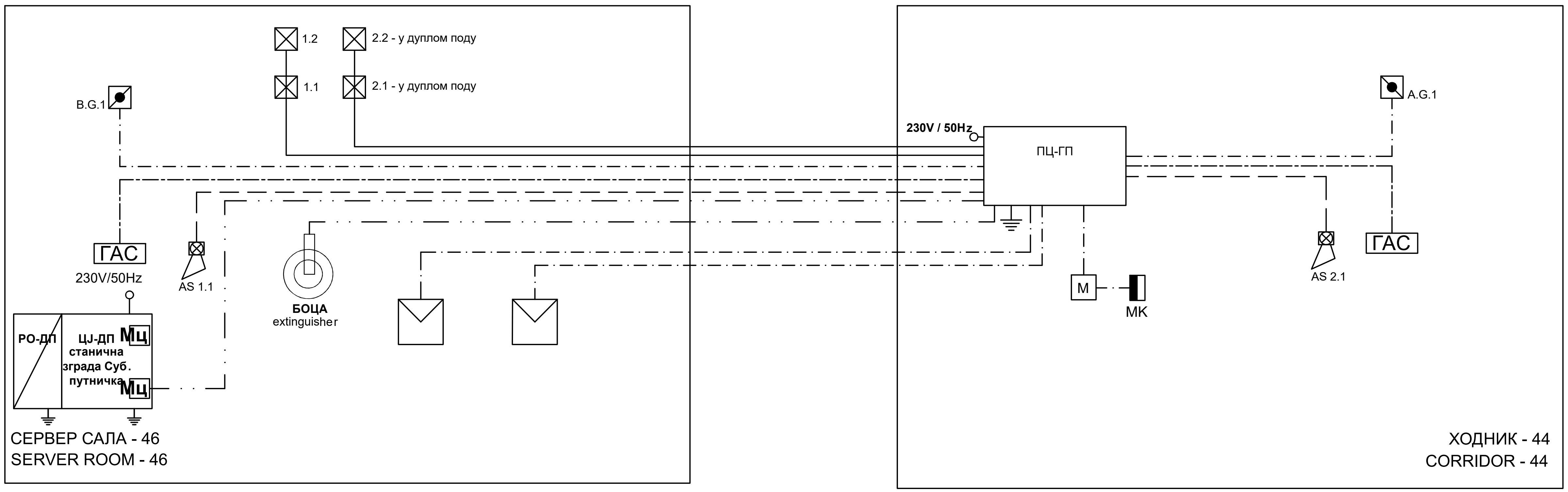

————	K6.1	J-H(St)H 2x2x0,8mm
— — — —	K6.2	NHXHX FE180/E30 3x1,5mm²
—·—·—·—	K6.3	NHXHX FE180/E90 3x1,5mm²
	K6.4	NHXHX FE180/E90 3x1,5mm²
—— · · ——	K6.5	JE-H(St)H FE180/E90 5x2x0,8mm
—·—·—·—	K6.6	JE-H(St)H FE180/E90 2x2x0,8mm
	K6.7	TK 59 M 5x4x0,8mm
	K6.8	PP00 3x1,5mm²

Један кабл система се води кроз цев Ø16, а два или више кроз цев Ø36.

One cable is laid in one Ø16 pipe, two or more in Ø35 pipe.

САОБРАЋАЈНИ ИНСТИТУТ ЦИП, д.о.о.
INSTITUTE OF TRANSPORTATION CIP ltd
Немањина 6/IV, 11000 Београд / 6/IV Nemanjina Street, Belgrade

Инвеститор:/ Investor:
" ИНФРАСТРУКТУРА ЖЕЛЕЗНИЦЕ СРБИЈЕ " А.Д.
"INFRASTRUCTURE RAILWAYS OF SERBIA", JSC
Немањина 6/IV, 11000 Београд / Nemanjina **Street** 6/IV, Belgrade

Наручилац пројекта: / Employer: China Railway International Corporation Ltd. (CRIC) No.10 Fuxing Road,Haidian District,Beijing P.R China, 100844
China Communication Construction Company Ltd. (CCCC) No.85 Deshengmenwai Street,Xicheng District,Beijing P.R China, 100088

Организациона јединица: ЕЛЕКТРОТЕХНИКА / Organization unit: ELECTRICAL ENGINEERING

Бр:/ No.	Датум: /Date:	Опис: /Description:
03		
02		
01		

Ревизиони блок:/ Revision block:

Објекат:/Structure:
ПРУГА БЕОГРАД - СУБОТИЦА - ДРЖАВНА ГРАНИЦА (КЕЛЕБИЈА) ДЕОНИЦА ПРУГЕ НОВИ САД - СУБОТИЦА - ДРЖАВНА ГРАНИЦА (КЕЛЕБИЈА)
BELGRADE - SUBOTICA - STATE BORDER (KELEBIA) RAILWAY LINE SECTION : NOVI SAD - SUBOTICA - STATE BORDER (KELEBIA)

Део пројекта:/ Part of Design:
5/6.13. ДОЈАВА ПОЖАРА И СИСТЕМИ ТЕХНИЧКЕ ЗАШТИТЕ- ЛОКАЦИЈА СУБОТИЦА
5/6.13. FIRE ALARM SYSTEM AND SYSTEMS OF TECHNICAL PROTECTION - LOCATION SUBOTICA

Одговорни пројектант за ТТ: / Responsible designer for track alignment:
Лиценца бр.:/ licence No 353 4455 03, 07-152-212/12
Периша Прокопијевић, дипл. инж. ел.

Сарадници: / Associates:
Александар Целетовић, мастер инж. ел.
Нада Дамњановић, инж. ел.

Унутрашња контрола: / Internal control:
Татјана Кнежевић, дипл.инж.ел.

Главни пројектант: / Chief designer:
др Љиљана Милић Марковић, дипл. грађ. инж.

Руководилац организационе јединице: / Manager of organization unit:
Татјана Кнежевић, дипл.инж.ел.

Цртеж:/Drawing: Станична зграда - једнополна шема - подсистем за управљање гашењем пожара
Station building - general diagram - subsystem for fire extinguishing management

Размера: Scale: -

Фаза пројекта: / Design phase: ПЗИ / DFC
Датум: /Date: 12.2021.
Цртеж бр: / Drawing No.: 2020-250-ЕЛЕ-5/6.13-Ц35

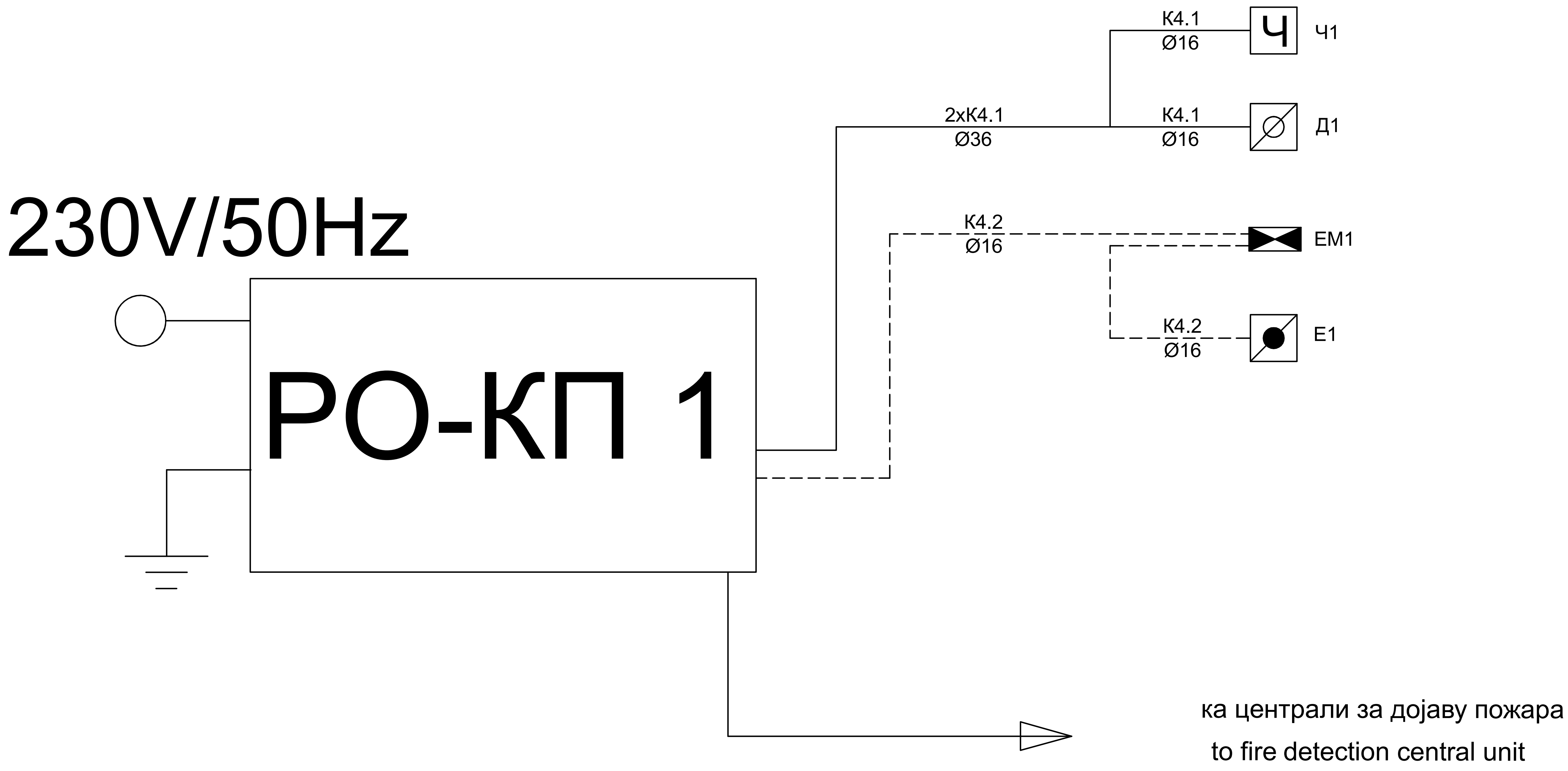

ЕТП Суботица
OCL Subotica

К4.1: J-H(St)H 5x2x0,8mm
К4.2: J-H(St)H 2x2x0,8mm

САОБРАЋАЈНИ ИНСТИТУТ ЦИП, д.о.о.
INSTITUTE OF TRANSPORTATION CIP ltd
Немањина 6/IV, 11000 Београд / 6/IV Nemanjina Street, Belgrade

Инвеститор:/ Investor:
" ИНФРАСТРУКТУРА ЖЕЛЕЗНИЦЕ СРБИЈЕ " А.Д.
"INFRASTRUCTURE RAILWAYS OF SERBIA", JSC
Немањина 6/IV, 11000 Београд / Nemanjina **Street** 6/IV, Belgrade

Наручилац пројекта: / Employer:
China Railway International Corporation Ltd. (CRIC) No.10 Fuxing Road,Haidian District,Beijing P.R China, 100844
China Communication Construction Company Ltd. (CCCC) No.85 Deshengmenwai Street,Xicheng District,Beijing P.R China, 100088

Организациона јединица: ЕЛЕКТРОТЕХНИКА / Organization unit: ELECTRICAL ENGINEERING

Одговорни пројектант за ТТ: / Responsible designer for track alignment: Лиценца бр.:/ licence No 353 4455 03, 07-152-212/12 **Периша Прокопијевић, дипл. инж. ел.**	Унутрашња контрола: / Internal control: **Татјана Кнежевић, дипл.инж.ел.**
	Главни пројектант: / Chief designer: др Љиљана Милић Марковић, дипл. грађ. инж.
Сарадници: / Associates: Александар Џелетовић, мастер инж. ел. Нада Дамњановић, инж. ел.	Руководилац организационе јединице: / Manager of organization unit: **Татјана Кнежевић, дипл.инж.ел.**

Бр:/ No.	Датум: /Date:	Опис: /Description:
03		
02		
01		

Ревизиони блок:/Revision block:

Објекат:/Structure:
ПРУГА БЕОГРАД - СУБОТИЦА - ДРЖАВНА ГРАНИЦА (КЕЛЕБИЈА) ДЕОНИЦА ПРУГЕ НОВИ САД - СУБОТИЦА - ДРЖАВНА ГРАНИЦА (КЕЛЕБИЈА)
BELGRADE - SUBOTICA - STATE BORDER (KELEBIA) RAILWAY LINE SECTION : NOVI SAD - SUBOTICA - STATE BORDER (KELEBIA)

Део пројекта:/ Part of Design:
5/6.13. ДОЈАВА ПОЖАРА И СИСТЕМИ ТЕХНИЧКЕ ЗАШТИТЕ - ЛОКАЦИЈА СУБОТИЦА
5/6.13. FIRE ALARM SYSTEM AND SYSTEMS OF TECHNICAL PROTECTION - LOCATION SUBOTICA

Цртеж:/ Drawing:
ЕТП Суботица - Блок шема - контроле приступа
OCL Subotica - Block diagram - access control

Размера: Scale:

Фаза пројекта: / Design phase:	Датум: /Date:	Цртеж бр: / Drawing No.:
ПЗИ / DFC	12.2021.	2020-250-ЕЛЕ-5/6.13-Ц36

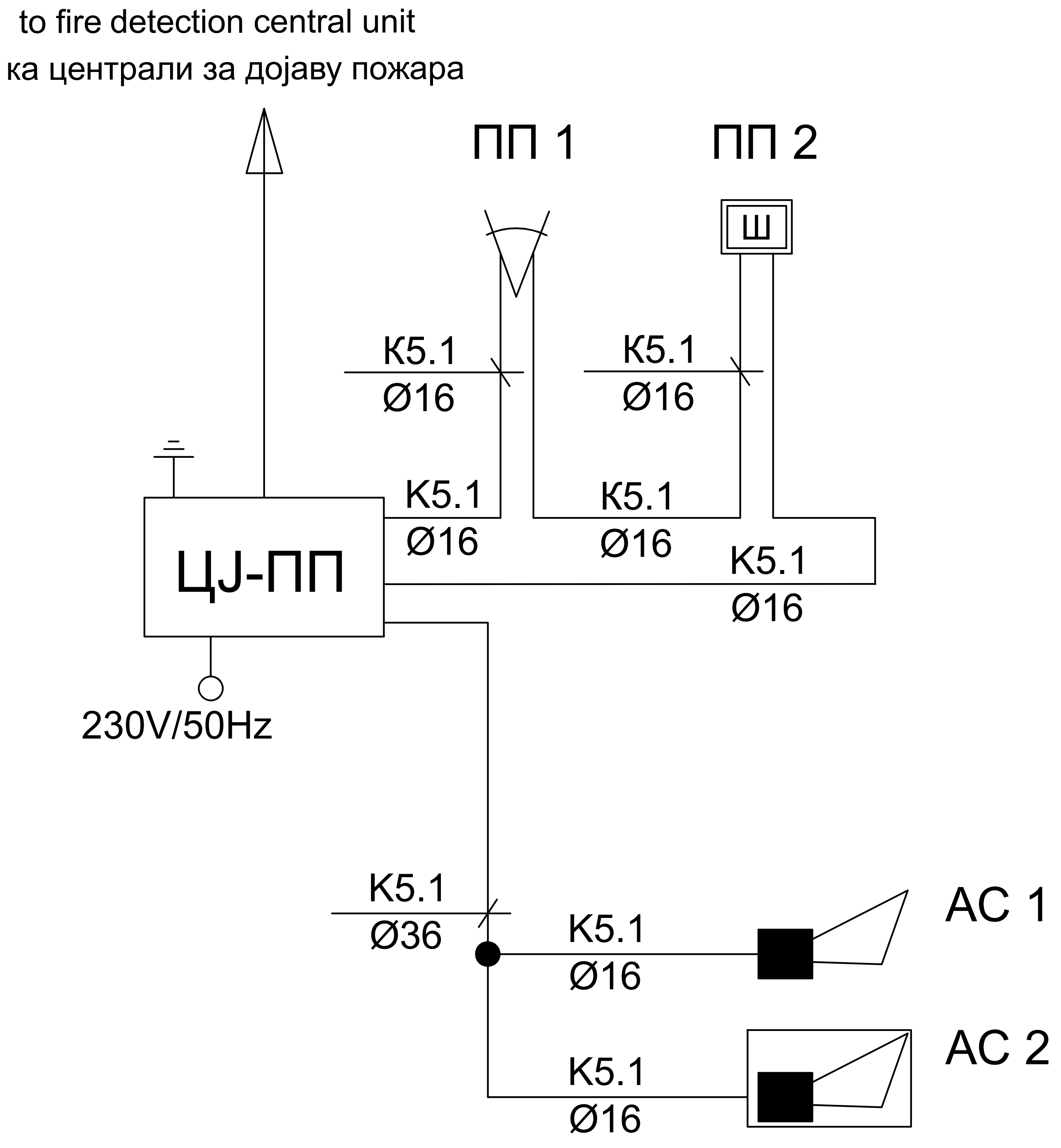

ЕТП Суботица
OCL Subotica

К5.1: J-H(St)H 3x2x0,8mm

САОБРАЋАЈНИ ИНСТИТУТ ЦИП, д.о.о. INSTITUTE OF TRANSPORTATION CIP ltd **Немањина 6/IV, 11000 Београд /** 6/IV Nemanjina Street, Belgrade	
Инвеститор:/ Investor: **" ИНФРАСТРУКТУРА ЖЕЛЕЗНИЦЕ СРБИЈЕ " А.Д.** **"INFRASTRUCTURE RAILWAYS OF SERBIA", JSC** Немањина 6/IV, 11000 Београд / Nemanjina **Street** 6/IV, Belgrade	
Наручилац пројекта: / Employer:	China Railway International Corporation Ltd. (CRIC) No.10 Fuxing Road,Haidian District,Beijing P.R China, 100844 China Communication Construction Company Ltd. (CCCC) No.85 Deshengmenwai Street,Xicheng District,Beijing P.R China, 100088
Организациона јединица: ЕЛЕКТРОТЕХНИКА	/ Organization unit: ELECTRICAL ENGINEERING
Одговорни пројектант за ТТ: / Responsible designer for track alignment: Лиценца бр.:/ licence No 353 4455 03, 07-152-212/12 **Периша Прокопијевић, дипл. инж. ел.**	Унутрашња контрола: / Internal control: **Татјана Кнежевић, дипл.инж.ел.**
Сарадници: / Associates: Александар Џелетовић, мастер инж. ел. Нада Дамњановић, инж. ел.	Главни пројектант: / Chief designer: др Љиљана Милић Марковић, дипл. грађ. инж. Руководилац организационе јединице: / Manager of organization unit: **Татјана Кнежевић, дипл.инж.ел.**

Бр:/ No.	Датум: /Date:	Опис: /Description:
03		
02		
01		

Ревизиони блок:/Revision block:

Објекат:/Structure:
ПРУГА БЕОГРАД - СУБОТИЦА - ДРЖАВНА ГРАНИЦА (КЕЛЕБИЈА) ДЕОНИЦА ПРУГЕ НОВИ САД - СУБОТИЦА - ДРЖАВНА ГРАНИЦА (КЕЛЕБИЈА)
BELGRADE - SUBOTICA - STATE BORDER (KELEBIA) RAILWAY LINE SECTION : NOVI SAD - SUBOTICA - STATE BORDER (KELEBIA)

Део пројекта:/ Part of Design:
5/6.13. ДОЈАВА ПОЖАРА И СИСТЕМИ ТЕХНИЧКЕ ЗАШТИТЕ - ЛОКАЦИЈА СУБОТИЦА
5/6.13. FIRE ALARM SYSTEM AND SYSTEMS OF TECHNICAL PROTECTION - LOCATION SUBOTICA

Цртеж:/Drawing:
ЕТП Суботица - Блок шема - против провала
OCL Subotica - Block diagram - intrusion detection

Размера: Scale:

Фаза пројекта: / Design phase:	Датум: /Date:	Цртеж бр: / Drawing No.:
ПЗИ / DFC	12.2021.	2020-250-ЕЛЕ-5/6.13-Ц37

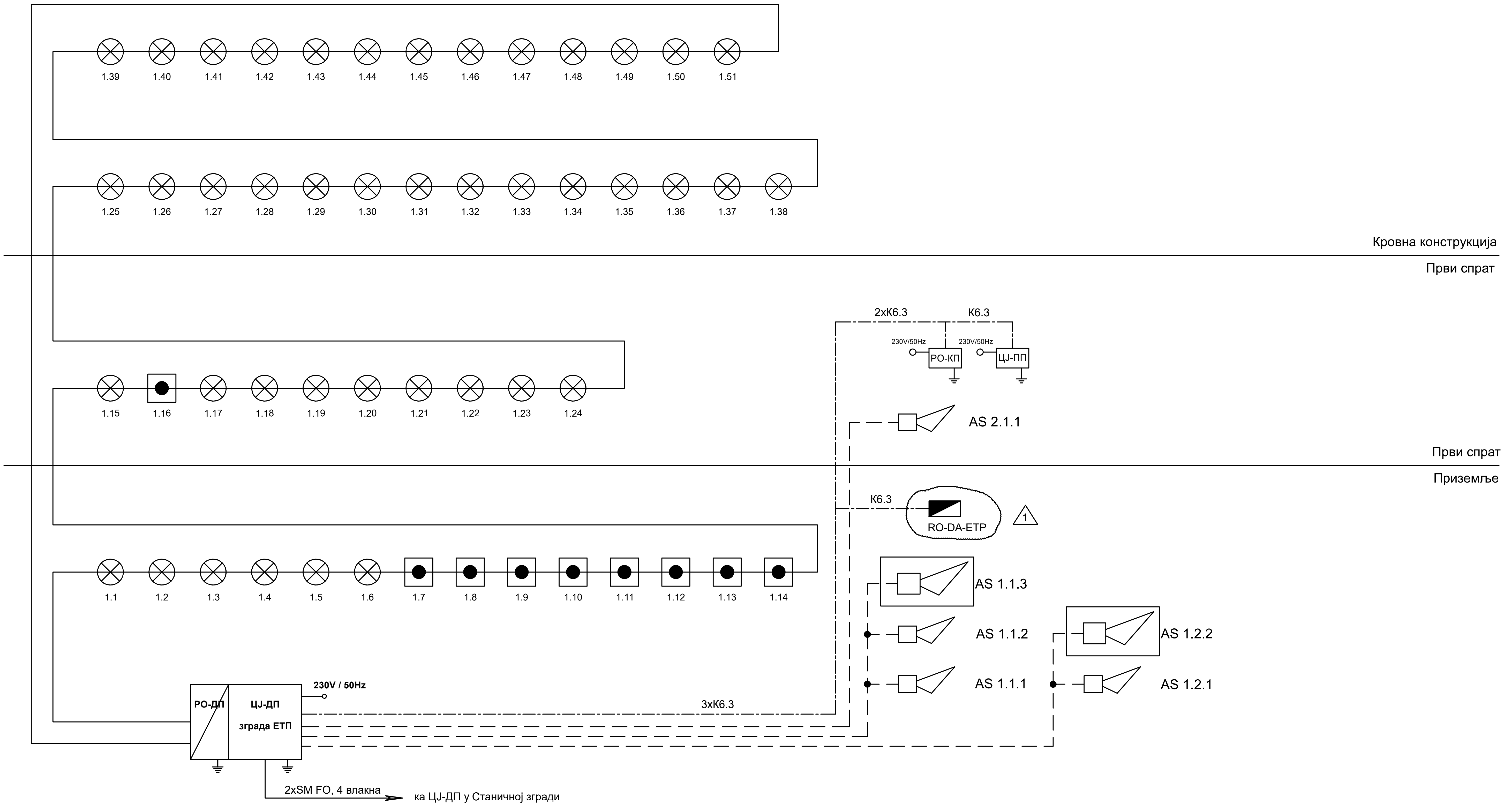

————	K6.1	J-H(St)H 2x2x0,8mm
— — — —	K6.2	NHXHX FE180/E30 3x1,5mm²
—·—·—·—	K6.3	NHXHX FE180/E90 3x1,5mm²
	K6.4	NHXHX FE180/E90 3x1,5mm²
—— · · ——	K6.5	JE-H(St)H FE180/E90 5x2x0,8mm
—·—·—·—	K6.6	JE-H(St)H FE180/E90 2x2x0,8mm
	K6.7	TK 59 M 5x4x0,8mm
	K6.8	PP00 3x1,5mm²

Један кабл система се води кроз цев Ø16, а два или више кроз цев Ø36.

One cable is laid in one Ø16 pipe, two or more in Ø35 pipe.

САОБРАЋАЈНИ ИНСТИТУТ ЦИП, д.о.о.
INSTITUTE OF TRANSPORTATION CIP ltd
Немањина 6/IV, 11000 Београд / 6/IV Nemanjina Street, Belgrade

Инвеститор:/ Investor:
" ИНФРАСТРУКТУРА ЖЕЛЕЗНИЦЕ СРБИЈЕ " А.Д.
"INFRASTRUCTURE RAILWAYS OF SERBIA", JSC
Немањина 6/IV, 11000 Београд / Nemanjina **Street** 6/IV, Belgrade

Наручилац пројекта: / Employer:
中国铁路国际有限公司 CHINA RAILWAY International Co., Ltd.
CHINA COMMUNICATIONS CONSTRUCTION COMPANY LIMITED
China Railway International Corporation Ltd. (CRIC) No.10 Fuxing Road,Haidian District,Beijing P.R China, 100844
China Communication Construction Company Ltd. (CCCC) No.85 Deshengmenwai Street,Xicheng District,Beijing P.R China, 100088

Организациона јединица: ЕЛЕКТРОТЕХНИКА / Organization unit: ELECTRICAL ENGINEERING

Одговорни пројектант за ТТ: / Responsible designer for track alignment:
Лиценца бр.:/ licence No 353 4455 03, 07-152-212/12
Периша Прокопијевић, дипл. инж. ел.

Сарадници: / Associates:
Александар Целетовић, мастер инж. ел.
Нада Дамњановић, инж. ел.

Унутрашња контрола: / Internal control:
Татјана Кнежевић, дипл.инж.ел.

Главни пројектант: / Chief designer:
др Љиљана Милић Марковић, дипл. грађ. инж.

Руководилац организационе јединице: / Manager of organization unit:
Татјана Кнежевић, дипл.инж.ел.

Бр:/ No.	Датум: /Date:	Опис: /Description:
03		
02		
01		Монтирање разводног ормана RO-DA-ETP Mounting of distribution cabinet RO-DA-ETP

Ревизиони блок:/ Revision block:

Објекат:/Structure:
ПРУГА БЕОГРАД - СУБОТИЦА - ДРЖАВНА ГРАНИЦА (КЕЛЕБИЈА) ДЕОНИЦА ПРУГЕ НОВИ САД - СУБОТИЦА - ДРЖАВНА ГРАНИЦА (КЕЛЕБИЈА)
BELGRADE - SUBOTICA - STATE BORDER (KELEBIA) RAILWAY LINE SECTION : NOVI SAD - SUBOTICA - STATE BORDER (KELEBIA)

Део пројекта:/ Part of Design:
5/6.13. ДОЈАВА ПОЖАРА И СИСТЕМИ ТЕХНИЧКЕ ЗАШТИТЕ- ЛОКАЦИЈА СУБОТИЦА
5/6.13. FIRE ALARM SYSTEM AND SYSTEMS OF TECHNICAL PROTECTION - LOCATION SUBOTICA

Цртеж:/Drawing:
ЕТП - једнополна шема - АДП
OCL - general diagram - AFD

Размера: Scale: -

Фаза пројекта: / Design phase: ПЗИ / DFC
Датум: /Date: 12.2021.
Цртеж бр: / Drawing No.: 2020-250-ЕЛЕ-5/6.13-Ц38

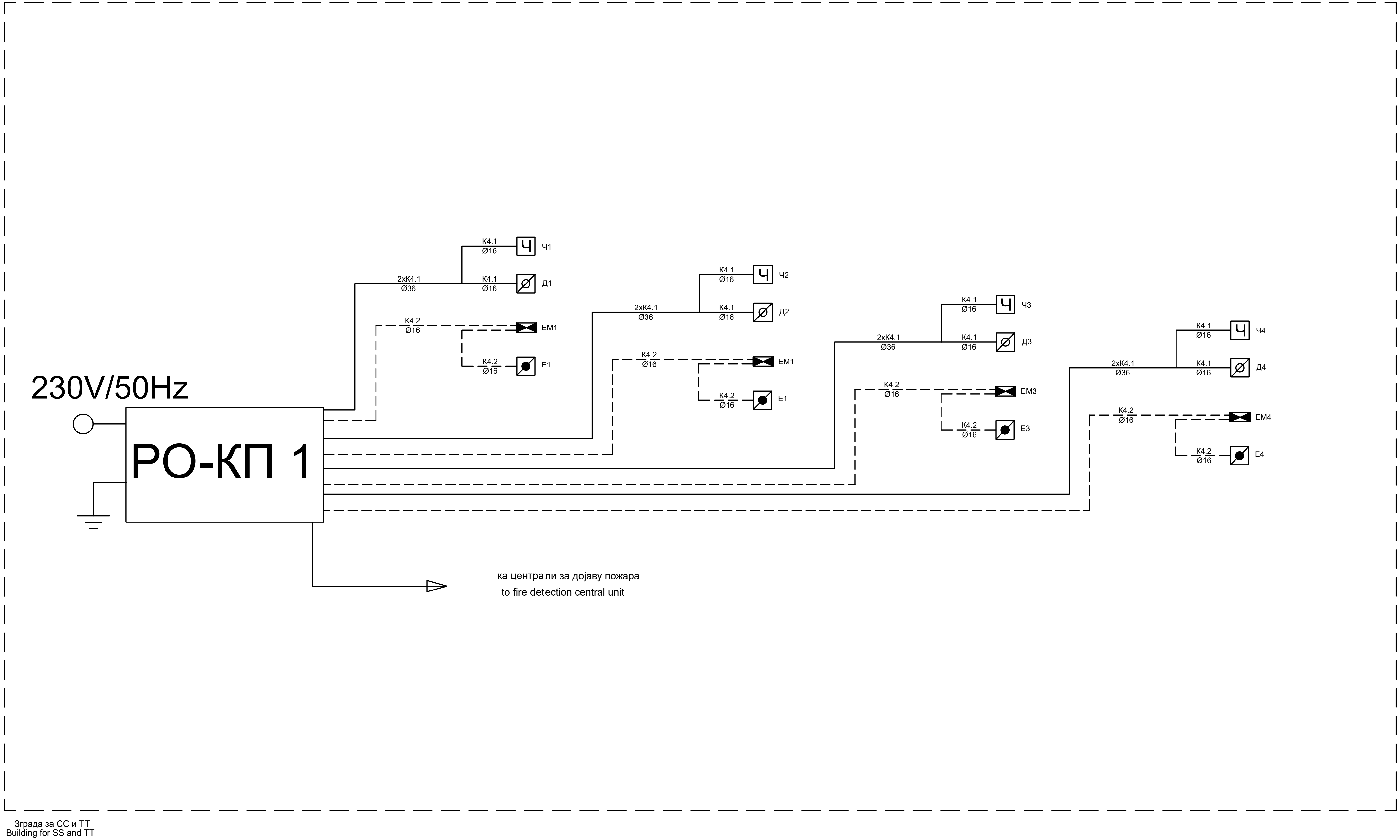

K4.1: J-H(St)H 5x2x0,8mm

K4.2: J-H(St)H 2x2x0,8mm

САОБРАЋАЈНИ ИНСТИТУТ ЦИП, д.о.о. INSTITUTE OF TRANSPORTATION CIP ltd **Немањина 6/IV, 11000 Београд /** 6/IV Nemanjina Street, Belgrade	03	
	02	
	01	
Инвеститор:/ Investor: **" ИНФРАСТРУКТУРА ЖЕЛЕЗНИЦЕ СРБИЈЕ " А.Д.** **"INFRASTRUCTURE RAILWAYS OF SERBIA", JSC** Немањина 6/IV, 11000 Београд / Nemanjina **Street** 6/IV, Belgrade	Бр:/ No.	Датум: /Date: Опис: /Description:

Ревизиони блок:/Revision block:

Наручилац пројекта: / Employer: China Railway International Corporation Ltd. (CRIC) No.10 Fuxing Road,Haidian District,Beijing P.R China, 100844; China Communication Construction Company Ltd. (CCCC) No.85 Deshengmenwai Street,Xicheng District,Beijing P.R China, 100088

中国铁路国际有限公司 CHINA RAILWAY International Co., Ltd.

CHINA COMMUNICATIONS CONSTRUCTION COMPANY LIMITED

Објекат:/Structure:
ПРУГА БЕОГРАД - СУБОТИЦА - ДРЖАВНА ГРАНИЦА (КЕЛЕБИЈА) ДЕОНИЦА ПРУГЕ НОВИ САД - СУБОТИЦА - ДРЖАВНА ГРАНИЦА (КЕЛЕБИЈА)
BELGRADE - SUBOTICA - STATE BORDER (KELEBIA) RAILWAY LINE SECTION : NOVI SAD - SUBOTICA - STATE BORDER (KELEBIA)

Део пројекта:/ Part of Design:
5/6.13. ДОЈАВА ПОЖАРА И СИСТЕМИ ТЕХНИЧКЕ ЗАШТИТЕ - ЛОКАЦИЈА СУБОТИЦА
5/6.13. FIRE ALARM SYSTEM AND SYSTEMS OF TECHNICAL PROTECTION - LOCATION SUBOTICA

Организациона јединица: ЕЛЕКТРОТЕХНИКА / Organization unit: ELECTRICAL ENGINEERING

Одговорни пројектант за ТТ: / Responsible designer for track alignment:
Лиценца бр.:/ licence No 353 4455 03, 07-152-212/12
Периша Прокопијевић, дипл. инж. ел.

Сарадници: / Associates:
Александар Целетовић, мастер инж. ел.
Нада Дамњановић, инж. ел.

Унутрашња контрола: / Internal control:
Татјана Кнежевић, дипл.инж.ел.

Главни пројектант: / Chief designer:
др Љиљана Милић Марковић, дипл. грађ. инж.

Руководилац организационе јединице: / Manager of organization unit:
Татјана Кнежевић, дипл.инж.ел.

Цртеж:/Drawing:
Зграда за СС и ТК - Блок шема - контроле приступа
Building for SS and TT - Block diagram - access control

Размера: Scale:

Фаза пројекта: / Design phase:	Датум: /Date:	Цртеж бр: / Drawing No.:
ПЗИ / DFC	12.2021.	2020-250-ЕЛЕ-5/6.13-Ц39

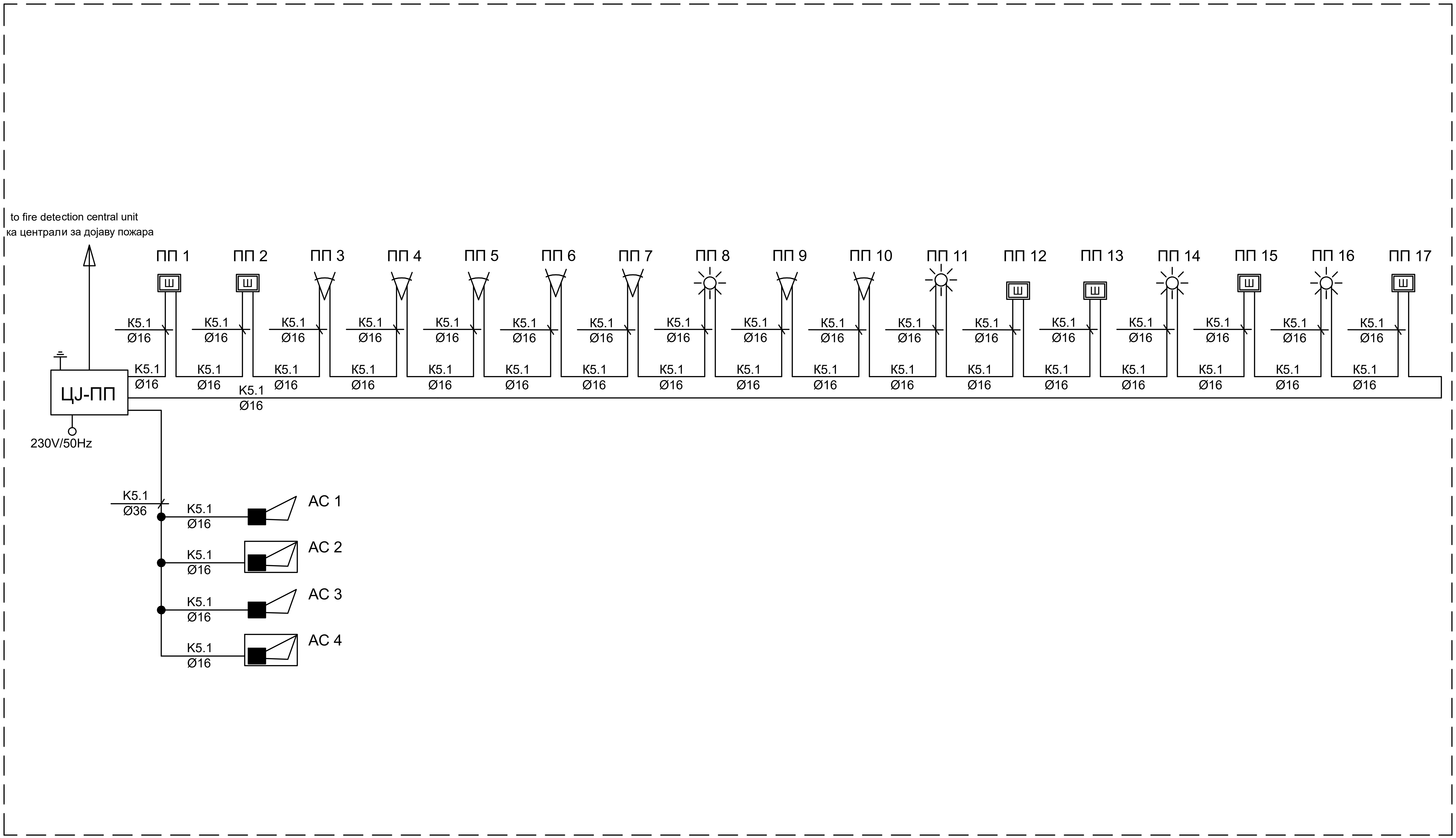

Зграда за СС и ТТ
Building for SS and TT

K5.1: J-H(St)H 3x2x0,8mm

САОБРАЋАЈНИ ИНСТИТУТ ЦИП, д.о.о.
INSTITUTE OF TRANSPORTATION CIP ltd
Немањина 6/IV, 11000 Београд / 6/IV Nemanjina Street, Belgrade

Инвеститор:/ Investor:
" ИНФРАСТРУКТУРА ЖЕЛЕЗНИЦЕ СРБИЈЕ " А.Д.
"INFRASTRUCTURE RAILWAYS OF SERBIA", JSC
Немањина 6/IV, 11000 Београд / Nemanjina **Street** 6/IV, Belgrade

Наручилац пројекта: / Employer:
China Railway International Corporation Ltd. (CRIC) No.10 Fuxing Road,Haidian District,Beijing P.R China, 100844
China Communication Construction Company Ltd. (CCCC) No.85 Deshengmenwai Street,Xicheng District,Beijing P.R China, 100088

Организациона јединица: ЕЛЕКТРОТЕХНИКА / Organization unit: ELECTRICAL ENGINEERING

Одговорни пројектант за ТТ: / Responsible designer for track alignment:
Лиценца бр.:/ licence No 353 4455 03, 07-152-212/12
Периша Прокопијевић, дипл. инж. ел.

Сарадници: / Associates:
Александар Џелетовић, мастер инж. ел.
Нада Дамњановић, инж. ел.

Унутрашња контрола: / Internal control:
Татјана Кнежевић, дипл.инж.ел.

Главни пројектант: / Chief designer:
др Љиљана Милић Марковић, дипл. грађ. инж.

Руководилац организационе јединице: / Manager of organization unit:
Татјана Кнежевић, дипл.инж.ел.

Бр:/ No.	Датум: /Date:	Опис: /Description:
03		
02		
01		

Ревизиони блок:/Revision block:

Објекат:/Structure:
ПРУГА БЕОГРАД - СУБОТИЦА - ДРЖАВНА ГРАНИЦА (КЕЛЕБИЈА) ДЕОНИЦА ПРУГЕ НОВИ САД - СУБОТИЦА - ДРЖАВНА ГРАНИЦА (КЕЛЕБИЈА)
BELGRADE - SUBOTICA - STATE BORDER (KELEBIA) RAILWAY LINE SECTION : NOVI SAD - SUBOTICA - STATE BORDER (KELEBIA)

Део пројекта:/ Part of Design:
5/6.13. ДОЈАВА ПОЖАРА И СИСТЕМИ ТЕХНИЧКЕ ЗАШТИТЕ - ЛОКАЦИЈА СУБОТИЦА
5/6.13. FIRE ALARM SYSTEM AND SYSTEMS OF TECHNICAL PROTECTION - LOCATION SUBOTICA

Цртеж:/Drawing:
Зграда за СС и ТК - Блок шема - против провала
Building for SS and TT - Block diagram - intrusion detection

Размера: Scale:

Фаза пројекта: / Design phase: ПЗИ / DFC
Датум: /Date: 12.2021.
Цртеж бр: / Drawing No.: 2020-250-ЕЛЕ-5/6.13-Ц40

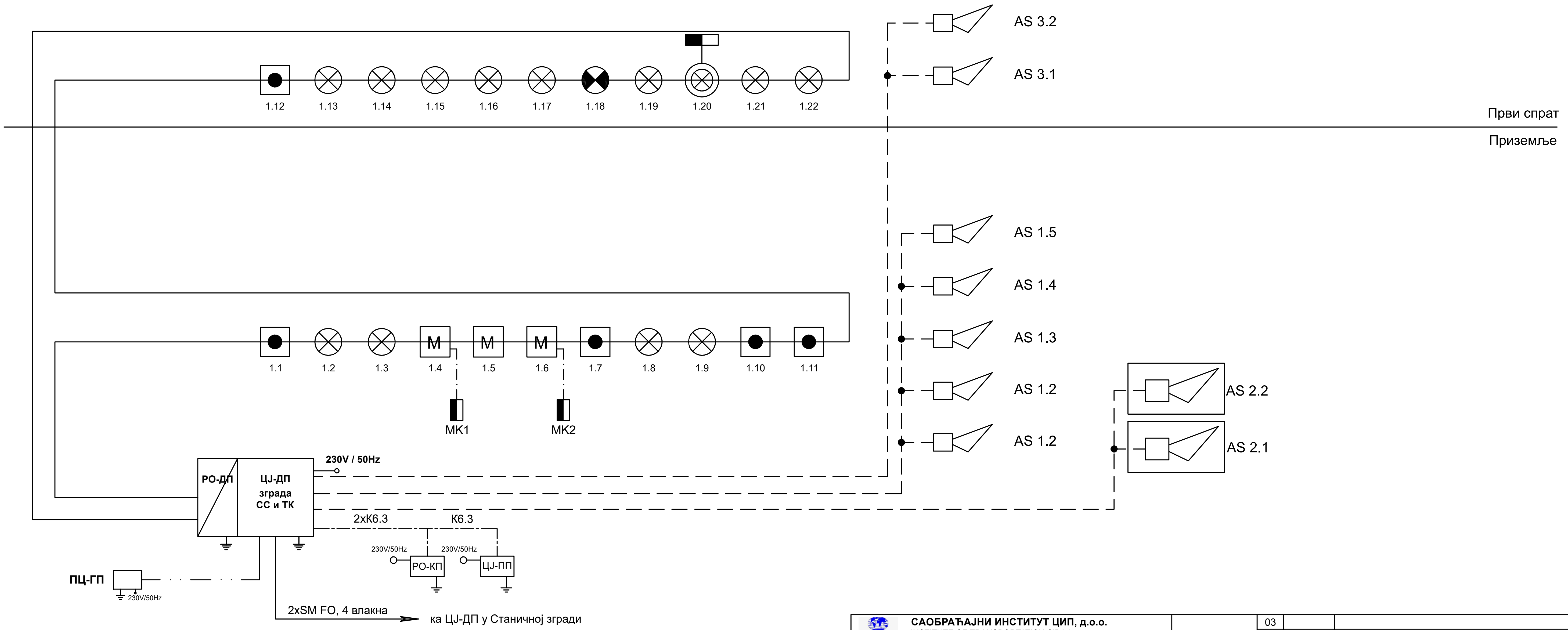

К6.1	J-H(St)H 2x2x0,8mm
К6.2	NHXHX FE180/E30 3x1,5mm²
К6.3	NHXHX FE180/E90 3x1,5mm²
К6.4	NHXHX FE180/E90 3x1,5mm²
К6.5	JE-H(St)H FE180/E90 5x2x0,8mm
К6.6	JE-H(St)H FE180/E90 2x2x0,8mm
К6.7	TK 59 M 5x4x0,8mm
К6.8	PP00 3x1,5mm²

Један кабл система се води кроз цев Ø16, а два или више кроз цев Ø36.

One cable is laid in one Ø16 pipe, two or more in Ø35 pipe.

САОБРАЋАЈНИ ИНСТИТУТ ЦИП, д.о.о.
INSTITUTE OF TRANSPORTATION CIP ltd
Немањина 6/IV, 11000 Београд / 6/IV Nemanjina Street, Belgrade

Инвеститор:/ Investor:
" ИНФРАСТРУКТУРА ЖЕЛЕЗНИЦЕ СРБИЈЕ " А.Д.
"INFRASTRUCTURE RAILWAYS OF SERBIA", JSC
Немањина 6/IV, 11000 Београд / Nemanjina **Street** 6/IV, Belgrade

Наручилац пројекта: / Employer:
China Railway International Corporation Ltd. (CRIC) No.10 Fuxing Road,Haidian District,Beijing P.R China, 100844
China Communication Construction Company Ltd. (CCCC) No.85 Deshengmenwai Street,Xicheng District,Beijing P.R China, 100088

Организациона јединица: ЕЛЕКТРОТЕХНИКА / Organization unit: ELECTRICAL ENGINEERING

Одговорни пројектант за ТТ: / Responsible designer for track alignment:
Лиценца бр.:/ licence No 353 4455 03, 07-152-212/12
Периша Прокопијевић, дипл. инж. ел.

Сарадници: / Associates:
Александар Целетовић, мастер инж. ел.
Нада Дамњановић, инж. ел.

Унутрашња контрола: / Internal control:
Татјана Кнежевић, дипл.инж.ел.

Главни пројектант: / Chief designer:
др Љиљана Милић Марковић, дипл. грађ. инж.

Руководилац организационе јединице: / Manager of organization unit:
Татјана Кнежевић, дипл.инж.ел.

Бр:/ No.	Датум: /Date:	Опис: /Description:
03		
02		
01		

Ревизиони блок:/ Revision block:

Објекат:/Structure:
ПРУГА БЕОГРАД - СУБОТИЦА - ДРЖАВНА ГРАНИЦА (КЕЛЕБИЈА) ДЕОНИЦА ПРУГЕ НОВИ САД - СУБОТИЦА - ДРЖАВНА ГРАНИЦА (КЕЛЕБИЈА)
BELGRADE - SUBOTICA - STATE BORDER (KELEBIA) RAILWAY LINE SECTION : NOVI SAD - SUBOTICA - STATE BORDER (KELEBIA)

Део пројекта:/ Part of Design:
5/6.13. ДОЈАВА ПОЖАРА И СИСТЕМИ ТЕХНИЧКЕ ЗАШТИТЕ- ЛОКАЦИЈА СУБОТИЦА
5/6.13. FIRE ALARM SYSTEM AND SYSTEMS OF TECHNICAL PROTECTION - LOCATION SUBOTICA

Цртеж:/Drawing:
Зграда за СС и ТК - једнополна шема - АДП
Building for SS and TT - general diagram - AFD

Размера: Scale: -

Фаза пројекта: / Design phase: ПЗИ / DFC

Датум: /Date: 12.2021.

Цртеж бр: / Drawing No.: 2020-250-ЕЛЕ-5/6.13-Ц41

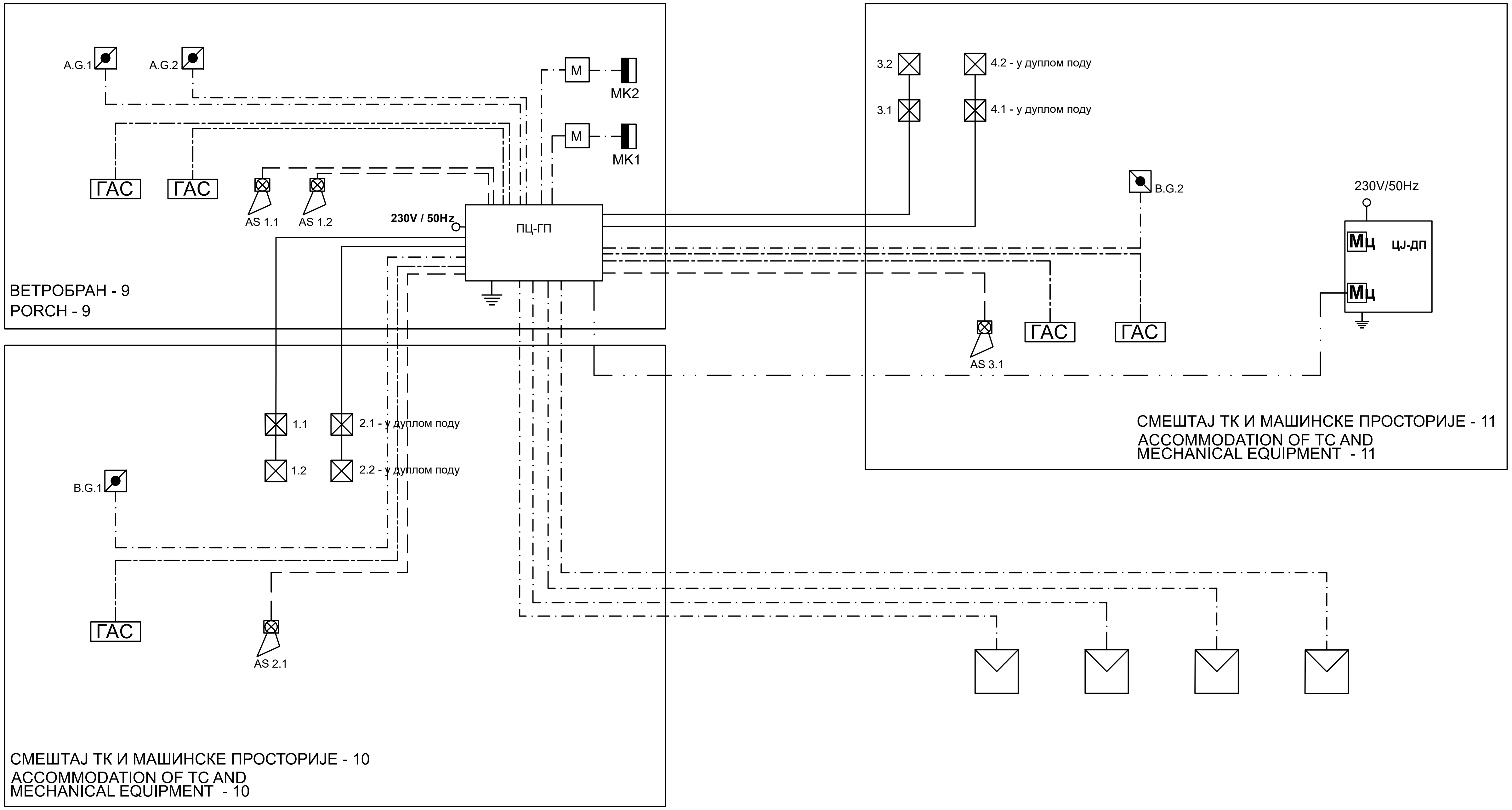

———————	К6.1	J-H(St)H 2x2x0,8mm
— — — —	К6.2	NHXHX FE180/E30 3x1,5mm²
—·—·—·—	К6.3	NHXHX FE180/E90 3x1,5mm²
	К6.4	NHXHX FE180/E90 3x1,5mm²
—— · · ——	К6.5	JE-H(St)H FE180/E90 5x2x0,8mm
—·—·—·—	К6.6	JE-H(St)H FE180/E90 2x2x0,8mm
	К6.7	TK 59 M 5x4x0,8mm
	К6.8	PP00 3x1,5mm²

Један кабл система се води кроз цев Ø16, а два или више кроз цев Ø36.

One cable is laid in one Ø16 pipe, two or more in Ø35 pipe.

САОБРАЋАЈНИ ИНСТИТУТ ЦИП, д.о.о.
INSTITUTE OF TRANSPORTATION CIP ltd
Немањина 6/IV, 11000 Београд / 6/IV Nemanjina Street, Belgrade

Инвеститор:/ Investor:
" ИНФРАСТРУКТУРА ЖЕЛЕЗНИЦЕ СРБИЈЕ " А.Д.
"INFRASTRUCTURE RAILWAYS OF SERBIA", JSC
Немањина 6/IV, 11000 Београд / Nemanjina **Street** 6/IV, Belgrade

Наручилац пројекта: / Employer:
China Railway International Corporation Ltd. (CRIC) No.10 Fuxing Road,Haidian District,Beijing P.R China, 100844
China Communication Construction Company Ltd. (CCCC) No.85 Deshengmenwai Street,Xicheng District,Beijing P.R China, 100088

Организациона јединица: ЕЛЕКТРОТЕХНИКА / Organization unit: ELECTRICAL ENGINEERING

Одговорни пројектант за ТТ: / Responsible designer for track alignment:
Лиценца бр.:/ licence No 353 4455 03, 07-152-212/12
Периша Прокопијевић, дипл. инж. ел.

Сарадници: / Associates:
Александар Целетовић, мастер инж. ел.
Нада Дамњановић, инж. ел.

Унутрашња контрола: / Internal control:
Татјана Кнежевић, дипл.инж.ел.

Главни пројектант: / Chief designer:
др Љиљана Милић Марковић, дипл. грађ. инж.

Руководилац организационе јединице: / Manager of organization unit:
Татјана Кнежевић, дипл.инж.ел.

Бр:/ No.	Датум: /Date:	Опис: /Description:
03		
02		
01		

Ревизиони блок:/ Revision block:

Објекат:/Structure:
ПРУГА БЕОГРАД - СУБОТИЦА - ДРЖАВНА ГРАНИЦА (КЕЛЕБИЈА) ДЕОНИЦА ПРУГЕ НОВИ САД - СУБОТИЦА - ДРЖАВНА ГРАНИЦА (КЕЛЕБИЈА)
BELGRADE - SUBOTICA - STATE BORDER (KELEBIA) RAILWAY LINE SECTION : NOVI SAD - SUBOTICA - STATE BORDER (KELEBIA)

Део пројекта:/ Part of Design:
5/6.13. ДОЈАВА ПОЖАРА И СИСТЕМИ ТЕХНИЧКЕ ЗАШТИТЕ- ЛОКАЦИЈА СУБОТИЦА
5/6.13. FIRE ALARM SYSTEM AND SYSTEMS OF TECHNICAL PROTECTION - LOCATION SUBOTICA

Цртеж:/Drawing: Зграда за СС и ТК - једнополна шема - подсистем за управљање гашењем пожара
Building for SS and TT - general diagram - subsystem for fire extinguishing management

Размера: Scale: -

Фаза пројекта: / Design phase:	Датум: /Date:	Цртеж бр: / Drawing No.:
ПЗИ / DFC	12.2021.	2020-250-ЕЛЕ-5/6.13-Ц42

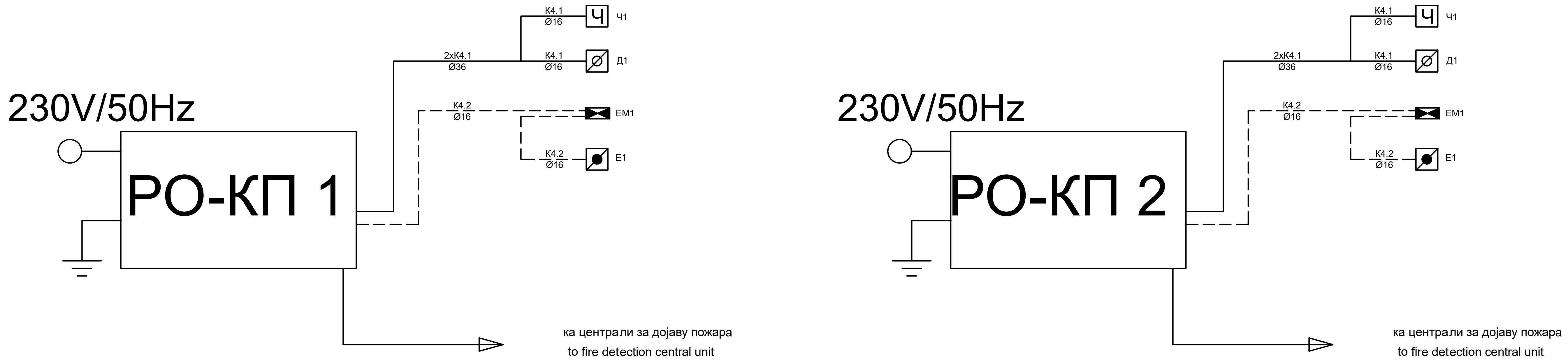

ЕТП Суботица
OCL Subotica

K4.1: J-H(St)H 5x2x0,8mm
K4.2: J-H(St)H 2x2x0,8mm

САОБРАЋАЈНИ ИНСТИТУТ ЦИП, д.о.о.
INSTITUTE OF TRANSPORTATION CIP ltd
Немањина 6/IV, 11000 Београд / 6/IV Nemanjina Street, Belgrade

Инвеститор:/ Investor:
" ИНФРАСТРУКТУРА ЖЕЛЕЗНИЦЕ СРБИЈЕ " А.Д.
"INFRASTRUCTURE RAILWAYS OF SERBIA", JSC
Немањина 6/IV, 11000 Београд / Nemanjina **Street** 6/IV, Belgrade

Наручилац пројекта: / Employer:
China Railway International Corporation Ltd. (CRIC) No.10 Fuxing Road,Haidian District,Beijing P.R China, 100844
China Communication Construction Company Ltd. (CCCC) No.85 Deshengmenwai Street,Xicheng District,Beijing P.R China, 100088

Организациона јединица: ЕЛЕКТРОТЕХНИКА / Organization unit: ELECTRICAL ENGINEERING

Одговорни пројектант за ТТ: / Responsible designer for track alignment:
Лиценца бр.:/ licence No 353 4455 03, 07-152-212/12
Периша Прокопијевић, дипл. инж. ел.

Сарадници: / Associates:
Александар Џелетовић, мастер инж. ел.
Нада Дамњановић, инж. ел.

Унутрашња контрола: / Internal control:
Татјана Кнежевић, дипл.инж.ел.

Главни пројектант: / Chief designer:
др Љиљана Милић Марковић, дипл. грађ. инж.

Руководилац организационе јединице: / Manager of organization unit:
Татјана Кнежевић, дипл.инж.ел.

Бр:/ No.	Датум: /Date:	Опис: /Description:
03		
02		
01		

Ревизиони блок:/Revision block:

Објекат:/Structure:
ПРУГА БЕОГРАД - СУБОТИЦА - ДРЖАВНА ГРАНИЦА (КЕЛЕБИЈА) ДЕОНИЦА ПРУГЕ НОВИ САД - СУБОТИЦА - ДРЖАВНА ГРАНИЦА (КЕЛЕБИЈА)
BELGRADE - SUBOTICA - STATE BORDER (KELEBIA) RAILWAY LINE SECTION : NOVI SAD - SUBOTICA - STATE BORDER (KELEBIA)

Део пројекта:/ Part of Design:
5/6.13. ДОЈАВА ПОЖАРА И СИСТЕМИ ТЕХНИЧКЕ ЗАШТИТЕ - ЛОКАЦИЈА СУБОТИЦА
5/6.13. FIRE ALARM SYSTEM AND SYSTEMS OF TECHNICAL PROTECTION - LOCATION SUBOTICA

Цртеж:/Drawing:
Суботица теретна- Блок шема - контроле приступа
Subotica freight railway station - Block diagram - access control

Размера: Scale:

Фаза пројекта: / Design phase: ПЗИ / DFC
Датум: /Date: 12.2021.
Цртеж бр: / Drawing No.: 2020-250-ЕЛЕ-5/6.13-Ц43

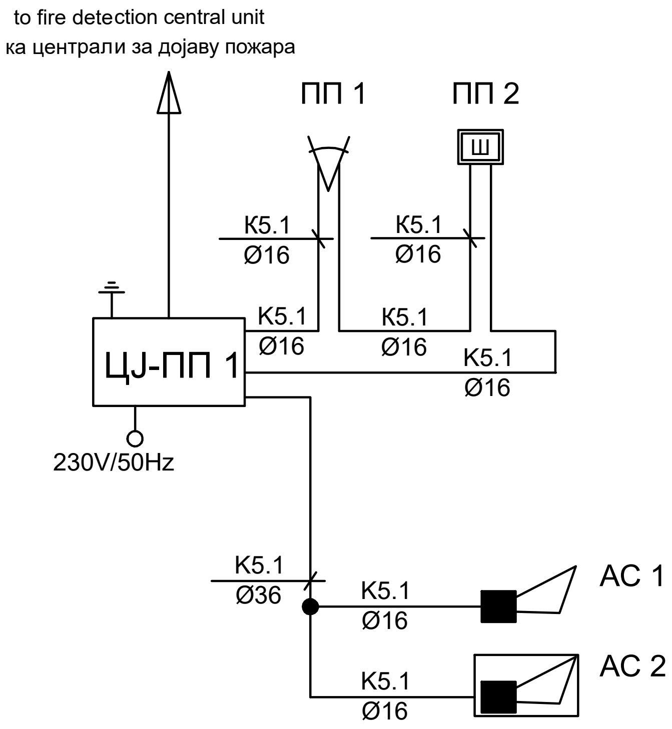

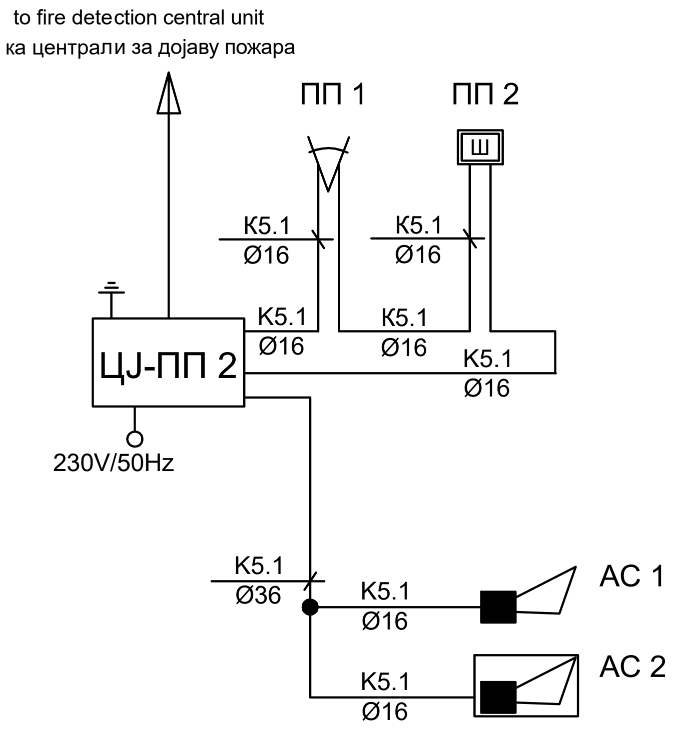

ЕТП Суботица
OCL Subotica

K5.1: J-H(St)H 3x2x0,8mm

САОБРАЋАЈНИ ИНСТИТУТ ЦИП, д.о.о.
INSTITUTE OF TRANSPORTATION CIP ltd
Немањина 6/IV, 11000 Београд / 6/IV Nemanjina Street, Belgrade

Инвеститор:/ Investor:
" ИНФРАСТРУКТУРА ЖЕЛЕЗНИЦЕ СРБИЈЕ " А.Д.
"INFRASTRUCTURE RAILWAYS OF SERBIA", JSC
Немањина 6/IV, 11000 Београд / Nemanjina **Street** 6/IV, Belgrade

Наручилац пројекта: / Employer:
中国铁路国际有限公司 CHINA RAILWAY International Co., Ltd.
CHINA COMMUNICATIONS CONSTRUCTION COMPANY LIMITED
China Railway International Corporation Ltd. (CRIC) No.10 Fuxing Road,Haidian District,Beijing P.R China, 100844
China Communication Construction Company Ltd. (CCCC) No.85 Deshengmenwai Street,Xicheng District,Beijing P.R China, 100088

Организациона јединица: ЕЛЕКТРОТЕХНИКА / Organization unit: ELECTRICAL ENGINEERING

03		
02		
01		
Бр:/ No.	Датум: /Date:	Опис: /Description:

Ревизиони блок:/Revision block:

Објекат:/Structure:
ПРУГА БЕОГРАД - СУБОТИЦА - ДРЖАВНА ГРАНИЦА (КЕЛЕБИЈА) ДЕОНИЦА ПРУГЕ НОВИ САД - СУБОТИЦА - ДРЖАВНА ГРАНИЦА (КЕЛЕБИЈА)
BELGRADE - SUBOTICA - STATE BORDER (KELEBIA) RAILWAY LINE SECTION : NOVI SAD - SUBOTICA - STATE BORDER (KELEBIA)

Део пројекта:/ Part of Design:
5/6.13. ДОЈАВА ПОЖАРА И СИСТЕМИ ТЕХНИЧКЕ ЗАШТИТЕ - ЛОКАЦИЈА СУБОТИЦА
5/6.13. FIRE ALARM SYSTEM AND SYSTEMS OF TECHNICAL PROTECTION - LOCATION SUBOTICA

Одговорни пројектант за ТТ: / Responsible designer for track alignment:
Лиценца бр.:/ licence No 353 4455 03, 07-152-212/12
Периша Прокопијевић, дипл. инж. ел.

Сарадници: / Associates:
Александар Целетовић, мастер инж. ел.
Нада Дамњановић, инж. ел.

Унутрашња контрола: / Internal control:
Татјана Кнежевић, дипл.инж.ел.

Главни пројектант: / Chief designer:
др Љиљана Милић Марковић, дипл. грађ. инж.

Руководилац организационе јединице: / Manager of organization unit:
Татјана Кнежевић, дипл.инж.ел.

Цртеж:/ Drawing:
Суботица теретна - Блок шема - против провала
Subotica freight railway station - Block diagram - intrusion detection

Размера: Scale:

Фаза пројекта: / Design phase: ПЗИ / DFC
Датум: /Date: 12.2021.
Цртеж бр: / Drawing No.: 2020-250-ЕЛЕ-5/6.13-Ц44

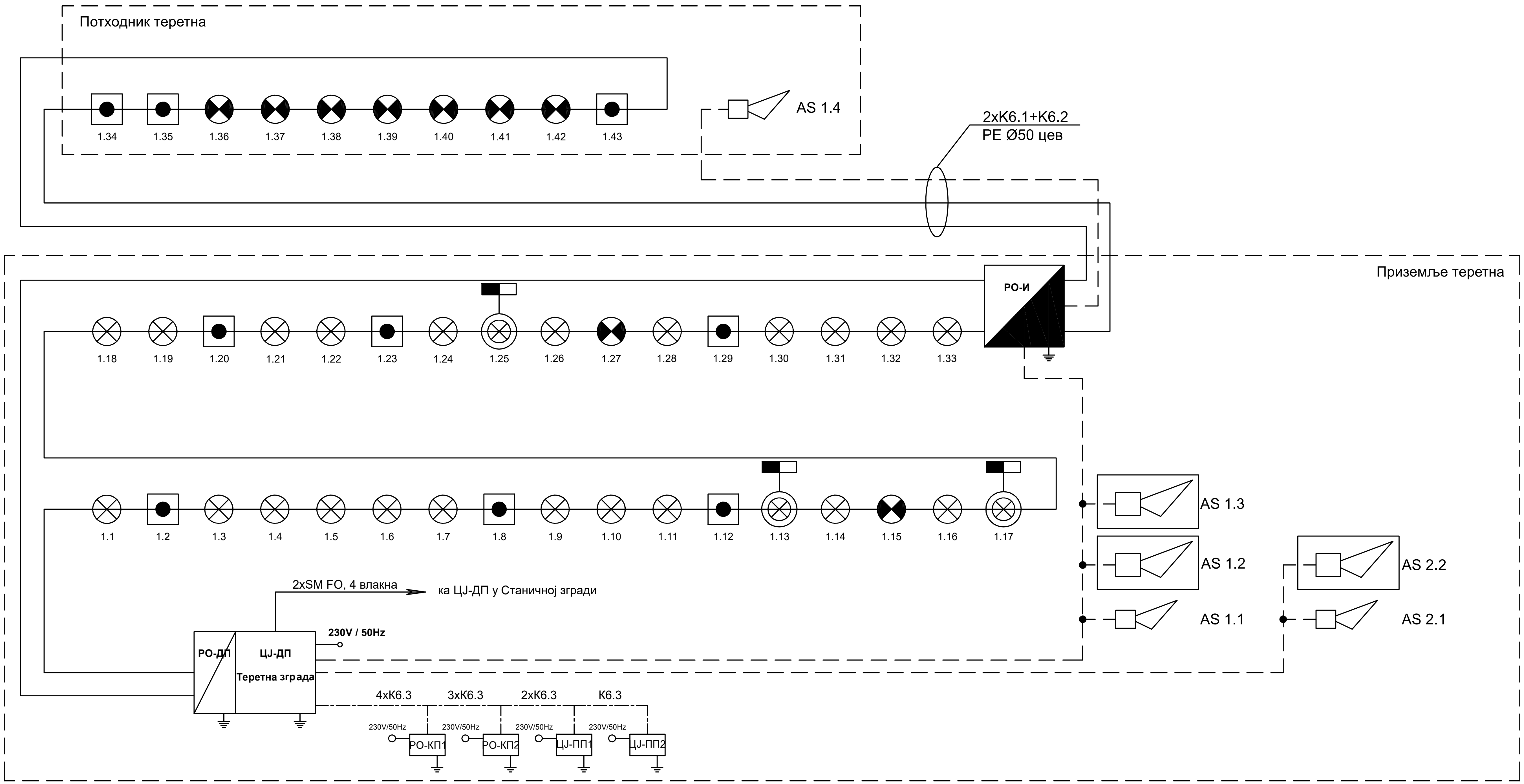

САОБРАЋАЈНИ ИНСТИТУТ ЦИП, д.о.о. INSTITUTE OF TRANSPORTATION CIP ltd **Немањина 6/IV, 11000 Београд /** 6/IV Nemanjina Street, Belgrade	
Инвеститор:/ Investor: **" ИНФРАСТРУКТУРА ЖЕЛЕЗНИЦЕ СРБИЈЕ " А.Д.** **"INFRASTRUCTURE RAILWAYS OF SERBIA", JSC** Немањина 6/IV, 11000 Београд / Nemanjina **Street** 6/IV, Belgrade	
Наручилац пројекта: / Employer: 中国铁路国际有限公司 CHINA RAILWAY International Co., Ltd. CHINA COMMUNICATIONS CONSTRUCTION COMPANY LIMITED	China Railway International Corporation Ltd. (CRIC) No.10 Fuxing Road,Haidian District,Beijing P.R China, 100844 China Communication Construction Company Ltd. (CCCC) No.85 Deshengmenwai Street,Xicheng District,Beijing P.R China, 100088
Организациона јединица: ЕЛЕКТРОТЕХНИКА	/ Organization unit: ELECTRICAL ENGINEERING
Одговорни пројектант за ТТ: / Responsible designer for track alignment: Лиценца бр.:/ licence No 353 4455 03, 07-152-212/12 **Периша Прокопијевић, дипл. инж. ел.**	Унутрашња контрола: / Internal control: **Татјана Кнежевић, дипл.инж.ел.** Главни пројектант: / Chief designer: др Љиљана Милић Марковић, дипл. грађ. инж. Руководилац организационе јединице: / Manager of organization unit: **Татјана Кнежевић, дипл.инж.ел.**
Сарадници: / Associates: Александар Целетовић, мастер инж. ел. Нада Дамњановић, инж. ел.	

Бр:/ No.	Датум: /Date:	Опис: /Description:
03		
02		
01		

Ревизиони блок:/ Revision block:

Објекат:/Structure:
ПРУГА БЕОГРАД - СУБОТИЦА - ДРЖАВНА ГРАНИЦА (КЕЛЕБИЈА) ДЕОНИЦА ПРУГЕ НОВИ САД - СУБОТИЦА - ДРЖАВНА ГРАНИЦА (КЕЛЕБИЈА)
BELGRADE - SUBOTICA - STATE BORDER (KELEBIA) RAILWAY LINE SECTION : NOVI SAD - SUBOTICA - STATE BORDER (KELEBIA)

Део пројекта:/ Part of Design:
5/6.13. ДОЈАВА ПОЖАРА И СИСТЕМИ ТЕХНИЧКЕ ЗАШТИТЕ- ЛОКАЦИЈА СУБОТИЦА
5/6.13. FIRE ALARM SYSTEM AND SYSTEMS OF TECHNICAL PROTECTION - LOCATION SUBOTICA

Цртеж:/Drawing:	Размера: Scale:
Теретна зграда - једнополна шема - АДП **Freight railway station building - general diagram - AFD**	-

Фаза пројекта: / Design phase:	Датум: /Date:	Цртеж бр: / Drawing No.:
ПЗИ / DFC	12.2021.	2020-250-ЕЛЕ-5/6.13-Ц45

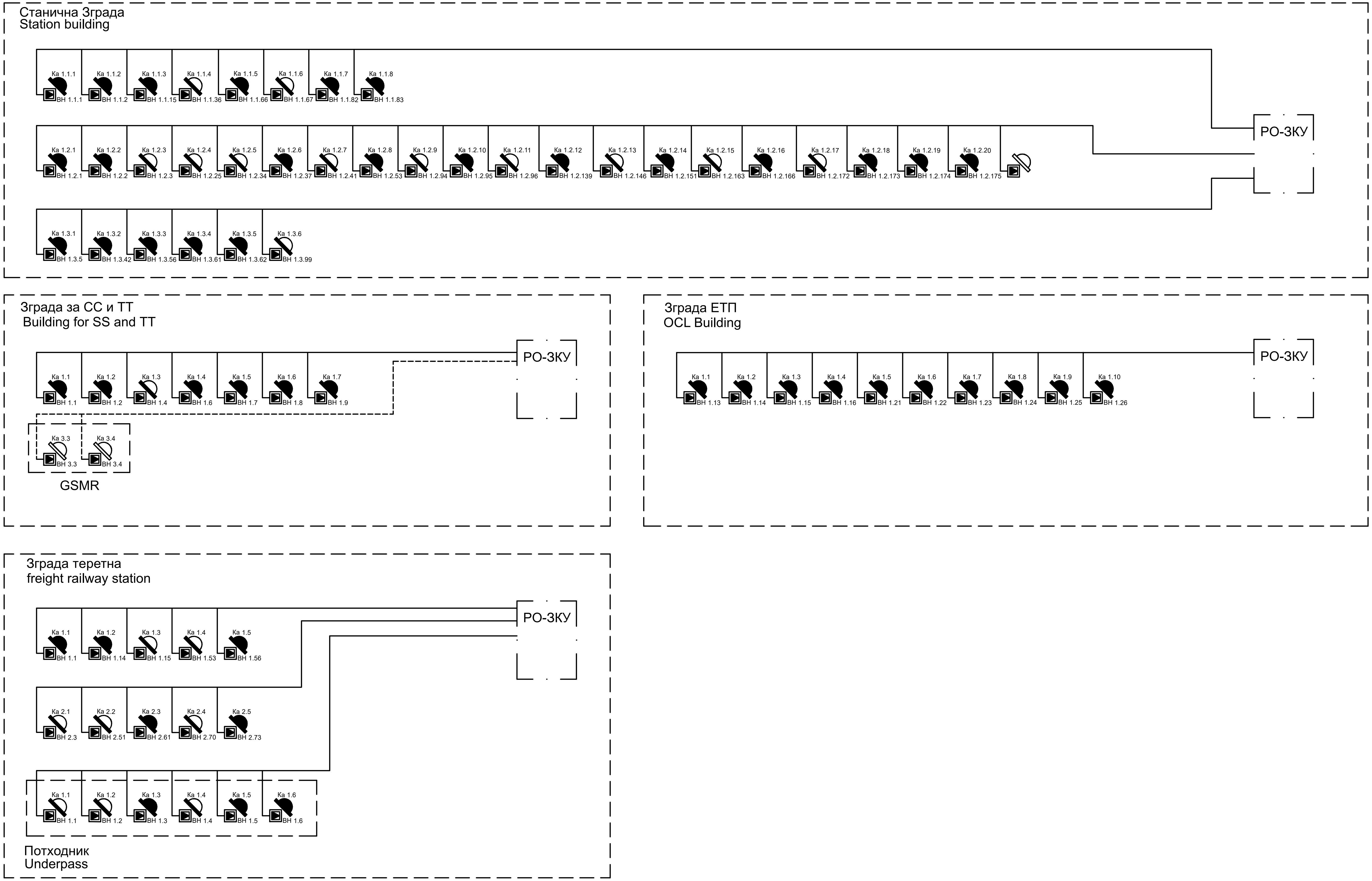

K2.1 S/FTP cat 6a, за спољашњу монтажу / for external installation

K2.2 S/FTP cat 6a halogen free

предмет других делова техничке документације / subject of other parts of technical documentation

Напомена: Овом техничком документацијом обрађени су систем видео обезбеђења, систем контроле приступа, систем детекције провале, систем аутоматске дојаве пожара и СОС систем

In this technical documentation are predict video surveillance system, access control system, intrusion detection system, AFD and SOS system

САОБРАЋАЈНИ ИНСТИТУТ ЦИП, д.о.о.
INSTITUTE OF TRANSPORTATION CIP ltd
Немањина 6/IV, 11000 Београд / 6/IV Nemanjina Street, Belgrade

Инвеститор:/ Investor:
" ИНФРАСТРУКТУРА ЖЕЛЕЗНИЦЕ СРБИЈЕ " А.Д.
"INFRASTRUCTURE RAILWAYS OF SERBIA", JSC
Немањина 6/IV, 11000 Београд / Nemanjina **Street** 6/IV, Belgrade

Наручилац пројекта: / Employer:
China Railway International Corporation Ltd. (CRIC) No.10 Fuxing Road,Haidian District,Beijing P.R China, 100844
China Communication Construction Company Ltd. (CCCC) No.85 Deshengmenwai Street,Xicheng District,Beijing P.R China, 100088

Организациона јединица: ЕЛЕКТРОТЕХНИКА / Organization unit: ELECTRICAL ENGINEERING

Одговорни пројектант за ТТ: / Responsible designer for track alignment:
Лиценца бр.:/ licence No 353 4455 03, 07-152-212/12
Периша Прокопијевић, дипл. инж. ел.

Сарадници: / Associates:
Александар Целетовић, мастер инж. ел.
Нада Дамњановић, инж. ел.

Унутрашња контрола: / Internal control:
Татјана Кнежевић, дипл.инж.ел.

Главни пројектант: / Chief designer:
др Љиљана Милић Марковић, дипл. грађ. инж.

Руководилац организационе јединице: / Manager of organization unit:
Татјана Кнежевић, дипл.инж.ел.

Бр:/ No.	Датум: /Date:	Опис: /Description:
03		
02		
01		

Ревизиони блок:/ Revision block:

Објекат:/Structure:
ПРУГА БЕОГРАД - СУБОТИЦА - ДРЖАВНА ГРАНИЦА (КЕЛЕБИЈА) ДЕОНИЦА ПРУГЕ НОВИ САД - СУБОТИЦА - ДРЖАВНА ГРАНИЦА (КЕЛЕБИЈА)
BELGRADE - SUBOTICA - STATE BORDER (KELEBIA) RAILWAY LINE SECTION : NOVI SAD - SUBOTICA - STATE BORDER (KELEBIA)

Део пројекта:/ Part of Design:
5/6.13. ДОЈАВА ПОЖАРА И СИСТЕМИ ТЕХНИЧКЕ ЗАШТИТЕ- ЛОКАЦИЈА СУБОТИЦА
5/6.13. FIRE ALARM SYSTEM AND SYSTEMS OF TECHNICAL PROTECTION - LOCATION SUBOTICA

Цртеж:/Drawing:
Једнополна шема система видео надзора
General diagram of video surveillance system

Размера: Scale: -

Фаза пројекта: / Design phase: ПЗИ / DFC
Датум: /Date: 12.2021.
Цртеж бр: / Drawing No.: 2020-250-ЕЛЕ-5/6.13-Ц46

Перон
Platform

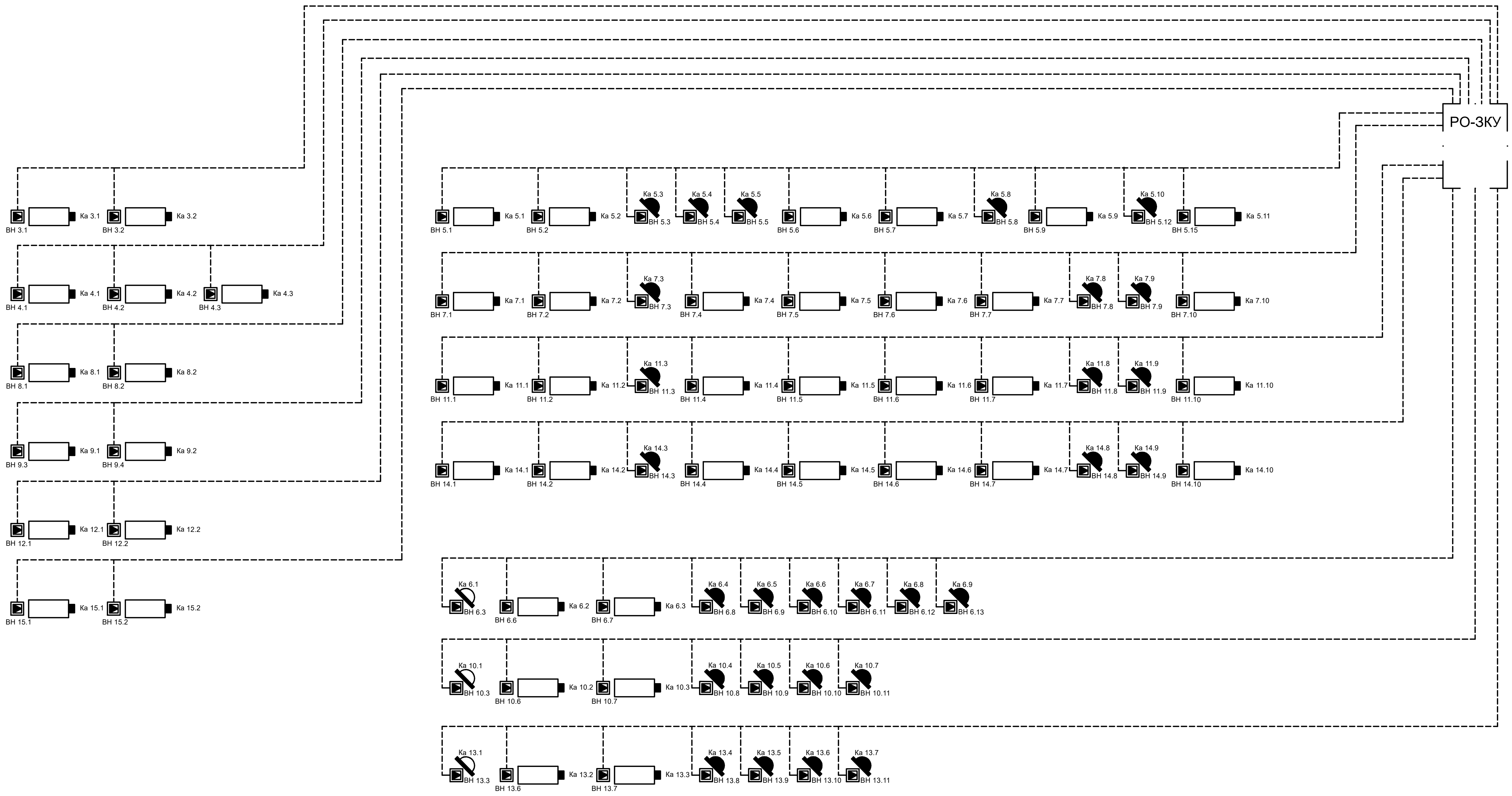

K2.1	S/FTP cat 6a, за спољашњу монтажу / for external installation	
K2.2	S/FTP cat 6a halogen free	
	предмет других делова техничке документације	subject of other parts of technical documentation

Напомена: Овом техничком документацијом обрађени су систем видео обезбеђења, систем контроле приступа, систем детекције провале, систем аутоматске дојаве пожара и СОС систем
In this technical documentation are predict video surveillance system, access control system, intrusion detection system, AFD and SOS system

САОБРАЋАЈНИ ИНСТИТУТ ЦИП, д.о.о.
INSTITUTE OF TRANSPORTATION CIP ltd
Немањина 6/IV, 11000 Београд / 6/IV Nemanjina Street, Belgrade

Инвеститор:/ Investor:
" ИНФРАСТРУКТУРА ЖЕЛЕЗНИЦЕ СРБИЈЕ " А.Д.
"INFRASTRUCTURE RAILWAYS OF SERBIA", JSC
Немањина 6/IV, 11000 Београд / Nemanjina **Street** 6/IV, Belgrade

Наручилац пројекта: / Employer:
China Railway International Corporation Ltd. (CRIC) No.10 Fuxing Road,Haidian District,Beijing P.R China, 100844
China Communication Construction Company Ltd. (CCCC) No.85 Deshengmenwai Street,Xicheng District,Beijing P.R China, 100088

Организациона јединица: ЕЛЕКТРОТЕХНИКА / Organization unit: ELECTRICAL ENGINEERING

Одговорни пројектант за ТТ: / Responsible designer for track alignment:
Лиценца бр.:/ licence No 353 4455 03, 07-152-212/12
Периша Прокопијевић, дипл. инж. ел.

Сарадници: / Associates:
Александар Целетовић, мастер инж. ел.
Нада Дамњановић, инж. ел.

Унутрашња контрола: / Internal control:
Татјана Кнежевић, дипл.инж.ел.

Главни пројектант: / Chief designer:
др Љиљана Милић Марковић, дипл. грађ. инж

Руководилац организационе јединице: / Manager of organization unit:
Татјана Кнежевић, дипл.инж.ел.

Бр:/ No.	Датум: /Date:	Опис: /Description:
03		
02		
01	12.08.2022	

Ревизиони блок:/ Revision block:

Објекат:/Structure:
ПРУГА БЕОГРАД - СУБОТИЦА - ДРЖАВНА ГРАНИЦА (КЕЛЕБИЈА) ДЕОНИЦА ПРУГЕ НОВИ САД - СУБОТИЦА - ДРЖАВНА ГРАНИЦА (КЕЛЕБИЈА)
BELGRADE - SUBOTICA - STATE BORDER (KELEBIA) RAILWAY LINE SECTION : NOVI SAD - SUBOTICA - STATE BORDER (KELEBIA)

Део пројекта:/ Part of Design:
5/6.13. ДОЈАВА ПОЖАРА И СИСТЕМИ ТЕХНИЧКЕ ЗАШТИТЕ- ЛОКАЦИЈА СУБОТИЦА
5/6.13. FIRE ALARM SYSTEM AND SYSTEMS OF TECHNICAL PROTECTION - LOCATION SUBOTICA

Цртеж:/Drawing:
Једнополна шема система видео надзора на перону
General diagram of video surveillance system on platform

Размера: Scale: -

Фаза пројекта: / Design phase:	Датум: /Date:	Цртеж бр: / Drawing No.:
ПЗИ / DFC	12.2021.	2020-250-ЕЛЕ-5/6.13-Ц47